Roll-tec®

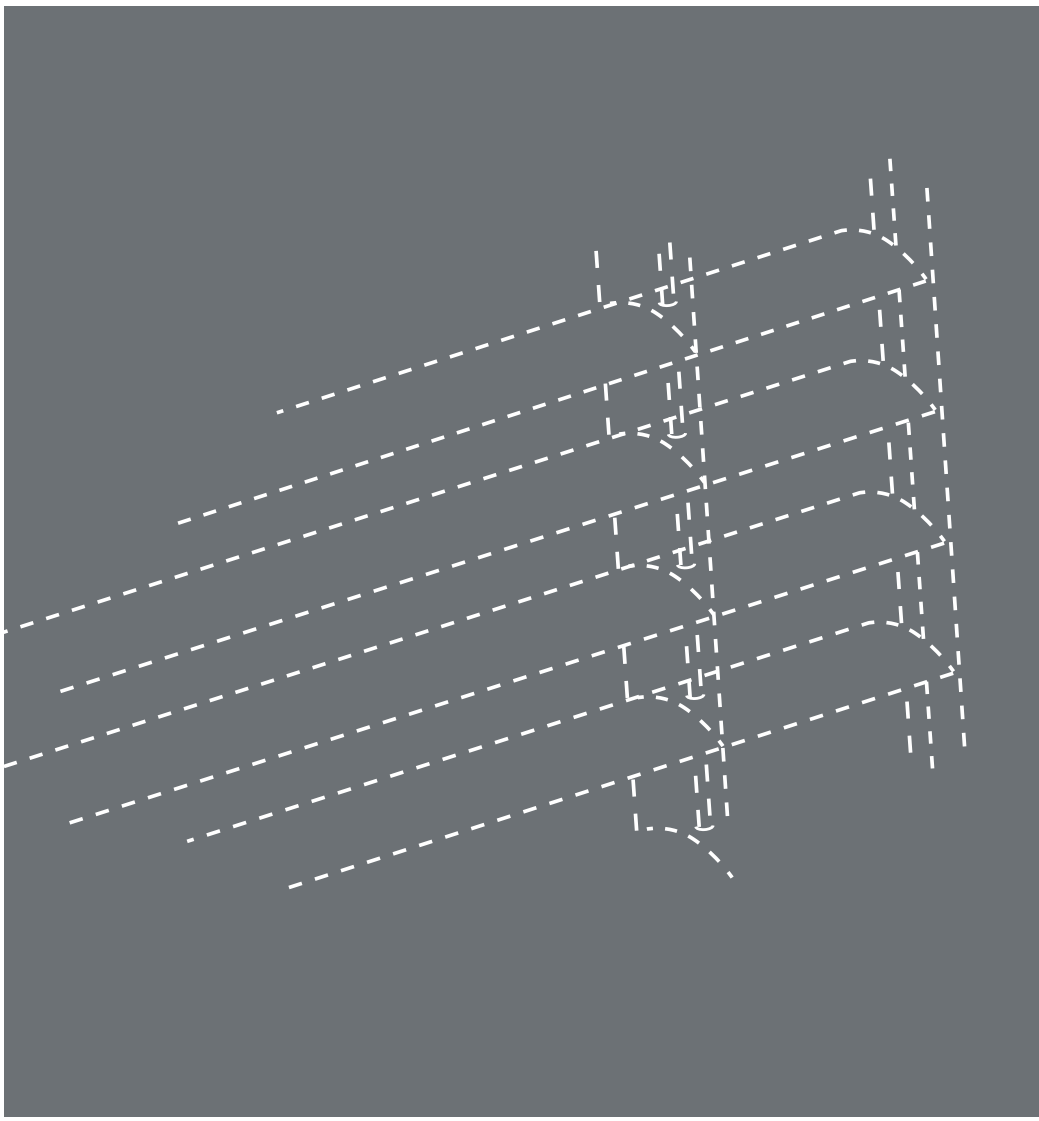

Raffstore
Preis + Technik

Systeme für jede Anforderung

Rollladenaufsatzelemente

Drei Kastengrößen für energiebewusste Sanierung und Neubau: Die passende Lösung für jede Bausituation mit nur einem System. Leicht zugängliche Revisionsblenden, wahlweise innen oder unten. Für alle Bedienarten: Gurtzug, Kurbelbetrieb und Elektroantrieb. Bedienungsfreundlicher Insektenschutz (auch nachrüstbar).
Der Aufsatzkasten bietet zudem die Möglichkeit, neben dem klassischen Rollladen auch Raffstore-Systeme zu integrieren.

Neubau-Aufsatzkasten

Ein System für nahezu alle Mauerwerksbauten und jede Einbauvariante. Lieferbar in den Größen 24, 30 und 36 cm und als Sonderform für den Klinkerbau. Hervorragende Schalldämmeigenschaften und optimale Wärmedämmung zeichnen diesen Kasten ebenso aus wie die einfache und schnelle Befestigung zum Fenster.
Auch dieses System bietet die Möglichkeit, neben dem klassischen Rollladen ein Raffstore zu integrieren. Bedienungsfreundlicher Insektenschutz ist ebenfalls möglich.

Vorbauelemente

Vorbaurollladensysteme sind nicht nur optisch äußerst ansprechend, sondern dienen auch der Energieeinsparung. Mit einem umfangreichen Blendensystem lässt sich jedes Vorbauelement nach funktionalen und optischen Ansprüchen zusammenstellen.
Die rollgeformten oder stranggepressten Blenden sind gleichermaßen für Neubau oder Altbausanierung geeignet. Vom eckigen Vorbauelement über den Rundkasten bis hin zu Unterputzsystemen: Blenden und Blendkappen zeichnen sich durch hochwertige Aluminiumlegierungen und stabile Wandstärken aus, die witterungsbeständig beschichtet sind.

Raffstore

Wenn statt eines Rollladens ein modernes Raffstoresystem montiert werden soll, sind hierfür nur wenige Zusatzteile erforderlich.
Viele Gleichteile des Rollladensystems, ob Aufsatz-, oder Vorbauelement lassen sich problemlos verbauen. Das garantiert eine schnelle und leichte Verarbeitung.
Wahlweise lassen sich Kurbel- oder Elektroantrieb einsetzen.

Inhalt

RAFFSTORES – PREISLISTE UND MANUAL

1.	**Gemeinsame Sektion Raffstores**	
1.1	**Grenzmasse der Standardausführung**	7
1.2	**Pakethöhen**	8
1.3	**Ausführungsmöglichkeiten**	9
1.4	**Standardfarben der Lamellen T, C, Z, F**	10
1.5	**Farbabstimmung der Komponenten für Raffstores T, C, Z, F**	11
2.	**Raffstores T-80**	
2.1	**Produktspezifikation**	12
2.2	**Ausführung**	13
2.3	**Preisliste T-80**	14
3.	**Raffstores C-80, C-80 CC**	
3.1	**Produktspezifikation**	16
3.2	**Ausführung**	17
3.3	**Preisliste C-80, C-80 CC**	18
4.	**Raffstores C-80 VENTAL**	
4.1	**Produktspezifikation**	20
4.2	**Ausführung**	21
4.3	**Preisliste C-80 VENTAL**	22
5.	**Raffstores C-60**	
5.1	**Produktspezifikation**	24
5.2	**Ausführung**	25
5.3	**Preisliste C-60**	26
6.	**Raffstores Z-90 NOVAL**	
6.1	**Produktspezifikation**	28
6.2	**Ausführung**	29
6.3	**Preisliste Z-90 NOVAL**	30

Inhalt

RAFFSTORES – PREISLISTE UND MANUAL

7.	**Raffstores Z-70**		
7.1	**Produktspezifikation**		32
7.2	**Ausführung**		33
7.3	**Preisliste Z-70**		34
8.	**Raffstores F-80**		
8.1	**Produktspezifikation**		36
8.2	**Ausführung**		37
8.3	**Preisliste F-80**		38
9.	**Aufpreise und Sonderausführungen**		
9.1	**Aufpreise Raffstores T, C, Z, F**		40
9.2	**Aufpreise Antriebe für Raffstores T, C, Z, F**		43
9.3	**Schutzbleche**		44
	9.3.1	Wahl der Ansatzgrösse nach der Schutzblechhöhe	44
	9.3.2	Schutzbleche – Abbildung	45
	9.3.3	Preisliste Schutzbleche, Seitenteile und Verbindungsstücke	46
9.4	**Freitragendes System 250**		49
	9.4.1	Produktspezifikation	49
	9.4.2	Ausführung	50
	9.4.3	Aufpreis freitragendes System 250	51
9.5	**Freitragendes System 400**		52
	9.5.1	Produktspezifikation	52
	9.5.2	Ausführung	53
	9.5.3	Aufpreis freitragendes System 400	54
9.6	**MISTRAL**		55
	9.6.1	Produktspezifikation	55
	9.6.2	Ausführung	56
	9.6.3	Aufpreis Ausführung MISTRAL	57

Inhalt

RAFFSTORES – PREISLISTE UND MANUAL

9.7	**Führungsschienen**		59
9.8	**Konsolen für Führungsschienen**		60
9.9	**Seilhalterungen**		65
9.10	**Montageträger**		66
	9.10.1	Montageträger für Oberschiene (T, C, Z, F)	66
	9.10.2	Montageträger	67
	9.10.3	Unterputzhalter	74
	9.10.4	Ansätze für Schutzblechhalter	75
10.	**Manual**		
10.1	**Montagematerial für Raffstores T, C, Z, F , EXT-50 H**		76
10.2	**Elektroanschluss**		77
10.3	**Durchführungen und Ausmessen der Kurbel**		78
10.4	**Standardplatzierung des Getriebes**		79
	11.4.1	Platzierung des Getriebes bei Raffstores T, C, Z, F, EXT-50 H	79
	11.4.2	Bestimmung der Bedienungsseite für Interieurgetriebe	79
10.5	**Berechnung des Platzbedarfs für Halterungen der Raffstores T, C, Z, F**		80
10.6	**Produktionsmasse der Raffstores**		81
10.7	**Ausmessen des Raffstores**		83
	10.7.1	Ausmessen des Raffstores - Führungsschienen	83
	10.7.2	Ausmessen des Raffstores - Führungsseil	84
	10.7.3	Ausmessen des Raffstores - versenkte Führungsschiene	85
	10.7.4	Einsatz der Unterputzhalter PP und PPF	86
10.8	**Montagebeispiele der Führungsschienen**		87
10.9	**Ausmessen der Eckkonsole**		89
10.10	**Arbeitsstellung**		90
10.11	**Tageslichttechnik**		91

Inhalt

RAFFSTORES – PREISLISTE UND MANUAL

10.	**Manual**		
10.12	**Raffstores in den HELUZ-Sturz**		92
10.13	**Perforation der Lamellen für Raffstores T, C, Z, F**		93
10.14	**Technische Blätter**		94
	10.14.1	Technisches Blatt Raffstores - Kurbel, Schienenführung	94
	10.14.2	Technisches Blatt Raffstores - Motor, Seilführung	95
	10.14.3	Technisches Blatt Raffstores - freitragendes System 250 - Kurbel, Motor	96
	10.14.4	Technisches Blatt Raffstores - freitragendes System 400 - Kurbel, Motor	97
	10.14.5	Technisches Blatt Raffstores - Ausführung MISTRAL	98
10.15	**Preisliste Komponenten**		99
10.16	**Windbeständigkeit der Raffstores**		104
11.	**Reklamationsbedingungen**		
11.1	**Raffstores**		106

1. Gemeinsame Sektion Raffstores

1.1 Grenzmasse der Standardausführung

Grenzmasse															
RAFFSTORE	BEDIENUNG		Breite [cm]					Höhe [cm]				Max. Fläche eines Raffstores	Max. Breite bei Kupplung [m]		Max. Fläche bei Kupplung
			Min. Schiene	Min. Seil	Min. garant.	Max.	Max. garant.	Min.	Min. garant.	Max.	Max. garant.		Bedienung seitlich	Bedienung mittig	
T-80	Kurbel		45		50	590	500	35	50	590	500	8 m²	6	12	8 m²
	Motor	SOMFY	47	48								20 m²			36 m²
		GEIGER	49	50											
C-80, C-80 CC	Kurbel		45		50	590	500	35	50	590	500	8 m²	6	12	8 m²
	Motor	SOMFY	47	48								20 m²			36 m²
		GEIGER	49	50											
C-80 VENTAL	Kurbel		50		50	590	500	35	50	590	500	8 m²	6	12	8 m²
	Motor	SOMFY	46	48								20 m²			36 m²
		GEIGER	48	50											
C-60	Kurbel		45		50	590	500	35	50	590	500	8 m²	6	12	8 m²
	Motor	SOMFY	47	48								20 m²			36 m²
		GEIGER	49	50											
Z-90 NOVAL	Kurbel		50		50	590	500	35	50	590	500	8 m²	6	12	8 m²
	Motor	SOMFY	46	48								20 m²			36 m²
		GEIGER	48	50											
Z-70	Kurbel		45		50	590	500	35	50	590	500	8 m²	6	12	8 m²
	Motor	SOMFY	47	48								20 m²			36 m²
		GEIGER	49	50											
F-80	Kurbel		45		50	450	450	35	50	590	500	8 m²	6	12	8 m²
	Motor	SOMFY	47	48								20 m²			36 m²
		GEIGER	49	50											
Freitragendes System 250	Kurbel		50		50	280	250	35	50	520	400	8 m²	-		
	Motor											10 m²			
Freitragendes System 400	Kurbel		60		60	450	400	35	50	590	500	6 m²	-		
	Motor											12 m²			
MISTRAL	Kurbel		70		70	280	250	35	50	520	400	8 m²	-		
	Motor											10 m²			

Achtung:
- bei gekuppelten Anlagen ist die Abweichung bei Lamellenkippen eines Raffstores zum zweiten max. 20°
- bei direkter Kupplung können max. 3 Behänge gekuppelt werden
- bei Kupplung unter 90° oder 45° können max. 2 Behänge gekuppelt werden

1.2 Pakethöhen

P - Pakethöhe (cm)											
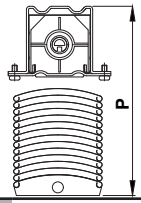		T-80		C-80		C-80 CC		C-80 VENTAL		C-60	
		Kurbel	Motor	Kurbel	Motor	Kurbel	Motor	Kurbel	Motor	Kurbel	Motor
PAKETHÖHE (cm)	50 - 75 cm	13	15	14	16	13	15	12,5	14,5	18	20
	75,1 - 100 cm	15	17	16	18	14	16	14	16	20	22
	100,1 - 125 cm	16	18	18	20	16	18	15,5	17,5	22	24
	125,1 - 150 cm	17	19	20	22	17	19	17	19	24	26
	150,1 - 175 cm	18	20	22	24	19	21	18,5	20,5	26	28
	175,1 - 200 cm	19	21	24	26	21	23	20	22	28	30
	200,1 - 225 cm	20	22	26	28	22	24	21,5	23,5	30	32
	225,1 - 250 cm	21	23	28	30	24	26	22,5	24,5	32	34
	250,1 - 275 cm	22	24	30	32	25	27	23,5	25,5	34	36
	275,1 - 300 cm	23	25	32	34	27	29	25	27	36	38
	300,1 - 325 cm	24	26	34	36	28	30	26,5	28,5	38	40
	325,1 - 350 cm	25	27	36	38	30	32	27,5	29,5	40	42
	350,1 - 375 cm	27	29	38	40	31	33	29	31	42	44
	375,1 - 400 cm	28	30	40	42	33	35	30	32	44	46
	400,1 - 425 cm	29	31	42	44	34	36	31,5	33,5	46	48
	425,1 - 450 cm	30	32	44	46	36	38	33	35	48	50
	450,1 - 475 cm	31	33	46	48	37	39	34,5	36,5	50	52
	475,1 - 500 cm	32	34	48	50	39	41	36	38	52	54

P - Pakethöhe (cm)							
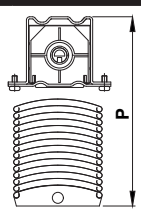		Z-90 NOVAL		Z-70		F-80	
		Kurbel	Motor	Kurbel	Motor	Kurbel	Motor
PAKETHÖHE (cm)	50 - 75 cm	12	14	15	17	11,5	13,5
	75,1 - 100 cm	14	16	16	18	12,5	14,5
	100,1 - 125 cm	15	17	17	19	13	15
	125,1 - 150 cm	16	18	19	21	14	16
	150,1 - 175 cm	18	20	21	23	14,5	16,5
	175,1 - 200 cm	19	21	23	25	15,5	17,5
	200,1 - 225 cm	20	22	25	27	16	18
	225,1 - 250 cm	22	24	27	29	17	19
	250,1 - 275 cm	23	25	28	30	17,5	19,5
	275,1 - 300 cm	24	26	29	31	18,5	20,5
	300,1 - 325 cm	25	27	31	33	19	21
	325,1 - 350 cm	27	28	33	35	20	22
	350,1 - 375 cm	28	30	35	37	20,5	22,5
	375,1 - 400 cm	29	31	37	39	21	23
	400,1 - 425 cm	30	32	38	40	22	24
	425,1 - 450 cm	31	33	40	42	23	25
	450,1 - 475 cm	33	35	41	43	23,5	25,5
	475,1 - 500 cm	34	36	43	45	24,5	26,5

Achtung:

- Wir empfehlen Ihnen, bei Raffstores mit Pakethöhe bis 17 cm min. Schutzblechhöhe von 18 cm anzugeben. Weiterhin empfehlen wir Ihnen, bei Raffstores Z-90 NOVAL mit Pakethöhe bis 19 cm min. Schutzblechhöhe von 20 cm anzugeben oder den Mindestabstand zwischen der ersten Lamelle und der Oberschiene auszuwählen (bei allen Ausführungen).

1.3 Ausführungsmöglichkeiten

Bedienung						Führung			Ausführung				Schräge
Raffstore	Lamellen-breite	Kurbel	Motor	Schnur	Kette	Schie-ne	Seil	Seil zusätzlich	Beidseitige La-mellenwendung	Arbeits-stellung	Freitragendes System	MISTRAL	
T-80	80 mm	■	●	NEIN	NEIN	■	●	●	JA	●	●	●	NEIN
C-80	80 mm	■	●	NEIN	NEIN	■	●	●	JA	●	●	●	●
C-80 CC	80 mm	■	●	NEIN	NEIN	■	●	●	NEIN	●	●	●	●
C-80 VENTAL	80 mm	■	●	NEIN	NEIN	■	●	●	NEIN	●	●	●	●
C-60	60 mm	■	●	NEIN	NEIN	■	●	●	JA	NEIN	●	●	●
Z-90 NOVAL	90 mm	■	●	NEIN	NEIN	■	●	●	NEIN	●	●	●	●
Z-70	70 mm	■	●	NEIN	NEIN	■	●	●	NEIN	●	●	NEIN	●
F-80	80 mm	■	●	NEIN	NEIN	■	●	●	JA, nur seilgeführt	●	●	NEIN	NEIN

Legende: ■ - Standard ● - gegen Aufpreis / Abzug

Achtung:
- Raffstores mit Arbeitsstellung sind mit beidseitiger Lamellenwendung nicht ausführbar

1.4 Standardfarben der Lamellen T, C, Z, F

Nummer der Lamelle	Lack	Bezeichnung	RAL	VSR	T-80	C-80, C-80 CC	C-80 VENTAL	C-60	Z-90 NOVAL	Z-70	F-80
010	H	weiss	9003	010	■	■	-	-	■	■	-
9010	H	weiss	9010	-	■	■	■	■	■	■	■
140 S	S	aluminiumweiss	9006	140	■	■	-	-	■	■	-
140 H	H	silber	9006	140	■	■	■	■	■	■	■
9007	H	grau (silber)	9007	907	■	■	■	■	■	■	■
DB 703	H	dunkelgrau	-	-	■	■	■	■	■	■	■
130	H	grau	7038	130	■	■	-	-	■	-	-
240	H	hellbeige	-	240	■	■	-	-	■	-	-
220	H	dunkelgrün	6005	220	■	■	-	-	■	-	-
780 H	H	bronze hell	-	780	■	■	-	-	■	-	-
780 D	H	bronze dunkel	-	780	■	■	-	-	■	-	-
071	H	braun	8028	71	■	■	-	-	■	-	-
7022	H	grau	7022	-	■	■	-	-	■	■	■
7016	H	anthrazit	7016	-	■	■	■	■	■	■	■
905	H	schwarz	9005	-	■	■	-	-	■	-	-
110	H	beige	-	110	■	■	-	-	■	-	-
330	H	purpurrot	3011	330	■	■	-	-	■	-	-
120	H	terracotta	3013	120	■	■	-	-	■	-	-
720	H	chromgelb	1007	720	■	■	-	-	■	-	-
904	H	lichtgrau	7035	904	■	■	-	-	■	-	-
909	H	grünbeige	1000	909	■	■	-	-	■	-	-
908	H	türkis	5018	908	■	■	-	-	■	-	-
906	H	blitzblau	5002	906	■	■	-	-	■	-	-
2900	H	dunkelgrau	Akzo Nobel 2900 Sable		■	■	-	-	■	-	-

Bemerkung:
- der Farbe VSR ist der nächstliegende Farbton der Musterkollektion RAL zugeordnet.
- Lamellenfarben- Glanz 60%, bei Lamellenfarbe Nr. 905 ist Glanz 30%.

Legende:	**H** - Glattlack	**S** - Strukturlack	■ - Standard

1.5 Farbabstimmung der Komponenten für Raffstores T, C, Z, F

Nummer der Lamelle	Texband und Leiterkordel	PVC-Führungszapfen (T, C, F) *
010	grau	grau
9010	grau	grau
140 S	grau	grau
140 H	grau	grau
9007	grau	grau
DB 703	schwarz	schwarz
130	grau	grau
240	grau	grau
220	grau	grau
780 H	grau	grau
780 D	grau	grau
071	grau	grau
7022	schwarz	schwarz
7016	schwarz	schwarz
905	schwarz	schwarz
110	grau	grau
330	grau	grau
120	grau	grau
720	grau	grau
904	grau	grau
909	grau	grau
908	grau	grau
906	grau	grau
2900	grau	grau

*- ausserhalb der Ausführung C-80 VENTAL

Bemerkung:
- bei Bestellung einer nicht-Standardfarbausführung ist die Farbabstimmung der Komponenten in grau.

2. Raffstores T-80

2.1 Produktspezifikation

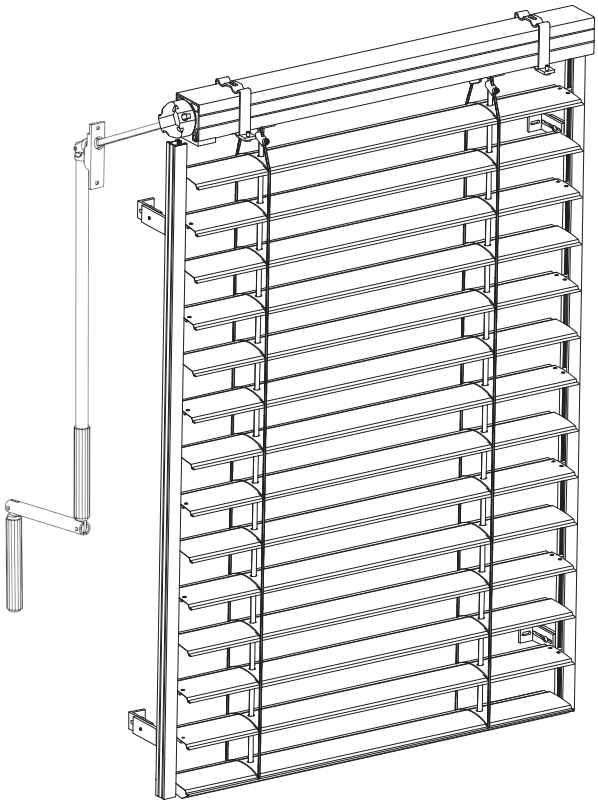

Standardausführung
✓ Kurbel Ø 15 mm - grau
✓ Getriebe, Durchführung POK 45°, ☐ 6 x 6 mm, Länge 31 cm
✓ Oberschiene 56 x 58 mm - verzinkt
✓ Montageträger MD 1 - verzinkt
✓ Führungsschienen VL (1, 2, 3) - silber eloxiert
✓ Konsolen K 1 - silber eloxiert
✓ Führungszapfen - Kunststoff
✓ Texband 8 mm
✓ Standardfarbe der Lamelle nach unserer Kollektion
✓ einseitige Lamellenwendung
✓ Unterschiene - silber eloxiert
✓ Montagematerial
Weitere Ausführungsmöglichkeiten
✓ beidseitige Lamellenwendung (bei C-80 CC nicht möglich)
✓ Ausführung MISTRAL
✓ Arbeitsstellung
✓ freitragendes System

Aufpreise siehe Seite 48 - 66.

Lamellenfarben - T-80

Nr.	Bezeichnung	Liefertermin	Aufpreis
010	weiss	1 Woche	nein
9010	weiss		
140 S	aluminiumweiss		
140 H	silber		
9007	grau (silber)		
DB 703	dunkelgrau		
130	grau		
240	hellbeige		
220	dunkelgrün		
780 H	bronze hell		
780 D	bronze dunkel		
071	braun		

Nr.	Bezeichnung	Liefertermin	Aufpreis
7022	grau	1 Woche	nein
7016	anthrazit		
905	schwarz		
110	beige		
330	purpurrot		
120	terracotta		
720	chromgelb		
904	lichtgrau		
909	grünbeige		
908	türkis		
906	blitzblau		
2900	dunkelgrau		

Grenzmasse

Grenzmasse

RAFFSTORE	BEDIENUNG		Breite [cm]					Höhe [cm]				Max. Fläche eines Raffstores	Max. Breite bei Kupplung [m]		Max. Fläche bei Kupplung
			Min.		Min. garant.	Max.	Max. garant.	Min.	Min. garant.	Max.	Max. garant.		Bedienung seitlich	Bedienung mittig	
			Schiene	Seil											
T-80	Kurbel		45		50	590	500	35	50	590	500	8 m²	6	12	8 m²
	Motor	SOMFY	47	48								20 m²			36 m²
		GEIGER	49	50											

2.2 Ausführung

T-80

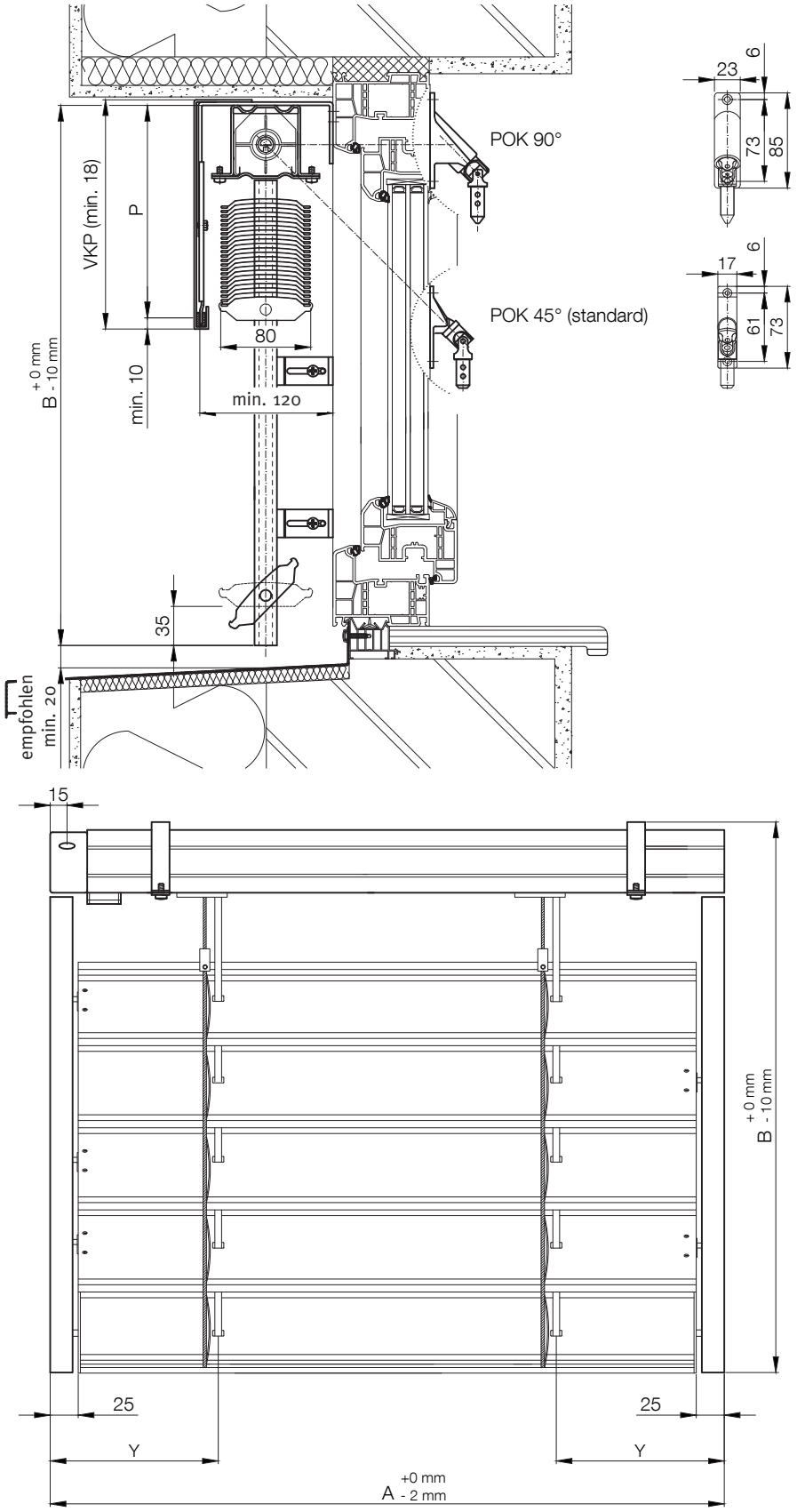

Achse des Texbandes - Kurbel		
A Breite (cm)	Y (mm)	
	Schiene	Seil
50 - 99,9	150	125
100 - 500	200	175

Achse des Texbandes - Motor		
A Breite (cm)	Y (mm)	
	Schiene	Seil
50 - 60	85	110
60,1 - 75	110	135
75,1 - 99,9	150	150
100 - 500	200	200

Legende: **A** - Raffstorebreite **B** - Raffstorehöhe **P** - Pakethöhe **Y** - Achse des Texbandes **VKP** - Schutzblechhöhe

2.3 Preisliste T-80

Breite / Höhe	50 cm	60 cm	70 cm	80 cm	90 cm	100 cm	110 cm	120 cm	130 cm	140 cm	150 cm	160 cm	170 cm	180 cm	190 cm	200 cm	210 cm	220 cm	230 cm	240 cm	250 cm	260 cm	270 cm	Paare der Konsolen
50 cm	73	76	80	83	86	89	88	90	93	95	104	107	110	112	115	117	120	123	125	128	137	139	142	
60 cm	77	80	84	87	91	94	93	96	99	102	112	115	118	121	124	127	130	133	135	138	148	151	154	
70 cm	79	83	87	91	95	98	97	100	104	107	117	120	124	127	130	133	136	140	143	146	156	160	163	
80 cm	82	86	91	95	99	103	103	106	110	114	124	128	132	135	139	142	146	150	153	157	168	171	175	
90 cm	85	89	94	98	103	107	107	111	115	118	130	134	138	141	145	149	153	157	161	165	176	180	184	
100 cm	88	93	98	103	108	112	112	117	121	125	137	141	146	150	154	158	163	167	171	175	187	191	196	
110 cm	91	96	101	106	111	116	117	121	126	130	142	147	151	156	160	165	170	174	179	183	195	200	204	2
120 cm	94	99	105	111	116	121	122	127	132	137	150	155	159	164	169	174	179	184	189	194	207	212	217	
130 cm	96	102	108	114	120	125	126	131	136	142	155	160	165	171	176	181	186	191	196	202	215	220	225	
140 cm	99	105	111	117	123	129	130	136	141	147	160	166	171	177	182	188	193	198	204	209	223	229	234	
150 cm	102	108	115	122	128	134	136	142	147	153	168	173	179	185	191	197	203	208	214	220	234	240	246	
160 cm	105	111	118	125	132	138	140	146	152	158	173	179	185	191	197	203	209	216	222	228	243	249	255	
170 cm	112	119	126	134	141	147	150	156	163	169	185	191	197	204	210	217	223	230	236	243	258	265	271	
180 cm	115	122	130	137	144	151	154	161	167	174	190	197	203	210	217	224	230	237	244	250	266	273	280	
190 cm	118	125	134	141	149	156	159	166	174	181	197	204	211	219	226	233	240	247	254	261	278	285	292	
200 cm	121	128	137	145	153	160	163	171	178	186	203	210	217	225	232	239	247	254	261	269	286	293	301	
210 cm	124	132	141	149	157	165	169	177	185	192	210	218	225	233	241	249	256	264	272	280	297	305	313	
220 cm	126	135	144	152	161	169	173	181	189	197	215	223	231	239	247	255	263	271	279	287	305	313	321	3
230 cm	130	138	148	157	166	174	179	187	195	204	222	231	239	248	256	264	273	281	290	298	317	325	339	
240 cm	132	141	151	160	169	178	183	191	200	209	228	237	245	254	262	271	280	288	297	306	325	339	348	
250 cm	135	144	154	163	173	182	187	196	205	214	233	242	251	260	269	278	287	296	305	313	338	347	356	
260 cm	138	148	158	168	178	187	192	202	211	230	240	250	259	268	278	287	296	306	325	340	350	359	368	
270 cm	145	155	165	175	185	195	201	210	220	240	250	260	269	279	288	298	308	317	342	352	362	372	381	
280 cm	148	158	169	180	190	200	206	216	226	247	257	267	277	287	297	307	317	332	353	363	374	384	393	
290 cm	150	161	172	183	194	204	210	221	231	252	263	273	283	293	304	314	329	340	361	371	382	392	402	
300 cm	154	165	176	187	199	209	216	227	237	259	270	281	291	302	312	323	339	350	371	382	393	404	414	
310 cm	156	167	179	191	202	213	220	231	253	264	275	286	297	308	319	335	357	368	379	390	401	412	423	
320 cm	159	171	183	195	207	218	226	237	259	271	283	294	305	316	333	344	367	378	389	401	413	424	435	
330 cm	162	174	186	198	211	222	230	241	264	276	288	300	311	323	339	351	374	386	397	409	421	432	444	
340 cm	165	177	189	202	214	226	234	246	269	281	293	305	317	334	346	358	381	393	405	416	429	441	452	4
350 cm	168	180	193	206	219	231	239	252	276	288	301	313	325	343	355	367	391	403	415	427	440	452	465	
360 cm	170	183	196	209	222	235	244	256	280	293	306	318	336	349	361	373	398	410	423	435	448	461	473	
370 cm	174	187	200	214	227	240	249	262	287	300	313	326	344	357	370	383	408	421	433	446	460	473	485	
380 cm	176	189	204	217	231	244	253	266	292	305	319	337	350	363	376	389	415	428	441	454	468	481	494	
390 cm	179	193	208	222	236	249	259	272	298	312	326	345	358	372	385	399	425	438	452	465	479	493	506	
400 cm	182	196	211	225	239	253	263	276	303	317	331	350	364	378	392	405	432	446	459	473	487	501	515	
410 cm	189	204	219	234	248	262	273	287	314	328	348	362	376	391	405	419	446	460	474	488	503	517	531	
420 cm	192	207	222	237	252	266	277	291	319	333	354	368	382	397	411	425	453	467	482	496	511	526	540	
430 cm	195	210	226	241	257	271	282	297	325	345	361	376	390	405	420	435	463	478	492	507	523	537	552	
440 cm	198	213	229	245	260	275	286	301	330	351	366	381	396	411	426	441	470	485	500	515	531	546	561	
450 cm	200	216	232	248	264	279	290	306	335	356	372	387	402	417	433	448	477	492	508	523	539	554	569	5
460 cm	203	219	236	252	269	284	296	312	341	363	379	395	410	426	441	457	487	503	518	534	550	566	581	
470 cm	206	222	239	256	272	288	300	316	352	368	384	400	416	432	448	464	494	510	526	542	558	574	590	
480 cm	209	226	243	260	277	293	306	322	358	375	392	408	424	440	457	473	504	520	536	553	570	586	602	
490 cm	212	229	246	263	280	297	310	326	363	380	397	413	430	447	463	480	511	528	544	561	578	594	611	
500 cm	215	232	250	268	285	302	315	332	370	387	404	421	438	455	472	489	521	538	555	572	589	606	623	
Anzahl der Halterungen	2										3										4			

Bemerkung:

- werden beim motorbetriebenen Raffstore mehr als zwei Paare der Konsolen für Führungsschienen eingesetzt, wird ein Paar der Konsolen abgezogen -
- wird durch einen PVC Halter der FS in der Oberschiene ersetzt

Breite / Höhe	280 cm	290 cm	300 cm	310 cm	320 cm	330 cm	340 cm	350 cm	360 cm	370 cm	380 cm	390 cm	400 cm	410 cm	420 cm	430 cm	440 cm	450 cm	460 cm	470 cm	480 cm	490 cm	500 cm	Paare der Konsolen
50 cm	145	147	150	152	155	158	160	169	172	174	177	180	182	191	193	196	198	202	204	207	209	212	215	
60 cm	157	160	163	166	169	172	175	185	188	191	194	197	199	209	211	214	217	221	224	227	230	233	236	
70 cm	166	169	173	176	179	182	185	196	199	202	205	209	212	221	224	228	231	235	238	241	245	248	251	
80 cm	179	182	186	189	193	197	200	211	215	218	222	225	229	239	243	246	250	254	258	262	265	269	272	
90 cm	188	191	195	199	203	207	211	222	226	230	234	238	241	252	256	260	264	268	272	276	280	284	288	
100 cm	200	204	209	213	217	221	226	237	242	246	250	254	259	270	274	278	283	288	292	296	300	305	309	
110 cm	209	213	218	223	227	232	236	248	253	257	262	266	271	283	287	292	296	301	306	310	315	319	324	2
120 cm	221	226	231	236	241	246	251	264	269	274	279	283	288	300	305	310	315	321	326	331	336	340	345	
130 cm	230	236	241	246	251	256	261	275	280	285	290	295	301	313	318	324	329	335	340	350	356	361	366	
140 cm	239	245	250	256	261	266	272	286	291	297	302	307	313	326	331	342	348	354	359	365	370	376	381	
150 cm	252	258	263	269	275	281	287	301	307	313	319	324	330	349	355	361	367	373	379	385	391	397	402	
160 cm	261	267	273	279	285	291	297	312	318	324	336	342	348	362	368	374	380	387	393	399	405	411	417	
170 cm	278	284	290	297	303	310	316	332	344	350	357	363	369	384	391	397	404	411	417	424	430	437	443	
180 cm	287	293	300	307	313	320	332	348	355	362	368	375	382	397	404	410	417	425	431	438	445	451	458	
190 cm	299	306	313	320	333	340	347	364	371	378	385	392	399	415	422	429	436	444	451	458	465	472	480	
200 cm	308	315	323	335	343	350	358	375	382	389	397	404	411	428	435	442	450	458	465	473	480	487	495	
210 cm	320	334	341	349	357	365	372	390	398	405	413	421	429	446	453	461	469	477	485	493	501	508	516	
220 cm	335	343	351	359	367	375	383	401	409	417	425	433	441	458	466	474	482	491	499	507	515	523	531	3
230 cm	347	356	364	372	381	389	398	416	425	433	442	450	458	476	485	493	501	511	519	527	536	544	553	
240 cm	356	365	374	382	391	400	408	427	436	445	453	462	471	489	498	506	515	524	533	542	550	559	568	
250 cm	365	374	383	392	401	410	419	438	447	456	465	474	483	502	511	520	528	538	547	556	565	574	583	
260 cm	378	387	396	406	425	434	444	454	463	472	482	491	500	520	529	538	548	558	567	576	585	595	604	
270 cm	391	400	410	420	440	449	459	469	478	488	498	507	517	537	546	556	565	576	585	595	604	614	623	
280 cm	403	413	423	433	454	464	474	484	494	504	514	524	534	555	564	574	584	595	605	615	625	635	645	
290 cm	412	423	433	443	464	474	484	495	506	516	526	536	546	567	578	588	598	609	619	629	639	650	660	
300 cm	425	435	446	457	478	489	499	511	521	532	542	553	564	585	596	606	617	628	639	650	660	671	681	
310 cm	434	456	467	478	488	499	510	522	533	543	554	565	576	598	609	620	631	642	653	664	675	686	696	
320 cm	446	469	480	491	503	514	525	537	548	560	571	582	593	616	627	638	650	662	673	684	695	707	718	
330 cm	455	478	490	501	513	524	536	548	560	571	583	594	606	629	640	652	663	675	687	698	710	721	733	
340 cm	464	488	499	511	523	535	547	559	571	583	594	606	618	641	653	665	677	689	701	713	724	736	748	4
350 cm	477	501	513	525	537	549	562	574	587	599	611	623	635	659	671	684	696	709	721	733	745	757	769	
360 cm	486	510	523	535	547	560	572	585	598	610	623	635	647	672	684	697	709	722	735	747	760	772	784	
370 cm	498	523	536	549	562	574	587	601	614	626	639	652	665	690	703	716	728	742	755	767	780	793	806	
380 cm	507	533	546	559	572	585	598	612	625	638	651	664	677	703	716	729	742	756	769	782	795	808	821	
390 cm	520	546	559	573	586	600	613	627	641	654	667	681	694	721	734	747	761	775	789	802	815	829	842	
400 cm	529	555	569	583	596	610	624	638	652	666	679	693	707	733	747	761	774	789	803	816	830	844	857	
410 cm	545	573	587	601	615	629	643	658	672	686	700	714	728	756	770	784	798	813	827	841	855			
420 cm	554	582	596	611	625	639	654	669	683	697	712	726	741	768	783	797	811	826	841	855				
430 cm	567	595	610	625	639	654	669	684	699	714	728	743	758	786	801	816	830	846	861					
440 cm	576	604	619	634	649	664	679	695	710	725	740	755	770	799	814	829	844	860						
450 cm	585	614	629	644	660	675	690	706	721	737	752	767	782	812	827	842	857							5
460 cm	597	627	643	658	674	690	705	722	737	753	768	784	800	830	845	861								
470 cm	606	636	652	668	684	700	716	733	748	764	780	796	812	842	858									
480 cm	619	649	666	682	698	715	731	748	764	780	797	813	829	860										
490 cm	628	659	675	692	709	725	742	759	775	792	809	825	842											
500 cm	640	672	689	706	723	740	757	774	791	808	825	842	859											
Anzahl der Halterungen	4							5										6						

Bemerkung:

- werden beim motorbetriebenen Raffstore mehr als zwei Paare der Konsolen für Führungsschienen eingesetzt, wird ein Paar der Konsolen abgezogen -
- wird durch einen PVC Halter der FS in der Oberschiene ersetzt

3. Raffstores C-80, C-80 CC

3.1 Produktspezifikation

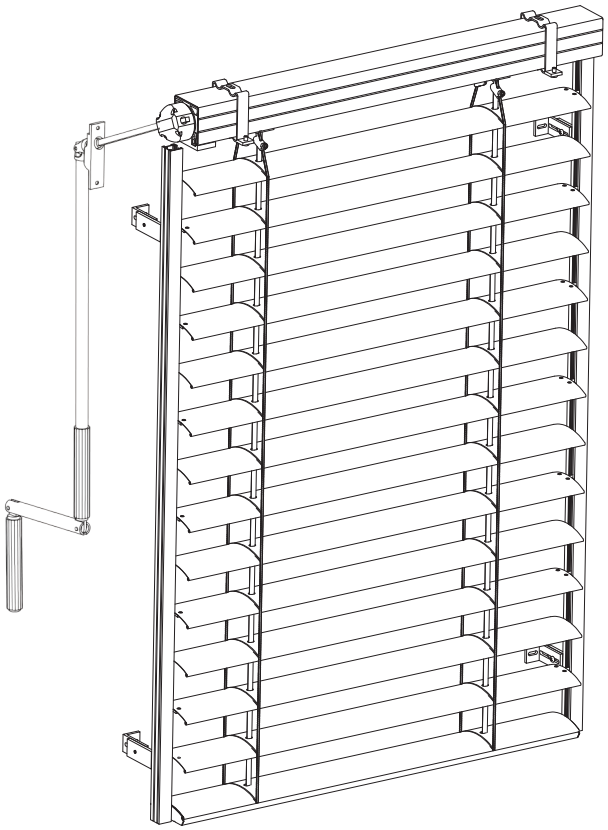

Standardausführung
✓ Kurbel Ø 15 mm - grau
✓ Getriebe, Durchführung POK 45°, ☐ 6 x 6 mm, Länge 31 cm
✓ Oberschiene 56 x 58 mm - verzinkt
✓ Montageträger MD 1 - verzinkt
✓ Führungsschienen VL (1, 2, 3) - silber eloxiert
✓ Konsolen K 1 - silber eloxiert
✓ Führungszapfen - Kunststoff
✓ Texband 8 mm
✓ Standardfarbe der Lamelle nach unserer Kollektion
✓ einseitige Lamellenwendung
✓ Unterschiene - silber eloxiert
✓ Montagematerial
Weitere Ausführungsmöglichkeiten
✓ beidseitige Lamellenwendung (bei C-80 CC nicht möglich)
✓ Ausführung MISTRAL
✓ Arbeitsstellung
✓ freitragendes System

Aufpreise siehe Seite 48 - 66.

Lamellenfarben - C-80, C-80 CC

Nr.	Bezeichnung	Liefertermin	Aufpreis	Nr.	Bezeichnung	Liefertermin	Aufpreis
010	weiss	1 Woche	nein	7022	grau	1 Woche	nein
9010	weiss			7016	anthrazit		
140 S	aluminiumweiss			905	schwarz		
140 H	silber			110	beige		
9007	grau (silber)			330	purpurrot		
DB 703	dunkelgrau			120	terracotta		
130	grau			720	chromgelb		
240	hellbeige			904	lichtgrau		
220	dunkelgrün			909	grünbeige		
780 H	bronze hell			908	türkis		
780 D	bronze dunkel			906	blitzblau		
071	braun			2900	dunkelgrau		

Grenzmasse

Grenzmasse

RAFFSTORE	BEDIENUNG		Breite [cm]					Höhe [cm]				Max. Fläche eines Raffstores	Max. Breite bei Kupplung [m]		Max. Fläche bei Kupplung
			Min.		Min. garant.	Max.	Max. garant.	Min.	Min. garant.	Max.	Max. garant.		Bedienung seitlich	Bedienung mittig	
			Schiene	Seil											
C-80, C80 CC	Kurbel		45		50	590	500	35	50	590	500	8 m²	6	12	8 m²
	Motor	SOMFY	47	48								20 m²			36 m²
		GEIGER	49	50											

3.2 Ausführung

C-80, C-80 CC

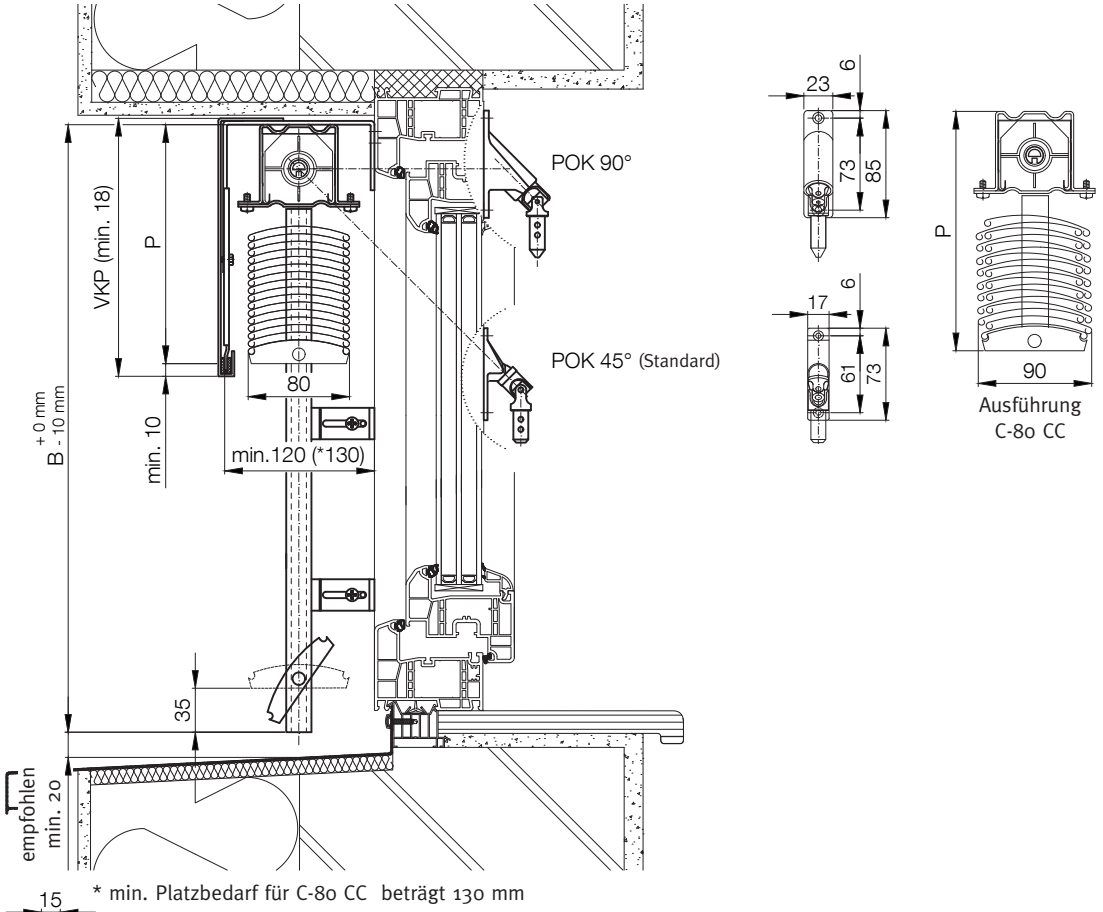

* min. Platzbedarf für C-80 CC beträgt 130 mm

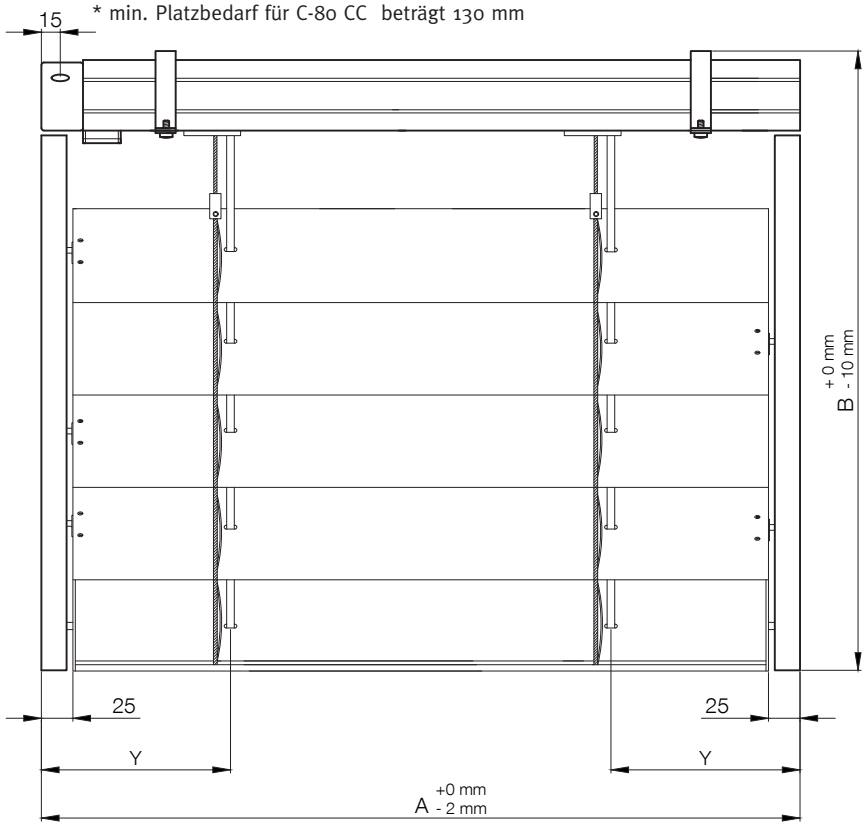

Achse des Texbandes - Kurbel		
A Breite (cm)	Y (mm)	
	Schiene	Seil
50 - 99,9	150	125
100 - 500	200	175

Achse des Texbandes - Motor		
A Breite (cm)	Y (mm)	
	Schiene	Seil
50 - 60	85	110
60,1 - 75	110	135
75,1 - 99,9	150	150
100 - 500	200	200

Legende: **A** - Raffstorebreite **B** - Raffstorehöhe **P** - Pakethöhe **Y** - Achse des Texbandes **VKP** - Schutzblechhöhe

3.3 Preisliste C-80, C-80 CC

Breite / Höhe	50 cm	60 cm	70 cm	80 cm	90 cm	100 cm	110 cm	120 cm	130 cm	140 cm	150 cm	160 cm	170 cm	180 cm	190 cm	200 cm	210 cm	220 cm	230 cm	240 cm	250 cm	260 cm	270 cm	Paare der Konsolen
50 cm	73	75	78	81	84	86	85	87	90	92	101	104	106	108	111	113	115	117	120	122	131	134	136	
60 cm	76	79	82	86	89	92	90	93	96	98	109	111	114	117	119	122	125	127	130	133	143	145	148	
70 cm	78	81	85	89	92	95	95	97	100	103	114	117	120	123	126	128	131	134	137	140	151	154	157	
80 cm	81	84	88	92	96	99	99	102	105	108	119	122	125	129	132	135	138	141	145	148	159	162	165	
90 cm	84	88	92	97	101	104	104	108	111	115	126	130	133	137	141	144	148	151	155	158	170	174	177	
100 cm	86	91	95	100	104	108	108	112	116	120	132	135	139	143	147	151	154	158	162	166	178	182	186	
110 cm	89	93	98	103	108	112	112	116	120	124	137	141	145	149	153	157	161	165	169	174	186	190	194	2
120 cm	92	97	102	107	112	117	118	122	126	131	144	149	153	157	162	166	171	175	180	184	197	202	206	
130 cm	95	100	105	111	116	121	122	126	131	136	149	154	159	163	168	173	178	182	187	192	205	210	215	
140 cm	98	103	109	115	121	126	127	132	137	142	157	162	167	172	177	182	187	192	197	202	217	222	227	
150 cm	100	106	112	118	124	130	131	137	142	147	162	167	173	178	183	189	194	199	205	210	225	230	235	
160 cm	103	109	115	122	128	133	135	141	146	152	167	173	178	184	190	195	201	206	212	218	233	238	244	
170 cm	110	117	123	130	137	143	145	151	157	163	178	184	190	196	202	208	214	220	226	232	248	254	260	
180 cm	113	119	127	133	140	146	149	155	161	168	184	190	196	203	209	215	221	228	234	240	256	262	269	
190 cm	116	123	130	138	145	152	154	161	168	174	191	198	204	211	217	224	231	237	244	251	267	274	281	
200 cm	118	126	133	141	148	155	158	165	172	179	196	203	210	217	224	231	238	244	251	258	275	282	289	
210 cm	121	128	137	144	152	159	163	170	177	184	202	209	216	223	230	237	244	252	259	266	283	291	298	
220 cm	124	132	140	149	157	164	168	176	183	191	209	216	224	231	239	246	254	261	269	276	295	302	310	
230 cm	127	135	143	152	160	168	172	180	188	195	214	222	230	237	245	253	261	268	276	284	303	310	324	
240 cm	130	138	147	156	165	173	177	186	194	202	221	229	237	246	254	262	270	278	287	295	314	327	336	
250 cm	132	141	150	159	168	177	182	190	198	207	226	235	243	252	260	269	277	285	294	302	327	336	344	
260 cm	135	144	153	163	172	181	186	194	203	222	232	240	249	258	266	275	284	293	312	326	335	344	353	3
270 cm	142	152	162	171	181	190	195	204	213	233	243	252	261	270	279	288	298	307	332	341	351	360	369	
280 cm	145	154	165	175	184	194	199	209	218	238	248	258	267	276	286	295	304	319	339	349	359	368	377	
290 cm	147	157	168	178	188	198	203	213	223	243	254	263	273	282	292	302	317	326	347	357	367	376	386	
300 cm	150	161	172	182	193	203	209	219	229	250	261	271	281	291	301	311	326	336	357	367	378	388	398	
310 cm	153	163	175	185	196	206	213	223	245	255	266	276	287	297	307	323	344	355	365	375	386	396	407	
320 cm	156	167	179	190	201	212	218	229	251	262	273	284	295	305	321	332	354	365	375	386	397	408	418	
330 cm	159	170	182	193	204	215	222	233	256	267	279	289	300	311	327	338	361	372	383	394	405	416	427	
340 cm	161	172	185	196	208	219	226	238	261	272	284	295	306	323	334	345	368	379	390	402	413	425	436	4
350 cm	164	176	189	201	213	224	232	243	267	279	291	303	314	331	342	354	378	389	401	412	425	436	448	
360 cm	167	179	192	204	216	228	236	248	272	284	296	308	325	337	349	361	385	397	408	420	433	444	456	
370 cm	170	182	195	208	221	233	241	254	279	291	304	316	333	345	357	370	395	407	419	431	444	456	468	
380 cm	172	185	198	211	224	237	246	258	283	296	309	327	339	351	364	376	402	414	426	439	452	464	477	
390 cm	175	188	202	215	228	241	250	262	288	301	314	332	345	357	370	383	409	421	434	447	460	473	485	
400 cm	178	191	205	219	233	246	255	268	295	308	321	340	353	366	379	392	418	431	444	457	471	484	497	
410 cm	185	198	213	227	240	254	263	277	303	317	336	349	363	376	389	403	430	443	456	469	483	497	510	
420 cm	188	202	217	231	245	259	269	282	310	324	343	357	371	384	398	412	439	453	467	480	495	508	522	
430 cm	191	205	220	234	249	263	273	287	315	334	349	363	376	390	404	418	446	460	474	488	503	517	531	
440 cm	193	208	223	237	252	266	277	291	319	339	354	368	382	396	411	425	453	467	482	496	511	525	539	
450 cm	196	211	227	242	257	272	282	297	326	346	361	376	390	405	419	434	463	477	492	507	522	536	551	
460 cm	199	214	230	245	260	275	286	301	331	351	366	381	396	411	426	441	470	485	500	514	530	545	560	5
470 cm	201	217	233	248	264	279	290	306	341	356	372	387	402	417	432	447	477	492	507	522	538	553	568	
480 cm	204	220	237	253	269	284	296	311	347	363	379	394	410	425	441	456	487	502	518	533	549	565	580	
490 cm	207	223	240	256	272	288	300	316	352	368	384	400	416	431	447	463	494	509	525	541	557	573	589	
500 cm	210	226	244	260	277	293	305	322	358	374	391	407	423	440	456	472	503	519	536	552	568	585	601	
Anzahl der Halterungen	2										3										4			

Bemerkung:

- werden beim motorbetriebenen Raffstore mehr als zwei Paare der Konsolen für Führungsschienen eingesetzt, wird ein Paar der Konsolen abgezogen -
- wird durch einen PVC Halter der FS in der Oberschiene ersetzt

Preise in €. Preis beinhaltet Standard-Ausführung des Produkts inkl. Verpackung, ohne Transportkosten und Montage.

Breite / Höhe	280 cm	290 cm	300 cm	310 cm	320 cm	330 cm	340 cm	350 cm	360 cm	370 cm	380 cm	390 cm	400 cm	410 cm	420 cm	430 cm	440 cm	450 cm	460 cm	470 cm	480 cm	490 cm	500 cm	Paare der Konsolen
50 cm	138	141	143	145	147	150	152	162	164	166	168	171	173	182	184	186	189	192	194	196	198	201	203	
60 cm	151	153	156	159	161	164	167	177	179	182	185	187	190	199	202	205	207	211	213	216	219	221	224	
70 cm	159	162	165	168	171	174	177	188	190	193	196	199	202	212	215	218	221	224	227	230	233	236	239	
80 cm	168	171	175	178	181	184	187	198	202	205	208	211	214	225	228	231	234	238	241	244	248	251	254	
90 cm	181	184	188	191	195	198	202	214	217	221	224	228	231	242	246	249	253	257	261	264	268	271	275	
100 cm	189	193	197	201	205	209	212	224	228	232	236	240	244	255	259	263	266	271	275	278	282	286	290	
110 cm	198	202	206	211	215	219	223	235	239	243	247	252	256	267	272	276	280	284	289	293	297	301	305	2
120 cm	211	215	220	224	228	233	237	250	255	259	264	268	273	285	290	294	298	304	308	313	317	321	326	
130 cm	219	224	229	234	238	243	248	261	266	271	275	280	285	298	302	307	312	317	322	332	337	341	346	
140 cm	232	237	242	247	252	257	262	276	282	287	292	297	302	315	320	331	336	342	347	352	357	362	367	
150 cm	241	246	251	257	262	267	273	287	293	298	303	309	314	333	339	344	349	355	361	366	371	377	382	
160 cm	249	255	261	266	272	278	283	298	304	309	320	326	332	346	352	357	363	369	375	380	386	391	397	
170 cm	266	272	278	284	290	296	302	318	329	335	341	347	353	368	374	380	386	392	398	404	410	416	422	
180 cm	275	281	287	294	300	306	318	334	340	346	353	359	365	380	387	393	399	406	412	419	425	431	437	
190 cm	287	294	300	307	319	326	332	349	356	362	369	375	382	398	405	411	418	425	432	439	445	452	458	
200 cm	296	303	310	322	329	336	343	360	367	374	380	387	394	411	418	424	431	439	446	453	460	466	473	
210 cm	305	317	324	332	339	346	353	371	378	385	392	399	406	423	430	438	445	453	460	467	474	481	488	
220 cm	323	330	338	345	353	360	368	386	393	401	408	416	423	441	448	456	463	472	479	487	494	502	509	3
230 cm	331	339	347	355	363	370	378	397	404	412	420	428	436	453	461	469	477	485	493	501	509	516	524	
240 cm	344	352	360	368	376	385	393	412	420	428	436	445	453	471	479	487	496	505	513	521	529	537	545	
250 cm	353	361	369	378	386	395	403	423	431	440	448	456	465	484	492	501	509	518	527	535	543	552	560	
260 cm	361	370	379	387	407	415	424	434	442	451	460	468	477	496	505	514	522	532	540	549	558	566	575	
270 cm	378	387	396	405	425	434	443	453	462	471	480	489	498	518	527	536	545	555	564	573	582	591	601	
280 cm	387	396	405	415	435	444	454	464	473	482	492	501	510	531	540	549	559	569	578	587	597	606	615	
290 cm	396	405	415	424	445	455	464	475	484	494	503	513	523	543	553	563	572	582	592	602	611	621	630	
300 cm	408	418	428	438	459	469	479	490	500	510	520	530	540	561	571	581	591	602	612	622	632	641	651	
310 cm	417	439	449	459	469	479	490	501	511	521	531	542	552	574	584	594	604	615	625	636	646	656	666	
320 cm	429	452	462	473	483	494	505	516	526	537	548	558	569	591	602	613	623	634	645	656	666	677	687	
330 cm	438	461	472	483	493	504	515	527	538	548	559	570	581	604	615	626	636	648	659	670	681	691	702	
340 cm	447	470	481	492	503	515	526	538	549	560	571	582	593	616	628	639	650	662	673	684	695	706	717	4
350 cm	459	483	494	506	517	529	540	553	564	576	587	599	610	634	646	657	669	681	692	704	715	727	738	
360 cm	468	492	504	516	528	539	551	564	575	587	599	611	622	647	658	670	682	694	706	718	730	741	753	
370 cm	480	505	517	529	542	554	566	579	591	603	615	627	639	664	677	689	701	714	726	738	750	762	774	
380 cm	489	514	527	539	552	564	576	590	602	614	627	639	652	677	689	702	714	727	740	752	764	777	789	
390 cm	498	524	536	549	562	574	587	600	613	626	638	651	664	690	702	715	728	741	754	766	779	792	804	
400 cm	510	537	550	563	576	589	602	616	629	642	655	668	681	707	720	733	746	760	773	786	799	812	825	
410 cm	523	550	563	577	590	603	617	631	644	657	671	684	697	724	737	751	764	778	791	805	818			
420 cm	536	563	577	590	604	618	631	646	660	673	687	701	714	742	755	769	783	797	811	824				
430 cm	544	572	586	600	614	628	642	657	671	685	699	712	726	754	768	782	796	811	825					
440 cm	553	582	596	610	624	638	653	668	682	696	710	724	738	767	781	795	809	824						
450 cm	566	595	609	624	638	653	667	683	697	712	726	741	756	785	799	814	828							5
460 cm	574	604	619	634	648	663	678	694	708	723	738	753	768	797	812	827								
470 cm	583	613	628	643	658	674	689	704	719	735	750	765	780	810	825									
480 cm	596	626	642	657	672	688	703	720	735	751	766	781	797	827										
490 cm	604	635	651	667	683	698	714	730	746	762	778	793	809											
500 cm	617	648	664	680	697	713	729	746	762	778	794	810	826											
Anzahl der Halterungen	4							5										6						

Bemerkung:

- werden beim motorbetriebenen Raffstore mehr als zwei Paare der Konsolen für Führungsschienen eingesetzt, wird ein Paar der Konsolen abgezogen -
- wird durch einen PVC Halter der FS in der Oberschiene ersetzt

4. Raffstores C-80 VENTAL

4.1 Produktspezifikation

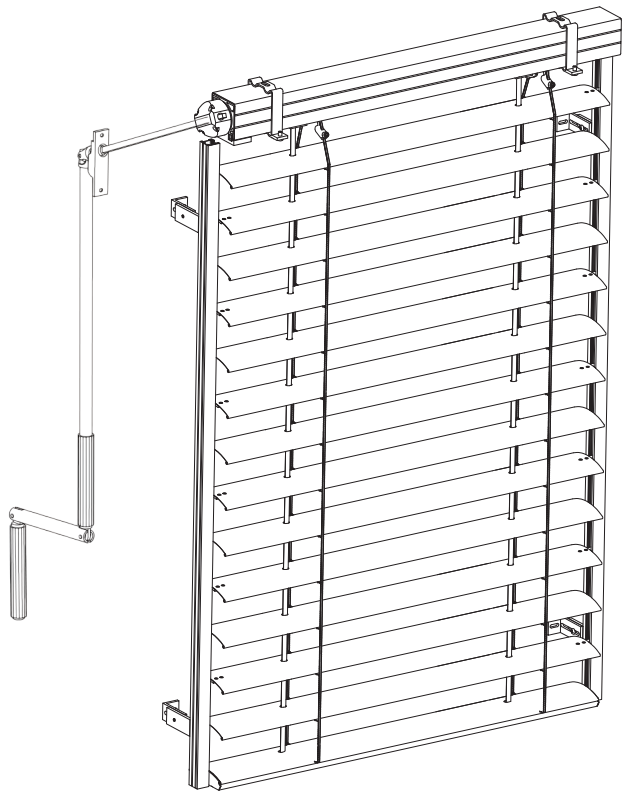

Standardausführung
✓ Kurbel Ø 15 mm - grau
✓ Getriebe, Durchführung POK 45°, ☐ 6 x 6 mm, Länge 31 cm
✓ Oberschiene 56 x 58 mm - verzinkt
✓ Montageträger MD 1 - verzinkt
✓ Führungsschienen VL (1, 2, 3) - silber eloxiert
✓ Führungszapfen - Metall
✓ Texband 8 mm
✓ Leiterkordel mittels Häkchen an der Lamelle befestigt
✓ Konsolen K 1 - silber eloxiert
✓ Standardfarbe der Lamelle nach unserer Kollektion
✓ einseitige Lamellenwendung
✓ Unterschiene - silber eloxiert
✓ Montagematerial
Weitere Ausführungsmöglichkeiten
✓ Ausführung MISTRAL
✓ Arbeitsstellung
✓ freitragendes System

Aufpreise siehe Seite 48 - 66.

Lamellenfarben - C-80 VENTAL			
Nr.	Bezeichnung	Liefertermin	Aufpreis
9010 140 H 9007 DB 703 7016	weiss silber grau (silber) dunkelgrau anthrazit	3 Wochen	nein

Grenzmasse

Grenzmasse														
RAFFSTORE	BEDIENUNG		Breite [cm]				Höhe [cm]				Max. Fläche eines Raffstores	Max. Breite bei Kupplung [m]		Max. Fläche bei Kupplung
			Min.		Min. garant.	Max.	Max. garant.	Min.	Min. garant.	Max.	Max. garant.		Bedienung seitlich	Bedienung mittig	
			Schiene	Seil											
C-80 VENTAL	Kurbel		50		50	590	500	35	50	590	500	8 m²	6	12	8 m²
	Motor	SOMFY	46	48								20 m²			36 m²
		GEIGER	48	50											

4.2 Ausführung

C-80 VENTAL

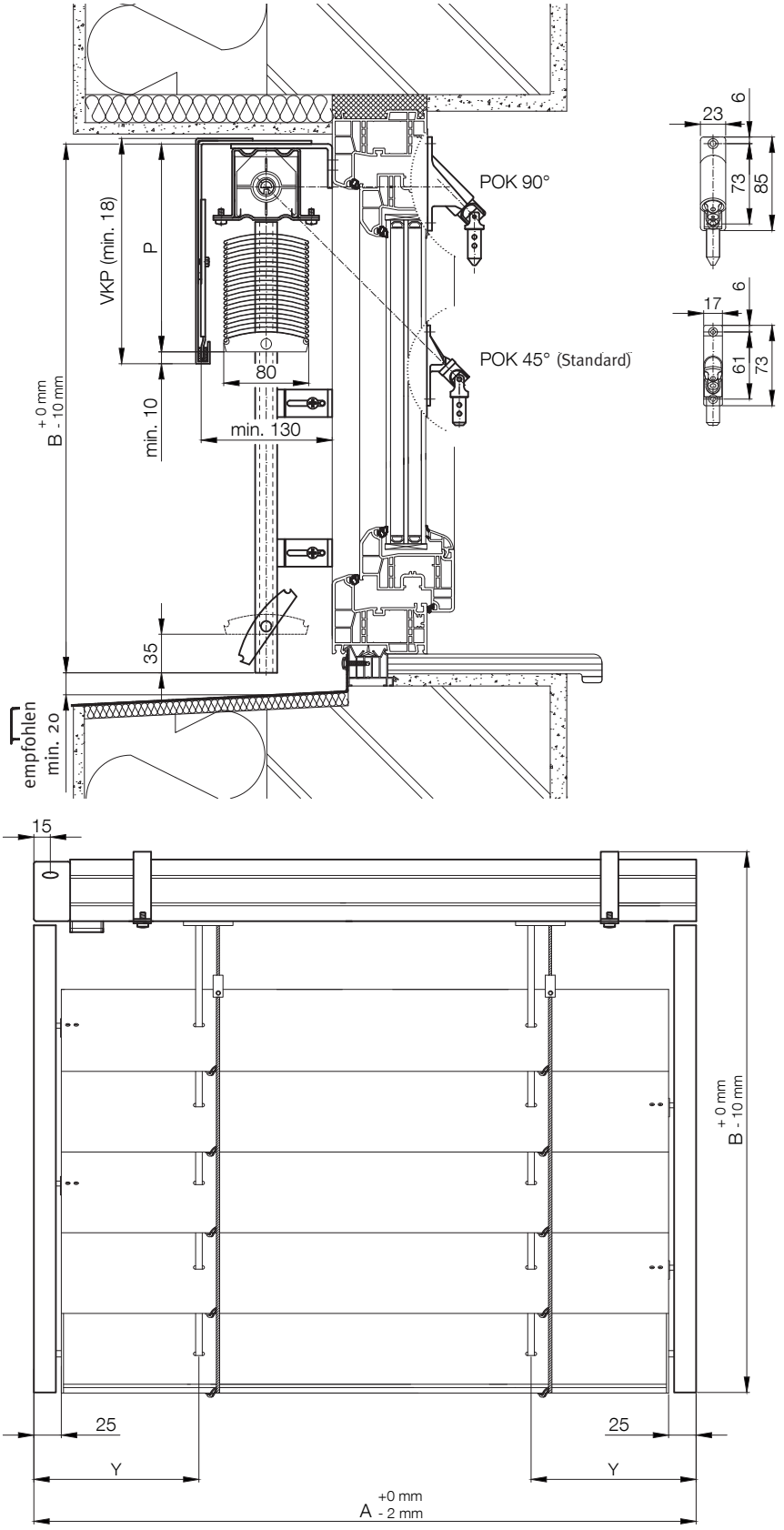

Achse des Texbandes - Kurbel		
A Breite (cm)	Y (mm)	
	Schiene	Seil
50 - 99,9	150	125
100 - 500	200	175

Achse des Texbandes - Motor		
A Breite (cm)	Y (mm)	
	Schiene	Seil
50 - 60	85	110
60,1 - 75	110	135
75,1 - 99,9	150	150
100 - 500	200	200

Legende: **A** - Raffstorebreite **B** - Raffstorehöhe **P** - Pakethöhe **Y** - Achse des Texbandes **VKP** - Schutzblechhöhe

4.3 Preisliste C-80 VENTAL

Breite / Höhe	50 cm	60 cm	70 cm	80 cm	90 cm	100 cm	110 cm	120 cm	130 cm	140 cm	150 cm	160 cm	170 cm	180 cm	190 cm	200 cm	210 cm	220 cm	230 cm	240 cm	250 cm	260 cm	270 cm	Paare der Konsolen
50 cm	80	83	86	90	93	95	94	96	99	102	111	113	116	118	121	124	126	129	131	134	143	146	148	
60 cm	83	86	90	93	97	100	98	101	104	107	117	120	122	125	128	131	134	137	140	142	152	155	158	
70 cm	87	90	95	98	102	106	105	108	111	114	125	128	131	135	138	141	144	148	151	154	165	168	171	
80 cm	90	93	98	102	106	110	109	113	116	120	131	134	138	141	145	148	152	155	159	162	174	177	181	
90 cm	93	98	103	107	112	116	115	119	123	127	139	143	147	151	155	159	162	166	170	174	186	190	194	
100 cm	96	101	106	111	116	120	120	124	128	133	145	149	153	158	162	166	170	174	178	183	195	199	203	
110 cm	100	105	111	116	121	126	126	131	135	140	153	158	162	167	171	176	181	185	190	194	207	212	217	2
120 cm	103	108	114	120	125	130	131	136	140	145	159	164	169	174	178	183	188	193	198	203	216	221	226	
130 cm	107	113	119	125	131	136	137	142	147	153	167	172	178	183	188	193	199	204	209	214	229	234	239	
140 cm	110	116	122	129	135	140	142	147	153	158	173	179	184	190	195	201	206	212	217	223	238	243	249	
150 cm	114	120	127	134	140	146	148	154	160	165	181	187	193	199	205	211	217	223	229	234	250	256	262	
160 cm	117	123	131	137	144	150	152	159	165	171	187	194	200	206	212	218	224	231	237	243	259	266	272	
170 cm	126	133	141	148	155	162	164	170	177	184	201	207	214	221	227	234	240	247	253	260	277	284	290	
180 cm	130	137	145	153	160	167	170	177	184	191	209	216	223	230	237	244	251	258	265	272	290	297	303	
190 cm	133	140	149	157	164	172	175	182	189	196	215	222	229	237	244	251	258	266	273	280	299	306	313	
200 cm	137	145	153	162	170	177	181	188	196	204	223	231	238	246	254	261	269	276	284	292	311	319	326	
210 cm	140	148	157	165	174	182	185	193	201	209	229	237	245	253	261	269	276	284	292	300	320	328	336	
220 cm	143	152	161	170	179	188	192	200	208	216	237	245	254	262	270	279	287	295	303	312	332	341	349	3
230 cm	146	155	165	174	183	192	196	205	213	222	243	252	260	269	277	286	295	303	312	320	341	350	365	
240 cm	150	159	170	179	189	198	202	211	220	229	251	260	269	278	287	296	305	314	323	332	354	370	379	
250 cm	153	163	173	183	193	202	207	216	225	235	257	267	276	285	294	303	313	322	331	340	370	379	388	
260 cm	157	167	178	188	198	208	213	223	232	255	265	275	285	294	304	313	323	333	355	372	382	392	401	
270 cm	165	176	187	197	208	218	223	233	243	266	277	287	297	306	316	326	336	346	376	386	396	406	416	
280 cm	169	180	191	202	213	223	229	240	250	274	285	295	305	316	326	336	347	364	388	398	409	419	429	
290 cm	172	183	195	206	217	228	234	245	255	280	291	301	312	323	333	344	361	372	396	407	418	428	439	
300 cm	176	187	199	211	223	233	240	251	262	287	299	310	321	332	343	354	371	382	408	419	430	441	452	
310 cm	180	191	204	216	228	239	246	258	284	295	307	318	330	341	352	371	397	408	419	431	443	454	465	
320 cm	183	195	207	220	232	244	251	263	289	301	313	325	336	348	366	378	405	416	428	439	452	463	475	
330 cm	187	199	212	225	237	249	257	269	297	309	321	333	345	357	376	388	415	427	439	451	464	476	488	
340 cm	190	202	216	229	241	254	262	274	302	314	327	340	352	371	383	395	423	436	448	460	473	485	498	4
350 cm	193	206	220	233	247	259	268	281	309	322	335	348	361	380	393	405	434	447	460	472	486	498	511	
360 cm	196	210	224	237	251	264	273	285	315	328	341	354	374	387	400	413	442	455	468	481	495	508	520	
370 cm	200	214	228	242	256	270	279	292	322	335	350	363	383	396	410	423	453	466	480	493	507	520	534	
380 cm	203	217	232	246	260	274	283	297	328	341	356	376	389	403	417	430	461	475	488	502	516	530	543	
390 cm	207	221	236	251	266	280	289	303	335	349	364	384	398	412	426	440	472	486	500	514	528	542	556	
400 cm	210	225	240	255	270	284	294	308	340	355	370	391	405	419	433	448	480	494	508	522	537	552	566	
410 cm	219	234	250	265	281	295	306	320	353	368	390	405	419	434	448	463	496	511	525	540	555	570	585	
420 cm	222	237	253	269	285	300	310	325	359	373	396	411	426	441	456	470	504	519	534	549	564	579	594	
430 cm	226	242	258	274	290	305	316	332	366	388	404	419	435	450	465	481	515	530	545	561	577	592	607	
440 cm	230	246	263	279	295	311	323	338	373	396	412	428	444	459	475	491	526	541	557	573	589	605	621	
450 cm	233	249	266	283	299	315	327	343	379	401	418	434	450	466	482	498	533	549	565	581	598	614	630	
460 cm	237	253	271	288	305	321	333	350	386	409	426	443	459	475	492	508	544	561	577	593	611	627	643	5
470 cm	240	257	274	292	309	326	338	355	398	415	432	449	466	482	499	515	552	569	586	602	620	636	653	
480 cm	243	261	279	297	314	331	344	361	406	423	440	457	474	491	508	526	563	580	597	614	632	649	666	
490 cm	246	264	282	300	318	336	349	366	411	428	446	464	481	498	516	533	571	588	606	623	641	658	676	
500 cm	250	268	287	305	324	341	355	373	418	436	454	472	490	508	525	543	582	600	617	635	653	671	689	
Anzahl der Halterungen	2										3										4			

Bemerkung:

- werden beim motorbetriebenen Raffstore mehr als zwei Paare der Konsolen für Führungsschienen eingesetzt, wird ein Paar der Konsolen abgezogen -
- wird durch einen PVC Halter der FS in der Oberschiene ersetzt

Preise in €. Preis beinhaltet Standard-Ausführung des Produkts inkl. Verpackung, ohne Transportkosten und Montage.

Breite / Höhe	280 cm	290 cm	300 cm	310 cm	320 cm	330 cm	340 cm	350 cm	360 cm	370 cm	380 cm	390 cm	400 cm	410 cm	420 cm	430 cm	440 cm	450 cm	460 cm	470 cm	480 cm	490 cm	500 cm	Paare der Konsolen
50 cm	151	153	156	159	161	164	166	176	178	181	183	186	188	197	200	202	205	208	211	213	216	218	221	
60 cm	161	164	166	169	172	175	178	188	190	193	196	199	202	211	214	217	219	223	226	229	232	234	237	
70 cm	174	178	181	184	187	191	194	204	208	211	214	217	221	230	234	237	240	244	247	251	254	257	260	
80 cm	184	188	191	195	198	202	205	216	220	223	227	230	234	244	248	251	255	259	263	266	270	273	277	
90 cm	198	202	206	209	213	217	221	233	237	241	245	249	253	264	268	272	275	280	284	288	292	296	300	
100 cm	208	212	216	220	224	228	233	245	249	253	258	262	266	278	282	286	290	295	299	304	308	312	316	
110 cm	221	226	230	235	239	244	249	262	266	271	276	280	285	297	302	306	311	316	321	325	330	334	339	2
120 cm	231	236	241	246	250	255	260	274	279	284	288	293	298	311	316	321	326	331	336	341	346	351	355	
130 cm	245	250	255	260	266	271	276	291	296	301	306	312	317	331	336	341	346	352	358	370	375	380	385	
140 cm	254	260	265	271	276	282	287	303	308	314	319	325	330	345	350	362	368	374	380	385	391	396	402	
150 cm	268	274	280	286	292	298	303	319	325	331	337	343	349	371	377	383	388	395	401	407	413	419	425	
160 cm	278	284	290	296	303	309	315	331	338	344	357	363	369	385	391	397	403	410	416	422	429	435	441	
170 cm	297	303	310	317	323	330	336	353	367	373	380	386	393	410	416	423	429	437	443	450	456	463	469	
180 cm	310	317	324	331	338	345	359	377	384	391	398	405	412	429	436	443	450	458	465	471	478	485	492	
190 cm	320	327	335	342	356	363	370	389	396	403	411	418	425	443	450	457	465	473	480	487	494	501	509	
200 cm	334	341	349	363	371	379	386	406	413	421	429	436	444	462	470	478	485	494	501	509	516	524	532	
210 cm	344	358	366	374	382	390	398	418	426	434	441	449	457	476	484	492	500	509	517	524	532	540	548	
220 cm	364	372	381	389	397	405	414	434	443	451	459	468	476	496	504	512	521	530	538	546	555	563	571	3
230 cm	374	382	391	400	408	417	425	446	455	464	472	481	489	510	518	527	535	545	553	562	570	579	587	
240 cm	387	396	405	414	423	432	441	463	472	481	490	499	508	529	538	547	556	566	575	584	593	602	610	
250 cm	397	407	416	425	434	443	453	475	484	494	503	512	521	543	552	562	571	581	590	599	608	618	627	
260 cm	411	421	430	440	462	472	482	492	502	511	521	530	540	563	572	582	591	602	611	621	631	640	650	
270 cm	426	436	446	456	479	489	499	509	519	529	539	549	559	582	592	602	612	622	632	642	652	662	672	
280 cm	440	450	460	471	494	505	515	526	536	547	557	567	577	601	612	622	632	643	654	664	674	684	695	
290 cm	450	460	471	481	506	516	527	538	549	559	570	580	591	615	626	636	647	658	669	679	690	700	711	
300 cm	463	474	485	496	521	532	543	555	566	577	588	599	610	635	646	657	668	679	690	701	712	723	734	
310 cm	477	503	514	525	537	548	559	572	583	594	606	617	628	654	666	677	688	700	712	723	734	746	757	
320 cm	487	513	525	536	548	560	571	584	595	607	618	630	642	668	680	691	703	715	727	739	750	762	773	
330 cm	500	528	540	552	564	576	588	600	612	624	636	648	660	688	700	712	724	736	748	760	772	784	796	
340 cm	510	538	550	562	575	587	599	612	625	637	649	661	674	702	714	726	738	751	764	776	788	801	813	4
350 cm	524	552	565	578	590	603	616	629	642	654	667	680	692	721	734	746	759	772	785	798	810	823	836	
360 cm	533	563	576	589	602	614	627	641	654	667	680	693	706	735	748	761	774	788	800	813	826	839	852	
370 cm	547	577	590	604	617	630	644	658	671	684	698	711	724	754	768	781	794	809	822	835	849	862	875	
380 cm	557	588	601	615	628	642	655	670	683	697	711	724	738	768	782	796	809	824	837	851	864	878	892	
390 cm	570	602	616	630	644	658	672	687	701	715	728	742	756	788	802	816	830	845	859	873	887	901	915	
400 cm	580	612	627	641	655	669	684	699	713	727	741	756	770	802	816	830	845	860	874	888	902	917	931	
410 cm	599	632	647	661	676	691	705	721	735	750	765	779	794	827	841	856	871	886	901	915	930			
420 cm	609	642	657	672	687	702	717	733	748	763	777	792	807	841	856	870	885	901	916	931				
430 cm	623	657	672	687	703	718	733	749	765	780	795	811	826	860	875	891	906	922	937					
440 cm	636	671	687	703	718	734	750	766	782	798	813	829	845	880	895	911	927	943						
450 cm	646	682	698	713	729	745	761	778	794	810	826	842	858	894	909	925	941							
460 cm	660	696	712	729	745	761	778	795	811	828	844	860	877	913	929	946								5
470 cm	670	706	723	740	756	773	789	807	824	840	857	873	890	927	944									
480 cm	683	721	738	755	772	789	806	824	841	858	875	892	909	946										
490 cm	693	731	748	766	783	800	818	836	853	870	888	905	922											
500 cm	707	745	763	781	799	816	834	852	870	888	905	923	941											
Anzahl der Halterungen	4							5										6						

Bemerkung:

- werden beim motorbetriebenen Raffstore mehr als zwei Paare der Konsolen für Führungsschienen eingesetzt, wird ein Paar der Konsolen abgezogen -
- wird durch einen PVC Halter der FS in der Oberschiene ersetzt

5. Raffstores C-60

5.1 Produktspezifikation

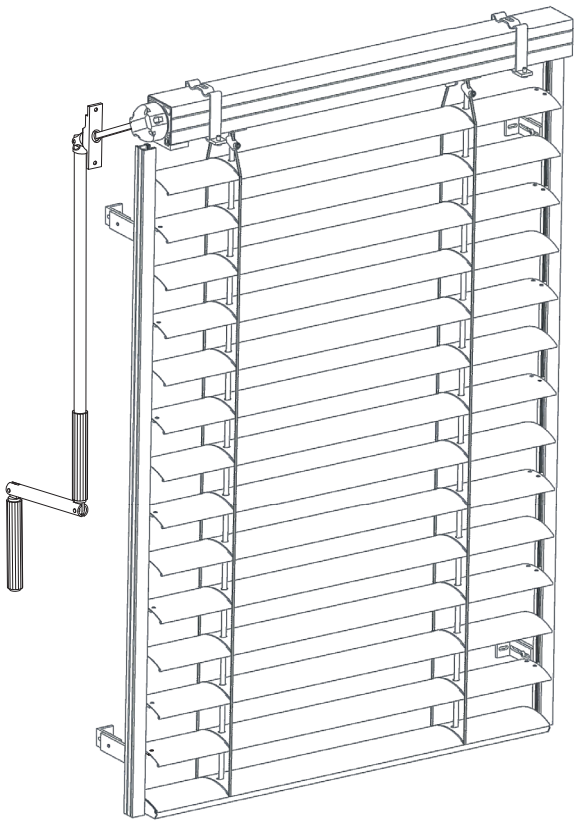

Standardausführung
✓ Kurbel Ø 15 mm - grau
✓ Getriebe, Durchführung POK 45°, ☐ 6 x 6 mm, Länge 31 cm
✓ Oberschiene 56 x 58 mm - verzinkt
✓ Montageträger MD 1 - verzinkt
✓ Führungsschienen VL (1, 2, 3) - silber eloxiert
✓ Konsolen K 1 - silber eloxiert
✓ Führungszapfen - Kunststoff
✓ Texband 8 mm
✓ Standardfarbe der Lamelle nach unserer Kollektion
✓ einseitige Lamellenwendung
✓ Unterschiene - silber eloxiert
✓ Montagematerial
Weitere Ausführungsmöglichkeiten
✓ beidseitige Lamellenwendung
✓ Ausführung MISTRAL
✓ freitragendes System

Aufpreise siehe Seite 48 - 66.

Lamellenfarben - C-60			
Nr.	Bezeichnung	Liefertermin	Aufpreis
9010 140 H 9007 DB 703 7016	weiss silber grau (silber) dunkelgrau anthrazit	1 Woche	nein

Grenzmasse

Grenzmasse														
RAFFSTORE	BEDIENUNG		Breite [cm]					Höhe [cm]				Max. Fläche eines Raffstores	Max. Breite bei Kupplung [m]		Max. Fläche bei Kupplung
			Min.		Min. garant.	Max.	Max. garant.	Min.	Min. garant.	Max.	Max. garant.		Bedienung seitlich	Bedienung mittig	
			Schiene	Seil											
C-60	Kurbel		45		50	590	500	35	50	590	500	8 m²	6	12	8 m²
	Motor	SOMFY	47	48								20 m²			36 m²
		GEIGER	49	50											

5.2 Ausführung

C-60

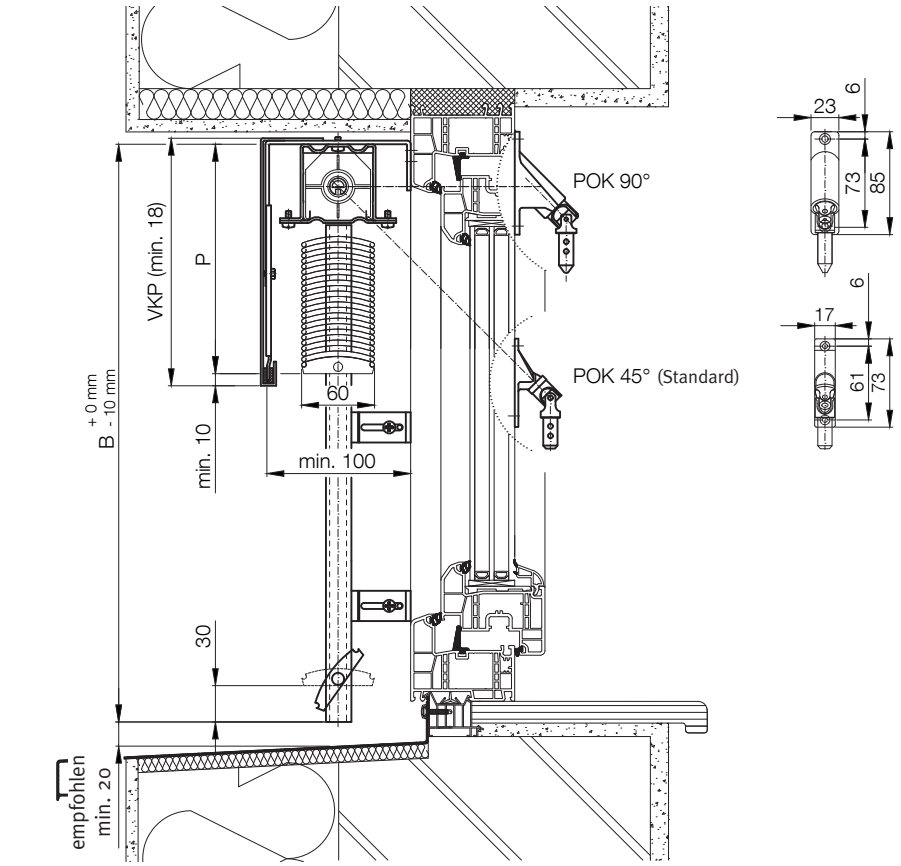

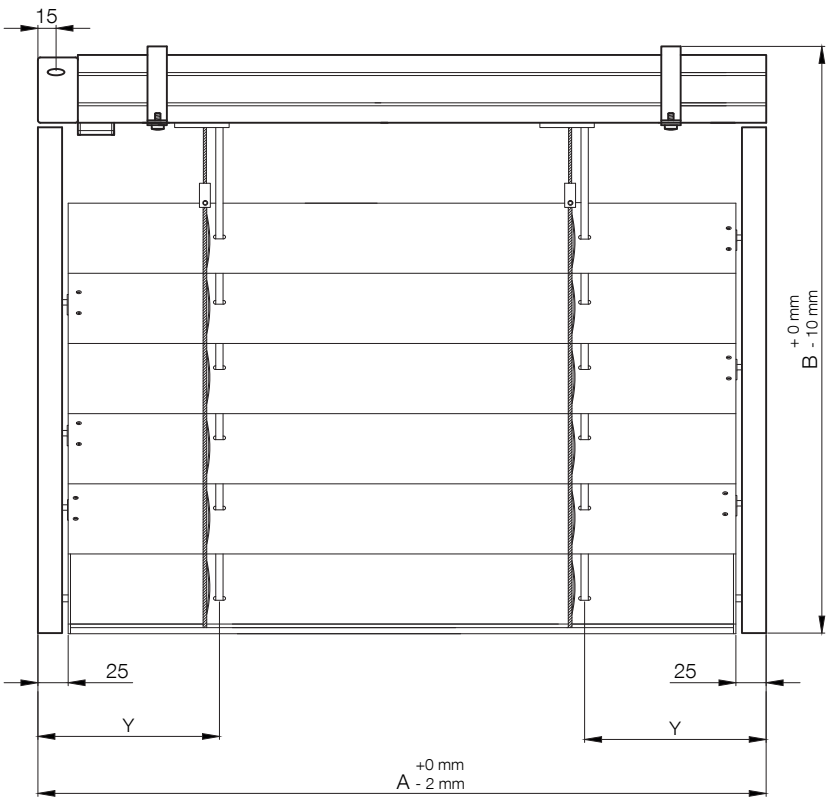

Achse des Texbandes - Kurbel		
A Breite (cm)	Y (mm)	
	Schiene	Seil
50 - 99,9	150	125
100 - 500	200	175

Achse des Texbandes - Motor		
A Breite (cm)	Y (mm)	
	Schiene	Seil
50 - 60	85	110
60,1 - 75	110	135
75,1 - 99,9	150	150
100 - 500	200	200

Legende: **A** - Raffstorebreite **B** - Raffstorehöhe **P** - Pakethöhe **Y** - Achse des Texbandes **VKP** - Schutzblechhöhe

5.3 Preisliste C-60

Breite / Höhe	50 cm	60 cm	70 cm	80 cm	90 cm	100 cm	110 cm	120 cm	130 cm	140 cm	150 cm	160 cm	170 cm	180 cm	190 cm	200 cm	210 cm	220 cm	230 cm	240 cm	250 cm	260 cm	270 cm	Paare der Konsolen
50 cm	77	80	83	86	89	92	90	93	95	97	107	110	112	114	117	119	122	124	126	129	139	141	143	
60 cm	81	84	87	91	94	97	95	98	101	104	114	117	120	122	125	128	130	133	136	138	149	152	154	
70 cm	83	86	90	94	98	101	99	102	105	108	119	122	125	128	131	134	137	140	143	146	157	160	163	
80 cm	86	90	94	98	102	105	105	108	111	115	126	129	133	136	139	142	146	149	152	156	167	170	174	
90 cm	90	94	98	103	107	110	110	114	117	121	133	137	140	144	147	151	155	158	162	165	178	181	185	
100 cm	93	97	102	107	111	115	115	119	123	127	140	144	148	152	155	159	163	167	171	175	188	192	196	
110 cm	96	101	106	111	116	120	120	125	129	133	147	151	155	159	164	168	172	176	181	185	198	202	207	2
120 cm	99	104	110	115	120	125	126	130	135	139	153	158	162	167	172	176	181	185	190	195	208	213	218	
130 cm	103	108	114	120	125	130	131	136	141	146	160	165	170	175	180	185	190	195	199	204	219	224	229	
140 cm	105	111	117	123	129	134	135	140	145	151	165	170	176	181	186	191	196	201	207	212	227	232	237	
150 cm	109	114	121	127	133	139	140	146	151	157	172	178	183	189	194	200	205	211	216	222	237	242	248	
160 cm	112	118	125	131	138	144	146	151	157	163	179	185	191	196	202	208	214	220	225	231	247	253	259	
170 cm	120	126	133	140	147	153	155	161	168	174	190	196	202	209	215	221	227	233	239	246	262	268	274	
180 cm	123	130	137	144	151	158	160	167	173	180	197	203	210	216	223	229	236	242	249	255	272	279	285	
190 cm	126	133	141	149	156	163	166	173	179	186	204	211	217	224	231	238	245	251	258	265	283	289	296	
200 cm	129	136	144	152	160	167	170	177	184	191	209	216	223	230	237	244	251	258	265	272	290	297	305	
210 cm	132	140	148	156	164	172	175	182	190	197	216	223	230	238	245	253	260	267	275	282	301	308	316	
220 cm	135	143	152	160	169	177	180	188	196	203	222	230	238	246	253	261	269	277	284	292	311	319	326	3
230 cm	139	147	156	165	173	181	186	194	202	210	229	237	245	253	261	270	278	286	294	302	321	329	343	
240 cm	142	151	160	169	178	186	191	199	208	216	236	244	253	261	270	278	286	295	303	312	332	346	354	
250 cm	145	154	164	173	183	191	196	205	213	222	243	252	260	269	278	286	295	304	313	321	348	356	365	
260 cm	148	158	168	177	187	196	201	210	219	240	250	259	268	277	286	295	304	313	333	348	358	367	376	
270 cm	155	165	175	185	195	204	210	219	228	249	259	269	278	287	296	306	315	324	351	360	370	380	389	
280 cm	159	169	179	190	200	209	215	225	234	256	266	276	285	295	305	314	324	339	361	370	381	390	400	
290 cm	162	172	183	194	204	214	220	230	240	262	273	283	293	303	313	323	338	348	370	380	391	401	411	
300 cm	165	176	187	198	209	219	226	236	246	269	280	290	300	311	321	331	347	357	380	390	401	412	422	
310 cm	168	179	191	202	214	224	231	241	265	275	286	297	308	318	329	345	368	379	390	400	412	422	433	
320 cm	172	183	195	207	218	229	236	247	271	282	293	304	315	326	343	354	377	388	399	410	422	433	444	
330 cm	175	187	199	211	223	234	241	253	277	288	300	311	323	334	351	362	386	398	409	420	432	443	455	
340 cm	178	189	202	214	226	238	245	257	282	293	305	317	328	345	357	369	393	405	416	428	440	451	463	4
350 cm	181	193	206	218	231	243	251	262	288	299	312	324	336	353	365	377	402	414	426	438	450	462	474	
360 cm	184	197	210	223	235	248	256	268	294	306	319	331	349	361	373	385	411	423	436	448	461	473	485	
370 cm	187	200	214	227	240	253	261	274	300	312	326	338	356	369	381	394	420	433	445	458	471	483	496	
380 cm	191	204	218	231	245	257	266	279	306	319	332	351	364	377	389	402	429	442	455	468	481	494	507	
390 cm	194	207	222	235	249	262	272	285	312	325	339	358	371	384	398	411	438	451	464	478	492	505	518	
400 cm	197	211	225	240	254	267	277	290	318	332	346	365	379	392	406	419	447	461	474	488	502	515	529	
410 cm	204	218	233	247	262	276	285	299	327	341	361	375	389	403	416	430	458	472	486	500	514	528	542	
420 cm	208	222	237	252	266	280	291	305	334	348	368	382	396	410	424	438	467	482	496	510	524	539	553	
430 cm	211	225	241	256	271	285	296	310	340	360	375	389	404	418	433	447	476	491	505	520	535	549	564	
440 cm	214	229	245	260	276	290	301	316	346	366	382	396	411	426	441	455	485	500	515	530	545	560	575	
450 cm	217	233	249	264	280	295	306	321	352	373	389	404	419	434	449	464	494	509	525	540	555	570	586	
460 cm	221	236	253	269	285	300	312	327	358	379	395	411	426	441	457	472	503	519	534	550	566	581	597	5
470 cm	223	239	256	272	288	304	316	331	369	384	401	416	432	447	463	479	510	526	542	557	574	589	605	
480 cm	226	243	260	276	293	309	321	337	375	391	407	423	439	455	471	487	519	535	551	567	584	600	616	
490 cm	230	246	264	281	297	314	326	342	381	397	414	430	447	463	479	496	528	545	561	577	594	610	627	
500 cm	233	250	268	285	302	319	331	348	387	404	421	437	454	471	487	504	537	554	570	587	604	621	638	
Anzahl der Halterungen	2										3										4			

Bemerkung:

- werden beim motorbetriebenen Raffstore mehr als zwei Paare der Konsolen für Führungsschienen eingesetzt, wird ein Paar der Konsolen abgezogen -
- wird durch einen PVC Halter der FS in der Oberschiene ersetzt

Preise in €. Preis beinhaltet Standard-Ausführung des Produkts inkl. Verpackung, ohne Transportkosten und Montage.

Breite / Höhe	280 cm	290 cm	300 cm	310 cm	320 cm	330 cm	340 cm	350 cm	360 cm	370 cm	380 cm	390 cm	400 cm	410 cm	420 cm	430 cm	440 cm	450 cm	460 cm	470 cm	480 cm	490 cm	500 cm	Paare der Konsolen
50 cm	146	148	151	153	155	158	160	170	173	175	177	180	182	191	194	196	198	202	204	206	209	211	213	
60 cm	157	160	163	165	168	171	173	184	187	189	192	195	198	207	210	213	216	219	222	224	227	230	232	
70 cm	166	169	172	174	177	180	183	194	197	200	203	206	209	219	222	225	228	232	235	238	241	244	247	
80 cm	177	180	184	187	190	193	197	208	211	215	218	221	225	235	239	242	245	249	253	256	259	262	266	
90 cm	188	192	195	199	203	206	210	222	226	229	233	236	240	251	255	259	262	267	270	274	277	281	285	
100 cm	200	204	207	211	215	219	223	236	240	244	248	252	256	268	271	275	279	284	288	292	296	300	304	
110 cm	211	215	219	224	228	232	237	250	254	258	263	267	271	284	288	292	296	301	306	310	314	318	323	2
120 cm	222	227	231	236	241	245	250	264	268	273	277	282	287	300	304	309	313	319	323	328	333	337	342	
130 cm	234	238	243	248	253	258	263	277	282	287	292	297	302	316	321	326	330	336	341	352	357	362	366	
140 cm	242	247	252	258	263	268	273	288	293	298	303	308	314	328	333	344	349	355	360	365	370	375	381	
150 cm	253	259	264	270	275	281	286	302	307	313	318	324	329	349	355	360	366	372	378	383	389	394	400	
160 cm	265	270	276	282	288	294	300	316	321	327	339	345	350	365	371	377	383	390	395	401	407	413	419	
170 cm	280	287	293	299	305	311	317	334	346	352	358	364	370	386	392	398	405	411	418	424	430	436	442	
180 cm	292	298	305	311	318	324	336	353	360	366	373	379	386	402	409	415	422	429	435	442	448	455	461	
190 cm	303	310	317	324	336	343	350	367	374	381	388	395	401	418	425	432	439	446	453	460	467	473	480	
200 cm	312	319	326	338	346	353	360	378	385	392	399	406	413	430	437	444	451	459	466	473	480	487	494	
210 cm	323	336	343	351	358	366	373	391	399	406	414	421	428	446	454	461	468	476	484	491	499	506	513	
220 cm	340	348	355	363	371	379	386	405	413	421	428	436	444	462	470	478	485	494	502	509	517	525	532	3
230 cm	351	359	367	375	383	391	400	419	427	435	443	451	459	478	486	494	502	511	519	527	535	543	551	
240 cm	363	371	379	388	396	404	413	433	441	450	458	467	475	494	503	511	519	529	537	545	554	562	571	
250 cm	374	383	391	400	409	417	426	447	456	464	473	482	490	510	519	528	537	546	555	563	572	581	590	
260 cm	385	394	403	412	433	442	451	461	470	479	488	497	506	526	535	545	554	563	572	581	590	600	609	
270 cm	398	407	417	426	447	456	466	476	485	494	503	513	522	543	552	561	571	581	590	599	609	618	627	
280 cm	409	419	429	438	460	469	479	489	499	509	518	528	537	559	569	578	588	598	608	617	627	637	646	
290 cm	421	431	441	451	473	483	493	503	513	523	533	543	553	575	585	595	605	616	625	635	645	655	665	
300 cm	432	442	453	463	485	496	506	517	527	538	548	558	568	591	601	612	622	633	643	653	664	674	684	
310 cm	443	467	477	488	498	509	520	531	542	552	563	573	584	607	618	628	639	650	661	671	682	693	703	
320 cm	455	478	489	500	511	522	533	545	556	567	578	589	599	623	634	645	656	668	679	690	700	711	722	
330 cm	466	490	502	513	524	535	547	559	570	581	592	604	615	639	650	662	673	685	696	708	719	730	741	
340 cm	474	499	511	522	534	545	557	569	580	592	603	615	627	651	663	674	686	698	709	721	732	744	756	4
350 cm	486	511	523	535	547	558	570	583	595	606	618	630	642	667	679	691	703	715	727	739	751	763	775	
360 cm	497	523	535	547	559	572	584	597	609	621	633	645	658	683	695	708	720	733	745	757	769	781	794	
370 cm	508	535	547	560	572	585	597	611	623	636	648	661	673	699	712	724	737	750	763	775	788	800	813	
380 cm	520	547	559	572	585	598	611	624	637	650	663	676	689	715	728	741	754	767	780	793	806	819	832	
390 cm	531	558	572	585	598	611	624	638	651	665	678	691	704	731	745	758	771	785	798	811	824	838	851	
400 cm	542	570	584	597	611	624	638	652	666	679	693	706	720	748	761	775	788	802	816	829	843	856	870	
410 cm	555	584	597	611	625	639	652	667	681	694	708	722	736	764	778	791	805	820	833	847	861			
420 cm	567	596	610	624	638	652	666	681	695	709	723	737	751	780	794	808	822	837	851	865				
430 cm	578	607	622	636	651	665	679	695	709	723	738	752	767	796	810	825	839	854	869					
440 cm	589	619	634	649	664	678	693	708	723	738	753	767	782	812	827	842	856	872						
450 cm	601	631	646	661	676	691	706	722	737	752	767	783	798	828	843	858	873							
460 cm	612	643	658	674	689	705	720	736	752	767	782	798	813	844	860	875								5
470 cm	620	652	668	683	699	714	730	746	762	778	793	809	825	856	872									
480 cm	632	664	680	696	712	728	744	760	776	792	808	824	840	872										
490 cm	643	676	692	708	725	741	757	774	790	807	823	839	856											
500 cm	654	688	704	721	737	754	771	788	805	821	838	855	871											
Anzahl der Halterungen	4							5										6						

Bemerkung:

- werden beim motorbetriebenen Raffstore mehr als zwei Paare der Konsolen für Führungsschienen eingesetzt, wird ein Paar der Konsolen abgezogen -
- wird durch einen PVC Halter der FS in der Oberschiene ersetzt

6. Raffstores Z-90 NOVAL

6.1 Produktspezifikation

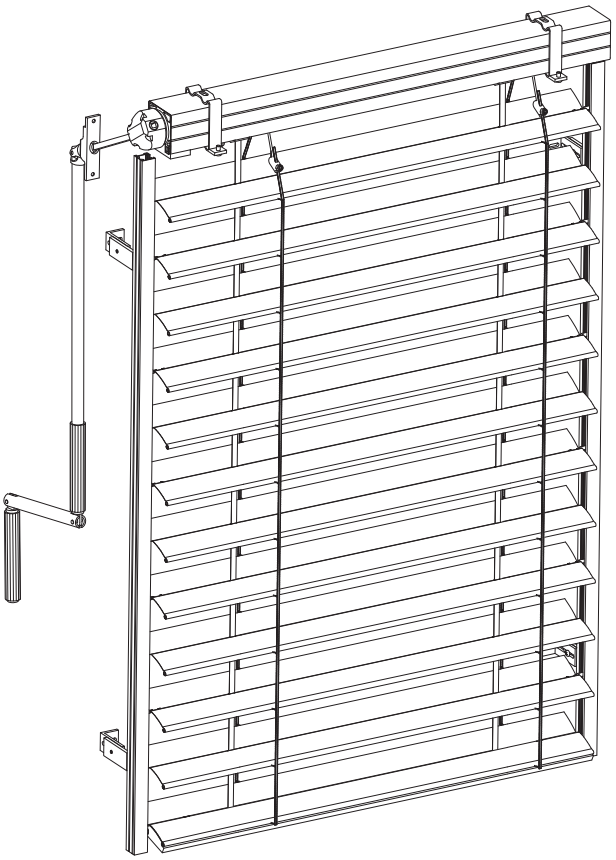

Standardausführung
✓ Kurbel Ø 15 mm - grau
✓ Getriebe, Durchführung POK 45°, ☐ 6 x 6 mm, Länge 31 cm
✓ Oberschiene 56 x 58 mm - verzinkt
✓ Montageträger MD 1 - verzinkt
✓ Führungsschienen VL (1, 2, 3) - silber eloxiert
✓ Führungszapfen - Metall
✓ Texband 8 mm
✓ Leiterkordel mittels Häkchen an der Lamelle befestigt
✓ Konsolen K 1 - silber eloxiert
✓ Standardfarbe der Lamelle nach unserer Kollektion
✓ einseitige Lamellenwendung
✓ Unterschiene - silber eloxiert
✓ Montagematerial
Weitere Ausführungsmöglichkeiten
✓ Arbeitsstellung
✓ freitragendes System
✓ Ausführung MISTRAL

Aufpreise siehe Seite 48 - 66.

Lamellenfarben - Z-90 NOVAL

Nr.	Bezeichnung	Liefertermin	Aufpreis
010	weiss	1 Woche	nein
9010	weiss		
140 S	aluminiumweiss		
140 H	silber		
9007	grau (silber)		
DB 703	dunkelgrau		
130	grau		
240	hellbeige		
220	dunkelgrün		
780 H	bronze hell		
780 D	bronze dunkel		
071	braun		

Nr.	Bezeichnung	Liefertermin	Aufpreis
7022	grau	1 Woche	nein
7016	anthrazit		
905	schwarz		
110	beige		
330	purpurrot		
120	terracotta		
720	chromgelb		
904	lichtgrau		
909	grünbeige		
908	türkis		
906	blitzblau		
2900	dunkelgrau		

Grenzmasse

Grenzmasse

RAFFSTORE	BEDIENUNG		Breite [cm] Min. Schiene	Breite [cm] Min. Seil	Breite [cm] Min. garant.	Breite [cm] Max.	Breite [cm] Max. garant.	Höhe [cm] Min.	Höhe [cm] Min. garant.	Höhe [cm] Max.	Höhe [cm] Max. garant.	Max. Fläche eines Raffstores	Max. Breite bei Kupplung [m] Bedienung seitlich	Max. Breite bei Kupplung [m] Bedienung mittig	Max. Fläche bei Kupplung
Z-90 NOVAL	Kurbel		50		50	590	500	35	50	590	500	8 m²	6	12	8 m²
	Motor	SOMFY	46	48								20 m²			36 m²
		GEIGER	48	50											

6.2 Ausführung

Z-90 NOVAL

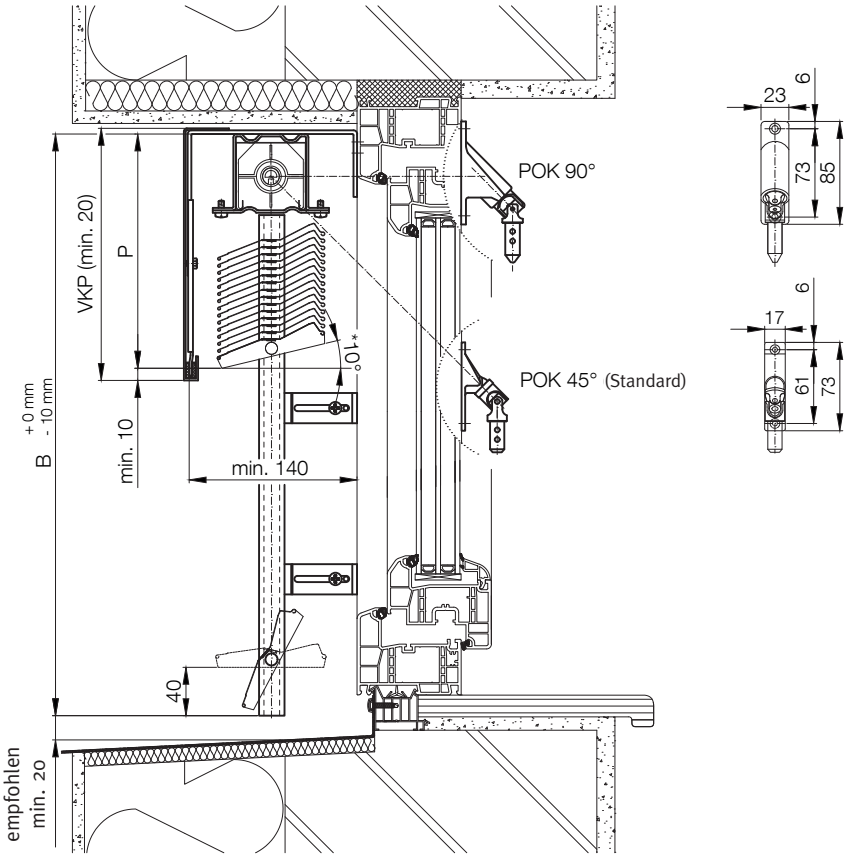

* Winkel ist ca. –Wert.

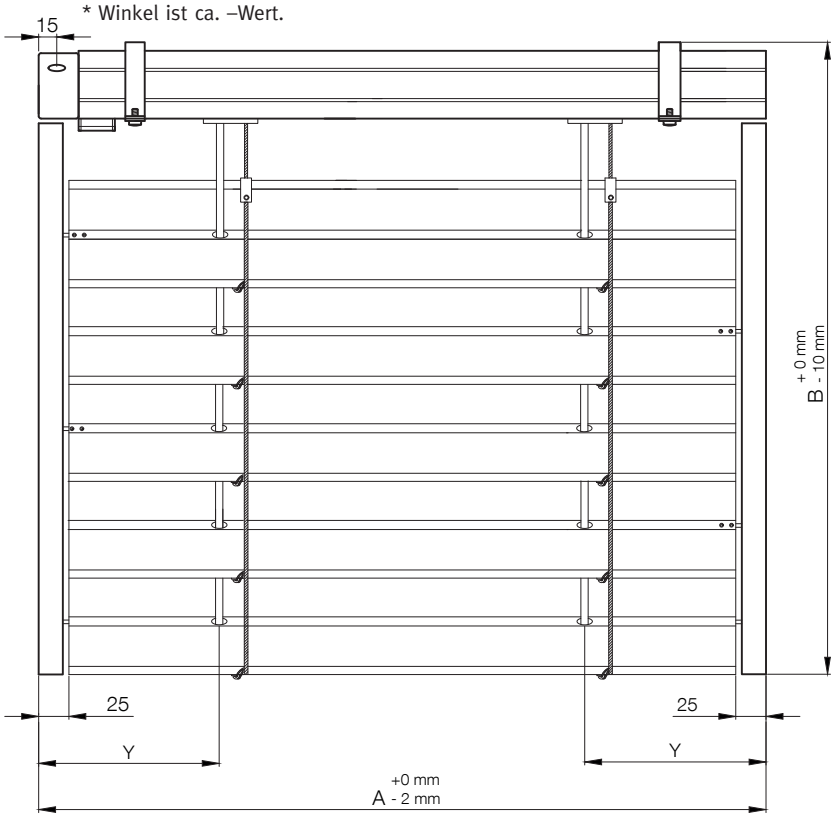

Achse des Texbandes - Kurbel		
A Breite (cm)	Y (mm)	
	Schiene	Seil
50 - 99,9	150	125
100 - 500	200	175

Achse des Texbandes - Motor		
A Breite (cm)	Y (mm)	
	Schiene	Seil
50 - 60	85	110
60,1 - 75	110	135
75,1 - 99,9	150	150
100 - 500	200	200

Legende: **A** - Raffstorebreite **B** - Raffstorehöhe **P** - Pakethöhe **Y** - Achse des Texbandes **VKP** - Schutzblechhöhe

6.3 Preisliste Z-90 NOVAL

Breite / Höhe	50 cm	60 cm	70 cm	80 cm	90 cm	100 cm	110 cm	120 cm	130 cm	140 cm	150 cm	160 cm	170 cm	180 cm	190 cm	200 cm	210 cm	220 cm	230 cm	240 cm	250 cm	260 cm	270 cm	Paare der Konsolen
50 cm	82	85	90	92	95	97	96	98	101	103	114	117	120	122	125	127	130	132	135	137	148	151	153	
60 cm	85	88	94	96	99	102	101	104	107	109	121	124	127	130	132	135	138	141	144	147	158	161	164	
70 cm	89	93	99	101	105	109	108	111	115	118	130	134	137	140	144	147	150	154	157	160	173	176	180	
80 cm	92	96	102	105	110	113	113	117	120	124	137	141	144	148	152	155	159	162	166	170	183	187	190	
90 cm	96	100	106	110	114	118	118	122	126	130	144	148	152	155	159	163	167	171	175	179	193	197	201	
100 cm	99	103	110	114	119	123	123	127	132	136	150	154	159	163	167	172	176	180	184	189	203	207	212	
110 cm	103	108	115	119	125	129	130	135	140	144	160	164	169	174	178	183	188	193	197	202	217	222	227	2
120 cm	106	112	119	123	129	134	135	140	145	150	166	171	176	181	186	191	196	201	207	212	228	233	238	
130 cm	109	115	123	128	134	139	140	145	151	156	173	178	183	189	194	200	205	210	216	221	238	243	248	
140 cm	113	119	127	132	138	144	145	151	157	162	179	185	191	196	202	208	213	219	225	230	248	253	259	
150 cm	117	123	132	137	144	150	152	158	164	171	189	195	201	207	213	219	226	232	238	244	262	268	274	
160 cm	120	127	136	141	148	155	157	164	170	177	195	202	208	215	221	228	234	241	247	253	272	279	285	
170 cm	128	135	144	150	158	164	167	174	180	187	207	213	220	227	234	240	247	254	261	267	287	294	300	
180 cm	131	138	148	154	162	169	172	179	186	193	213	220	227	234	242	249	256	263	270	277	297	304	311	
190 cm	135	143	153	160	168	176	179	187	194	202	223	230	238	245	253	260	268	275	283	290	311	319	326	
200 cm	138	146	157	164	172	180	184	192	200	208	229	237	245	253	261	268	276	284	292	300	321	329	337	
210 cm	141	150	161	168	177	185	189	197	205	214	236	244	252	260	268	277	285	293	301	309	331	340	348	
220 cm	145	153	164	172	181	190	194	203	211	220	242	251	259	268	276	285	293	302	310	319	342	350	358	3
230 cm	149	158	169	178	187	196	201	210	219	228	252	261	270	279	288	296	305	314	323	332	356	365	380	
240 cm	152	162	173	182	192	201	206	215	225	234	258	268	277	286	295	305	314	323	332	342	366	381	390	
250 cm	155	165	177	186	196	206	211	221	230	240	265	275	284	294	303	313	322	332	342	351	382	392	401	
260 cm	158	169	181	190	201	211	216	226	236	261	272	281	291	301	311	321	331	341	366	381	392	402	412	
270 cm	167	178	191	200	211	222	228	238	249	274	286	296	306	317	327	337	348	358	390	400	411	421	432	
280 cm	170	181	194	204	216	226	233	244	254	281	292	303	313	324	335	345	356	373	399	410	421	432	442	
290 cm	174	185	198	209	220	231	238	249	260	287	299	310	321	332	343	354	370	381	408	419	431	442	453	
300 cm	177	188	202	213	225	236	243	254	266	293	305	317	328	339	351	362	379	390	418	429	441	453	464	
310 cm	181	193	207	218	231	242	250	262	290	302	315	326	338	350	362	379	408	420	431	443	456	467	479	
320 cm	184	197	211	222	235	247	255	267	296	308	321	333	345	358	375	388	417	429	441	453	466	478	490	
330 cm	187	200	215	227	240	252	260	273	302	315	328	340	353	365	383	396	425	438	450	463	476	488	501	
340 cm	190	204	219	231	244	257	265	278	308	321	335	347	360	378	391	404	434	447	460	472	486	499	511	4
350 cm	195	208	224	236	250	263	272	285	317	330	344	357	370	389	402	416	447	460	473	486	500	513	527	
360 cm	198	212	228	240	254	268	277	291	323	336	350	364	383	397	410	424	456	469	483	496	510	524	537	
370 cm	201	215	231	244	259	273	282	296	329	343	357	371	391	404	418	432	465	478	492	506	520	534	548	
380 cm	204	219	235	249	263	277	287	302	335	349	364	384	398	412	426	440	473	487	502	516	531	545	559	
390 cm	208	223	240	254	269	284	294	309	343	358	373	393	408	423	437	452	486	500	515	530	545	560	574	
400 cm	212	227	244	258	274	289	299	314	349	364	380	400	415	430	445	460	495	510	524	539	555	570	585	
410 cm	219	235	253	267	283	298	309	324	360	375	397	412	427	442	458	473	508	523	539	554	570	585	600	
420 cm	223	238	256	271	287	303	314	330	366	381	403	419	434	450	465	481	517	532	548	563	580	595	611	
430 cm	227	243	261	277	293	309	321	337	374	396	413	429	445	461	477	493	530	545	561	577	594	610	626	
440 cm	230	247	265	281	298	314	326	343	380	402	419	436	452	468	484	501	538	555	571	587	604	621	637	
450 cm	233	250	269	285	302	319	331	348	386	409	426	443	459	476	492	509	547	564	580	597	614	631	648	
460 cm	236	254	273	289	307	324	336	353	392	415	433	449	466	483	500	517	556	573	590	607	624	641	658	5
470 cm	240	258	278	295	313	330	343	361	406	424	442	459	477	494	511	529	569	586	603	621	639	656	674	
480 cm	244	262	282	299	317	335	348	366	412	430	449	466	484	502	519	537	577	595	613	630	649	667	684	
490 cm	247	265	286	303	322	340	353	371	418	436	455	473	491	509	527	545	586	604	622	640	659	677	695	
500 cm	250	269	289	307	326	344	359	377	424	443	462	480	498	517	535	553	595	613	632	650	669	687	706	
Anzahl der Halterungen	2										3										4			

Bemerkung:

- werden beim motorbetriebenen Raffstore mehr als zwei Paare der Konsolen für Führungsschienen eingesetzt, wird ein Paar der Konsolen abgezogen -
- wird durch einen PVC Halter der FS in der Oberschiene ersetzt

Preise in €. Preis beinhaltet Standard-Ausführung des Produkts inkl. Verpackung, ohne Transportkosten und Montage.

Breite / Höhe	280 cm	290 cm	300 cm	310 cm	320 cm	330 cm	340 cm	350 cm	360 cm	370 cm	380 cm	390 cm	400 cm	410 cm	420 cm	430 cm	440 cm	450 cm	460 cm	470 cm	480 cm	490 cm	500 cm	Paare der Konsolen
50 cm	156	159	161	164	166	169	171	182	185	187	190	192	195	205	208	210	213	216	219	221	224	226	229	
60 cm	167	170	173	176	178	181	184	196	199	201	204	207	210	221	224	227	229	233	236	239	242	245	247	
70 cm	183	186	190	193	196	200	203	215	219	222	225	229	232	244	247	250	254	258	261	264	268	271	274	
80 cm	194	197	201	205	208	212	216	229	232	236	240	243	247	259	263	267	270	275	278	282	286	289	293	
90 cm	205	209	213	217	221	225	229	242	246	250	254	258	262	275	279	283	287	292	296	300	304	307	311	
100 cm	216	220	224	229	233	237	241	256	260	264	269	273	277	291	295	299	304	309	313	317	321	326	330	
110 cm	232	236	241	246	251	255	260	275	280	285	290	294	299	314	318	323	328	333	338	343	348	352	357	2
120 cm	243	248	253	258	263	268	273	289	294	299	304	309	314	329	334	339	344	350	355	360	365	370	376	
130 cm	254	259	264	270	275	280	286	302	308	313	318	324	329	345	350	356	361	367	373	384	389	394	400	
140 cm	265	270	276	282	287	293	299	316	322	327	333	339	344	361	366	378	384	390	396	401	407	413	418	
150 cm	281	287	293	299	305	311	317	335	342	348	354	360	366	389	395	402	408	415	421	427	433	439	445	
160 cm	292	298	304	311	317	324	330	349	355	362	374	381	387	405	411	418	424	432	438	445	451	457	464	
170 cm	307	314	321	327	334	341	348	367	380	386	393	400	407	425	432	439	446	453	460	467	473	480	487	
180 cm	318	325	332	339	346	353	366	386	394	401	408	415	422	441	448	455	462	470	477	484	491	498	505	
190 cm	334	342	349	357	370	378	385	406	414	421	429	436	444	464	471	479	487	495	502	510	517	525	533	
200 cm	345	353	361	374	382	390	398	420	427	435	443	451	459	480	487	495	503	512	520	527	535	543	551	
210 cm	356	370	378	386	395	403	411	433	441	449	458	466	474	495	503	512	520	529	537	545	553	561	570	
220 cm	373	381	390	398	407	415	424	447	455	463	472	480	489	511	519	528	536	546	554	563	571	580	588	3
230 cm	389	398	407	416	425	433	442	466	475	484	493	502	511	534	543	552	561	570	579	588	597	606	615	
240 cm	400	409	418	427	437	446	455	480	489	498	507	517	526	549	559	568	577	587	597	606	615	624	634	
250 cm	411	420	430	439	449	459	468	493	503	512	522	531	541	565	575	584	594	604	614	623	633	643	652	
260 cm	422	432	441	451	476	486	496	507	516	526	536	546	556	581	591	601	610	621	631	641	651	661	671	
270 cm	442	453	463	473	499	509	520	531	541	552	562	572	583	608	619	629	639	651	661	671	682	692	702	
280 cm	453	464	474	485	511	522	533	544	555	566	576	587	598	624	635	645	656	667	678	689	699	710	721	
290 cm	464	475	486	497	524	535	546	558	569	580	591	602	613	640	651	662	673	684	695	706	717	728	739	
300 cm	475	486	498	509	537	548	559	571	583	594	605	616	628	655	667	678	689	701	713	724	735	746	758	
310 cm	491	519	531	543	555	567	578	591	603	614	626	638	650	678	690	702	713	726	738	750	761	773	785	
320 cm	502	531	543	555	567	579	591	604	616	629	641	653	665	694	706	718	730	743	755	767	779	791	803	
330 cm	513	543	555	568	580	592	605	618	630	643	655	667	680	710	722	734	747	760	772	785	797	809	822	
340 cm	524	554	567	580	592	605	618	631	644	657	669	682	695	725	738	751	763	777	790	802	815	828	840	4
350 cm	540	571	584	597	611	624	637	651	664	677	690	704	717	748	761	774	788	802	815	828	841	854	867	
360 cm	551	583	596	610	623	637	650	664	678	691	705	718	732	764	777	791	804	818	832	845	859	872	886	
370 cm	562	594	608	622	636	650	663	678	692	705	719	733	747	779	793	807	821	835	849	863	877	891	904	
380 cm	573	606	620	634	648	662	677	691	706	720	734	748	762	795	809	823	837	852	866	881	895	909	923	
390 cm	589	623	637	652	667	681	696	711	726	740	755	769	784	818	833	847	862	877	892	906	921	935	950	
400 cm	600	634	649	664	679	694	709	725	739	754	769	784	799	834	849	863	878	894	909	924	939	954	968	
410 cm	615	651	666	681	696	711	727	743	758	773	788	803	819	854	869	884	900	916	931	946	961			
420 cm	626	662	678	693	709	724	740	756	772	787	803	818	834	870	885	901	916	932	948	963				
430 cm	642	679	695	711	727	743	759	776	792	808	824	840	856	893	908	924	940	957	973					
440 cm	653	691	707	723	740	756	772	789	805	822	838	854	871	908	924	941	957	974						
450 cm	664	702	719	736	752	769	785	803	819	836	852	869	886	924	940	957	974							5
460 cm	675	714	731	748	765	782	798	816	833	850	867	884	901	940	956	973								
470 cm	691	731	748	765	783	800	818	836	853	871	888	905	923	962	980									
480 cm	702	742	760	778	795	813	831	849	867	885	902	920	938	978										
490 cm	713	754	772	790	808	826	844	863	881	899	917	935	953											
500 cm	724	766	784	802	821	839	857	876	895	913	931	950	968											
Anzahl der Halterungen	4							5										6						

Bemerkung:

- werden beim motorbetriebenen Raffstore mehr als zwei Paare der Konsolen für Führungsschienen eingesetzt, wird ein Paar der Konsolen abgezogen -
- wird durch einen PVC Halter der FS in der Oberschiene ersetzt

7. Raffstores Z-70

7.1 Produktspezifikation

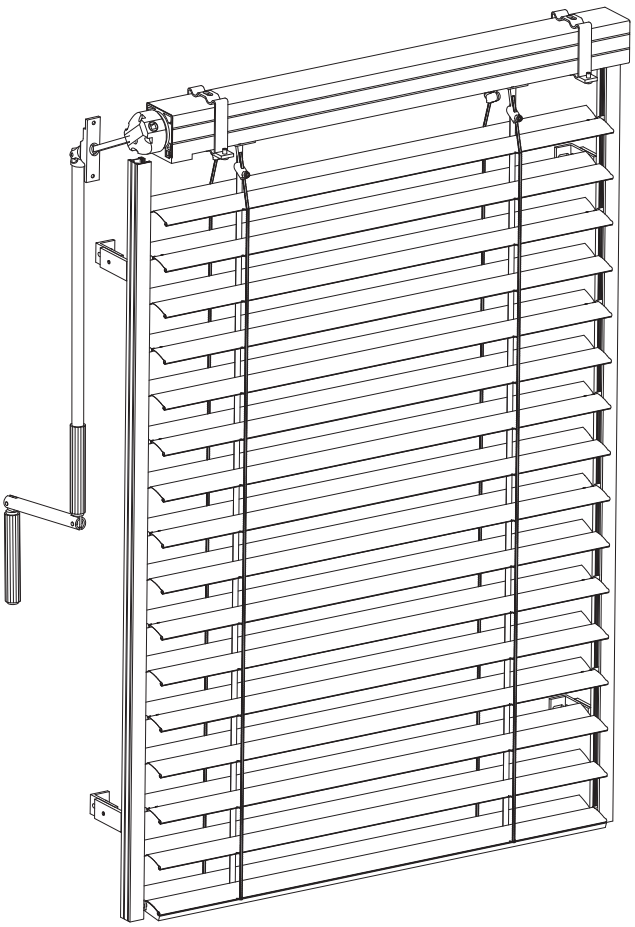

Standardausführung
✓ Kurbel Ø 15 mm - grau
✓ Getriebe, Durchführung POK 45°, ☐ 6 x 6 mm, Länge 31 cm
✓ Oberschiene 56 x 58 mm - verzinkt
✓ Montageträger MD 1 - verzinkt
✓ Führungsschienen VL (1, 2, 3) - silber eloxiert
✓ Führungszapfen - Metall
✓ Texband 8 mm
✓ Leiterkordel mittels Häkchen an der Lamelle befestigt
✓ Konsolen K 1 - silber eloxiert
✓ Standardfarbe der Lamelle nach unserer Kollektion
✓ einseitige Lamellenwendung
✓ Unterschiene - silber eloxiert
✓ Montagematerial
Weitere Ausführungsmöglichkeiten
✓ Arbeitsstellung
✓ freitragendes System

Aufpreise siehe Seite 48 - 66.

Lamellenfarben - Z-70			
Nr.	Bezeichnung	Liefertermin	Aufpreis
010 9010 140 S 140 H 9007 DB 703 7022 7016	weiss weiss aluminiumweiss silber grau (silber) dunkelgrau grau anthrazit	1 Woche	nein

Grenzmasse

Grenzmasse														
RAFFSTORE	BEDIENUNG		Breite [cm]					Höhe [cm]				Max. Fläche eines Raffstores	Max. Breite bei Kupplung [m]		Max. Fläche bei Kupplung
			Min.		Min. garant.	Max.	Max. garant.	Min.	Min. garant.	Max.	Max. garant.		Bedienung seitlich	Bedienung mittig	
			Schiene	Seil											
Z-70	Kurbel		45		50	590	500	35	50	590	500	8 m²	6	12	8 m²
	Motor	SOMFY	47	48								20 m²			36 m²
		GEIGER	49	50											

7.2 Ausführung

Z-70

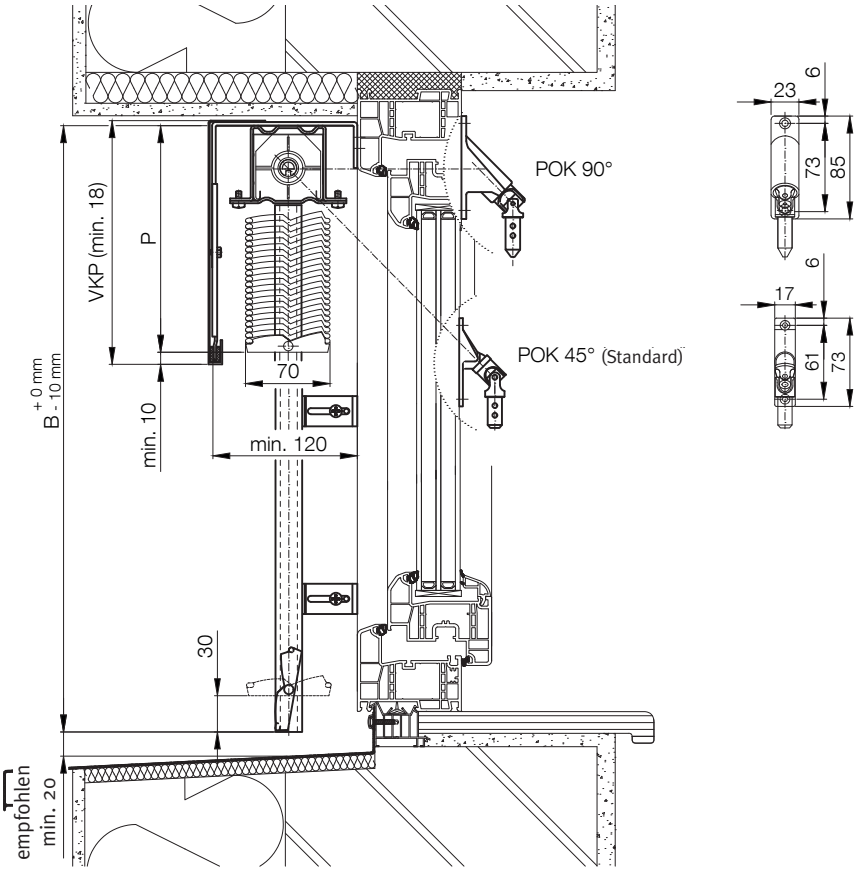

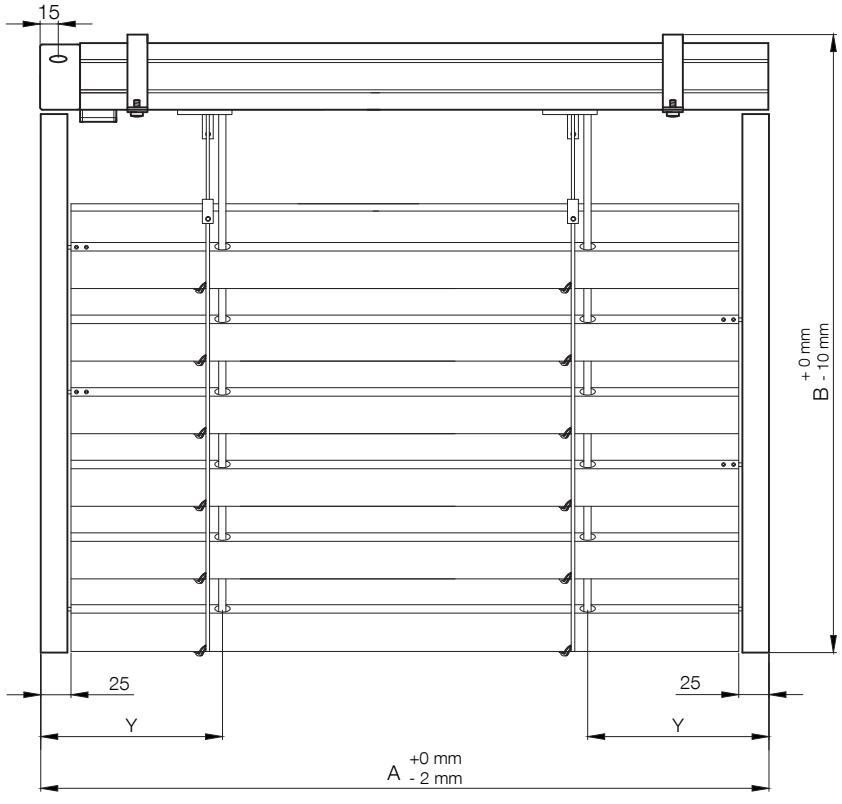

Achse des Texbandes - Kurbel		
A Breite (cm)	Y (mm)	
	Schiene	Seil
50 - 99,9	150	125
100 - 500	200	175

Achse des Texbandes - Motor		
A Breite (cm)	Y (mm)	
	Schiene	Seil
50 - 60	85	110
60,1 - 75	110	135
75,1 - 99,9	150	150
100 - 500	200	200

Legende: **A** - Raffstorebreite **B** - Raffstorehöhe **P** - Pakethöhe **Y** - Achse des Texbandes **VKP** - Schutzblechhöhe

7.3 Preisliste Z-70

Breite / Höhe	50 cm	60 cm	70 cm	80 cm	90 cm	100 cm	110 cm	120 cm	130 cm	140 cm	150 cm	160 cm	170 cm	180 cm	190 cm	200 cm	210 cm	220 cm	230 cm	240 cm	250 cm	260 cm	270 cm	Paare der Konsolen
50 cm	81	83	86	88	91	94	96	99	101	104	115	118	120	123	126	128	131	133	136	138	150	152	155	
60 cm	85	88	91	94	97	100	103	106	109	112	124	127	130	133	136	139	142	145	148	151	164	167	170	
70 cm	89	93	96	100	103	106	110	113	117	120	133	137	140	144	147	150	154	157	161	164	177	181	184	
80 cm	93	96	100	104	107	111	115	118	122	126	140	144	147	151	155	158	162	166	169	173	187	191	194	
90 cm	97	101	105	109	113	118	122	126	130	134	149	153	157	161	165	169	173	178	182	186	201	205	209	
100 cm	101	106	110	115	119	124	128	133	137	142	158	163	167	172	176	180	185	189	194	198	215	219	224	
110 cm	105	110	114	119	124	129	133	138	143	148	164	169	174	179	184	188	193	198	203	207	224	229	234	2
120 cm	109	114	119	125	130	135	140	145	151	156	174	179	184	189	194	199	205	210	215	220	238	243	248	
130 cm	113	119	125	130	136	141	147	153	158	164	183	188	194	199	205	211	216	222	227	233	252	257	263	
140 cm	117	123	128	134	140	146	152	158	164	170	189	195	201	207	213	218	224	230	236	242	261	267	273	
150 cm	121	127	134	140	146	153	159	165	171	178	198	204	211	217	223	230	236	242	248	255	275	282	288	
160 cm	125	132	139	146	152	159	166	172	179	186	207	214	221	227	234	241	247	254	261	268	289	296	302	
170 cm	133	140	147	154	161	168	175	182	189	196	218	225	232	239	246	253	260	267	274	281	303	310	317	
180 cm	138	145	152	160	167	175	182	189	197	204	227	235	242	250	257	264	272	279	287	294	317	324	332	
190 cm	142	150	158	165	173	181	189	197	205	212	236	244	252	260	268	275	283	291	299	307	331	339	346	
200 cm	145	153	161	170	178	186	194	202	210	218	243	251	259	267	275	283	291	299	308	316	340	349	357	
210 cm	150	158	167	175	184	192	201	209	218	226	252	260	269	277	286	294	303	311	320	328	354	363	371	
220 cm	154	163	172	181	190	199	208	216	225	234	261	270	279	288	297	306	314	323	332	341	368	377	386	3
230 cm	157	166	176	185	194	203	212	222	231	240	267	277	286	295	304	313	323	332	341	350	378	387	402	
240 cm	162	171	181	190	200	210	219	229	239	248	277	286	296	305	315	325	334	344	353	363	391	407	416	
250 cm	166	176	186	196	206	216	226	236	246	256	286	296	306	316	326	336	346	356	366	376	411	421	431	
260 cm	169	180	190	200	210	221	231	241	252	281	292	302	313	323	333	344	354	364	393	410	421	431	441	
270 cm	178	189	200	210	221	232	243	253	264	294	306	316	327	338	349	359	370	381	417	428	439	450	460	
280 cm	183	194	205	216	227	238	249	260	272	303	315	326	337	348	359	370	382	398	430	441	453	464	475	
290 cm	187	199	210	222	233	245	256	268	279	312	324	335	347	358	370	382	399	410	443	454	467	478	490	
300 cm	190	202	214	226	238	249	261	273	285	318	330	342	354	366	378	389	407	419	452	464	476	488	500	
310 cm	195	207	219	231	244	256	268	280	314	326	339	352	364	376	388	406	440	453	465	477	490	502	514	
320 cm	199	212	224	237	250	262	275	287	322	335	348	361	374	386	405	417	452	465	478	490	504	516	529	
330 cm	202	215	228	241	254	267	280	293	328	341	355	368	381	394	412	425	461	474	487	500	513	526	539	
340 cm	207	220	233	247	260	273	287	300	337	350	364	377	391	410	423	436	473	486	500	513	527	541	554	4
350 cm	211	225	238	252	266	280	293	307	345	359	373	387	401	420	434	448	485	499	513	526	541	555	568	
360 cm	214	228	242	256	270	284	298	312	351	365	380	394	413	427	441	455	494	508	522	536	551	565	579	
370 cm	219	233	247	262	276	291	305	320	359	373	389	403	423	438	452	467	506	520	535	549	564	579	593	
380 cm	223	238	253	268	282	297	312	327	367	382	398	418	433	448	463	478	518	533	548	563	578	593	608	
390 cm	226	241	256	272	287	302	317	332	373	388	404	425	440	455	470	486	527	542	557	572	588	603	618	
400 cm	231	246	262	277	293	308	324	339	381	397	413	435	450	466	481	497	539	554	570	585	602	617	633	
410 cm	240	256	271	287	303	319	335	351	394	410	433	449	465	481	496	512	555	571	587	603	620	636	652	
420 cm	243	259	275	292	308	324	340	356	400	416	439	455	472	488	504	520	564	580	596	613	630	646	662	
430 cm	247	264	280	297	314	330	347	364	408	431	448	465	481	498	515	531	576	593	609	626	643	660	677	
440 cm	252	269	286	303	320	337	354	371	417	439	457	474	491	508	525	543	588	605	622	639	657	674	691	
450 cm	255	272	289	307	324	342	359	376	422	446	464	481	498	516	533	550	597	614	631	649	667	684	701	
460 cm	259	277	295	312	330	348	366	383	431	454	473	491	508	526	544	562	609	627	644	662	681	698	716	5
470 cm	264	282	300	318	336	354	373	391	445	463	482	500	518	536	555	573	621	639	657	675	694	713	731	
480 cm	267	285	304	322	341	359	377	396	451	469	488	507	525	544	562	581	629	648	666	685	704	722	741	
490 cm	271	290	309	328	347	365	384	403	459	478	497	516	535	554	573	592	642	660	679	698	718	737	755	
500 cm	276	295	314	333	353	372	391	410	467	486	506	526	545	564	584	603	654	673	692	711	732	751	770	
Anzahl der Halterungen	2										3										4			

Bemerkung:

- werden beim motorbetriebenen Raffstore mehr als zwei Paare der Konsolen für Führungsschienen eingesetzt, wird ein Paar der Konsolen abgezogen -
- wird durch einen PVC Halter der FS in der Oberschiene ersetzt

Preise in €. Preis beinhaltet Standard-Ausführung des Produkts inkl. Verpackung, ohne Transportkosten und Montage.

Breite / Höhe	280 cm	290 cm	300 cm	310 cm	320 cm	330 cm	340 cm	350 cm	360 cm	370 cm	380 cm	390 cm	400 cm	410 cm	420 cm	430 cm	440 cm	450 cm	460 cm	470 cm	480 cm	490 cm	500 cm	Paare der Konsolen
50 cm	158	160	163	165	168	170	173	184	187	190	192	195	197	208	211	213	216	219	222	224	227	229	232	
60 cm	173	176	179	181	184	187	190	203	206	209	212	215	218	229	232	235	238	242	245	248	251	254	257	
70 cm	188	191	194	198	201	204	208	221	225	228	232	235	238	251	254	258	261	265	269	272	275	279	282	
80 cm	198	202	205	209	213	216	220	234	238	242	245	249	253	266	270	273	277	281	285	289	292	296	300	
90 cm	213	217	221	225	229	233	238	253	257	261	265	269	273	287	292	296	300	305	309	313	317	321	325	
100 cm	228	233	237	242	246	251	255	271	276	280	285	289	294	309	313	318	322	328	332	337	341	346	350	
110 cm	239	243	248	253	258	262	267	284	289	294	298	303	308	324	329	333	338	344	349	353	358	363	368	2
120 cm	254	259	264	269	274	280	285	302	308	313	318	323	328	345	351	356	361	367	372	377	383	388	393	
130 cm	269	274	280	285	291	297	302	321	327	332	338	343	349	367	373	378	384	390	396	407	413	418	424	
140 cm	279	285	291	297	303	308	314	334	340	346	351	357	363	382	388	399	405	412	418	424	430	436	441	
150 cm	294	300	307	313	319	326	332	352	359	365	371	377	384	409	416	422	428	435	441	448	454	460	467	
160 cm	309	316	323	329	336	343	349	371	377	384	397	403	410	431	437	444	451	458	465	472	478	485	492	
170 cm	324	331	338	345	352	359	366	388	401	408	415	422	429	450	457	464	471	479	486	493	500	507	514	
180 cm	339	347	354	361	369	376	389	412	420	427	435	442	449	472	479	487	494	502	510	517	524	532	539	
190 cm	354	362	370	378	391	399	407	431	439	447	454	462	470	493	501	509	517	525	533	541	549	557	564	
200 cm	365	373	381	395	403	411	419	444	452	460	468	476	484	508	516	524	533	541	549	558	566	574	582	
210 cm	380	394	403	411	420	428	437	462	471	479	488	496	505	530	538	547	555	565	573	582	590	599	607	
220 cm	401	409	418	427	436	445	454	481	490	499	508	516	525	551	560	569	578	588	597	606	614	623	632	3
230 cm	411	420	429	439	448	457	466	494	503	512	521	530	540	566	575	585	594	604	613	622	631	641	650	
240 cm	426	436	445	455	464	474	484	512	522	531	541	551	560	588	597	607	617	627	637	646	656	665	675	
250 cm	441	451	461	471	481	491	501	531	541	551	561	571	581	609	619	629	639	650	660	670	680	690	700	
260 cm	452	462	472	482	512	522	532	543	554	564	574	585	595	624	635	645	655	666	677	687	697	707	718	
270 cm	471	482	493	503	534	544	555	566	577	588	599	609	620	650	661	672	682	694	705	715	726	737	748	
280 cm	486	497	508	520	551	562	573	585	596	607	618	629	641	672	683	694	705	717	728	739	751	762	773	
290 cm	501	513	524	536	568	580	591	603	615	626	638	650	661	693	705	716	728	740	752	763	775	786	798	
300 cm	512	523	535	547	580	592	604	616	628	640	652	664	675	708	720	732	744	756	768	780	792	804	815	
310 cm	527	561	573	585	597	610	622	635	647	659	671	684	696	730	742	754	767	780	792	804	816	828	841	
320 cm	542	577	589	602	615	627	640	653	666	679	691	704	716	751	764	777	789	803	815	828	841	853	866	
330 cm	552	588	601	614	627	639	652	666	679	692	705	718	731	766	779	792	805	819	832	845	858	870	883	
340 cm	567	604	617	630	644	657	670	685	698	711	725	738	751	788	801	814	828	842	855	869	882	895	909	4
350 cm	582	620	634	647	661	675	688	703	717	731	744	758	772	809	823	837	851	865	879	893	906	920	934	
360 cm	593	631	645	659	673	687	701	716	730	744	758	772	786	824	838	852	866	881	895	909	923	937	951	
370 cm	608	647	661	676	690	705	719	734	749	763	778	792	807	846	860	875	889	904	919	933	948	962	977	
380 cm	623	663	678	693	707	722	737	753	768	783	797	812	827	867	882	897	912	928	942	957	972	987	1 002	
390 cm	633	674	689	704	720	735	750	766	781	796	811	826	841	882	897	913	928	944	959	974	989	1 004	1 019	
400 cm	648	690	706	721	737	752	768	784	800	815	831	846	862	904	919	935	950	967	982	998	1 013	1 029	1 044	
410 cm	668	711	727	743	759	775	790	807	823	839	855	871	887	930	946	962	978	995	1 010	1 026	1 042			
420 cm	678	722	738	754	771	787	803	820	836	853	869	885	901	945	961	977	994	1 011	1 027	1 043				
430 cm	693	738	755	771	788	804	821	839	855	872	889	905	922	966	983	1 000	1 016	1 034	1 050					
440 cm	708	754	771	788	805	822	839	857	874	891	908	925	942	988	1 005	1 022	1 039	1 057						
450 cm	719	765	782	800	817	834	852	870	887	905	922	939	957	1 003	1 020	1 038	1 055							
460 cm	734	781	799	817	834	852	870	888	906	924	942	959	977	1 024	1 042	1 060								5
470 cm	749	797	815	833	852	870	888	907	925	943	961	979	998	1 046	1 064									
480 cm	759	808	827	845	864	882	900	920	938	957	975	993	1 012	1 061										
490 cm	774	824	843	862	881	900	919	938	957	976	995	1 014	1 032											
500 cm	789	840	859	879	898	917	937	957	976	995	1 014	1 034	1 053											
Anzahl der Halterungen	4							5										6						

Bemerkung:

- werden beim motorbetriebenen Raffstore mehr als zwei Paare der Konsolen für Führungsschienen eingesetzt, wird ein Paar der Konsolen abgezogen -
- wird durch einen PVC Halter der FS in der Oberschiene ersetzt

8. Raffstores F-80

8.1 Produktspezifikation

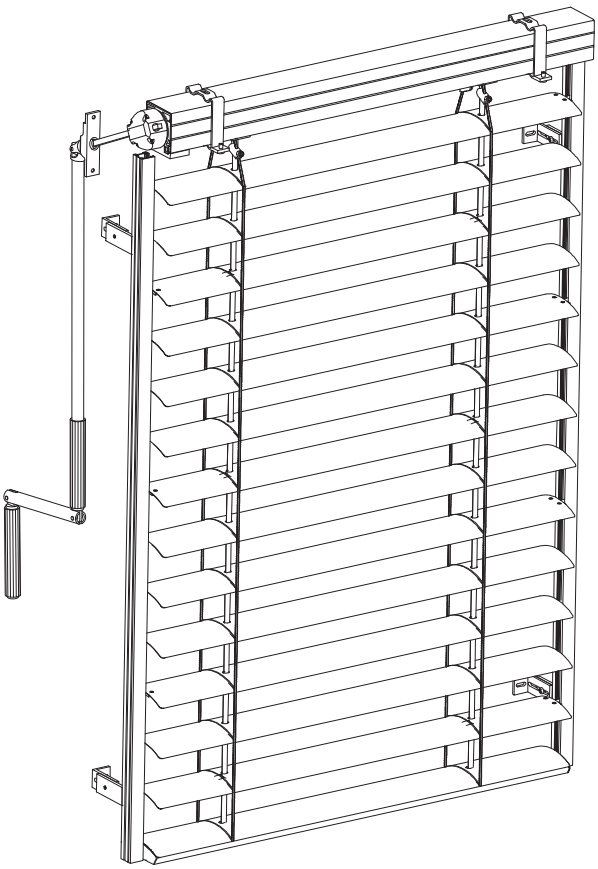

Standardausführung
✓ Kurbel Ø 15 mm - grau
✓ Getriebe, Durchführung POK 45°, ☐ 6 x 6 mm, Länge 31 cm
✓ Oberschiene 56 x 58 mm - verzinkt
✓ Montageträger MD 1 - verzinkt
✓ Führungsschienen VL (1, 2, 3) - silber eloxiert
✓ Konsolen K 1 - silber eloxiert
✓ Führungszapfen - Kunststoff
✓ Texband 8 mm
✓ Standardfarbe der Lamelle nach unserer Kollektion
✓ einseitige Lamellenwendung
✓ Unterschiene - silber eloxiert
✓ Montagematerial
Weitere Ausführungsmöglichkeiten
✓ Arbeitsstellung
✓ beidseitige Lamellenwendung (nur seilgeführt)
✓ freitragendes System

Aufpreise siehe Seite 48 - 66.

Lamellenfarben - F-80			
Nr.	Bezeichnung	Liefertermin	Aufpreis
9010 140 H 9007 DB 703 7022 7016	weiss silber grau (silber) dunkelgrau grau anthrazit	1 Woche	nein

Grenzmasse

Grenzmasse														
RAFFSTORE	BEDIENUNG		Breite [cm]					Höhe [cm]				Max. Fläche eines Raffstores	Max. Breite bei Kupplung [m]		Max. Fläche bei Kupplung
			Min.		Min. garant.	Max.	Max. garant.	Min.	Min. garant.	Max.	Max. garant.		Bedienung seitlich	Bedienung mittig	
			Schiene	Seil											
F-80	Kurbel		45		50	450	450	35	50	590	500	8 m²	6	12	8 m²
	Motor	SOMFY	47	48								20 m²			36 m²
		GEIGER	49	50											

8.2 Ausführung

F-80

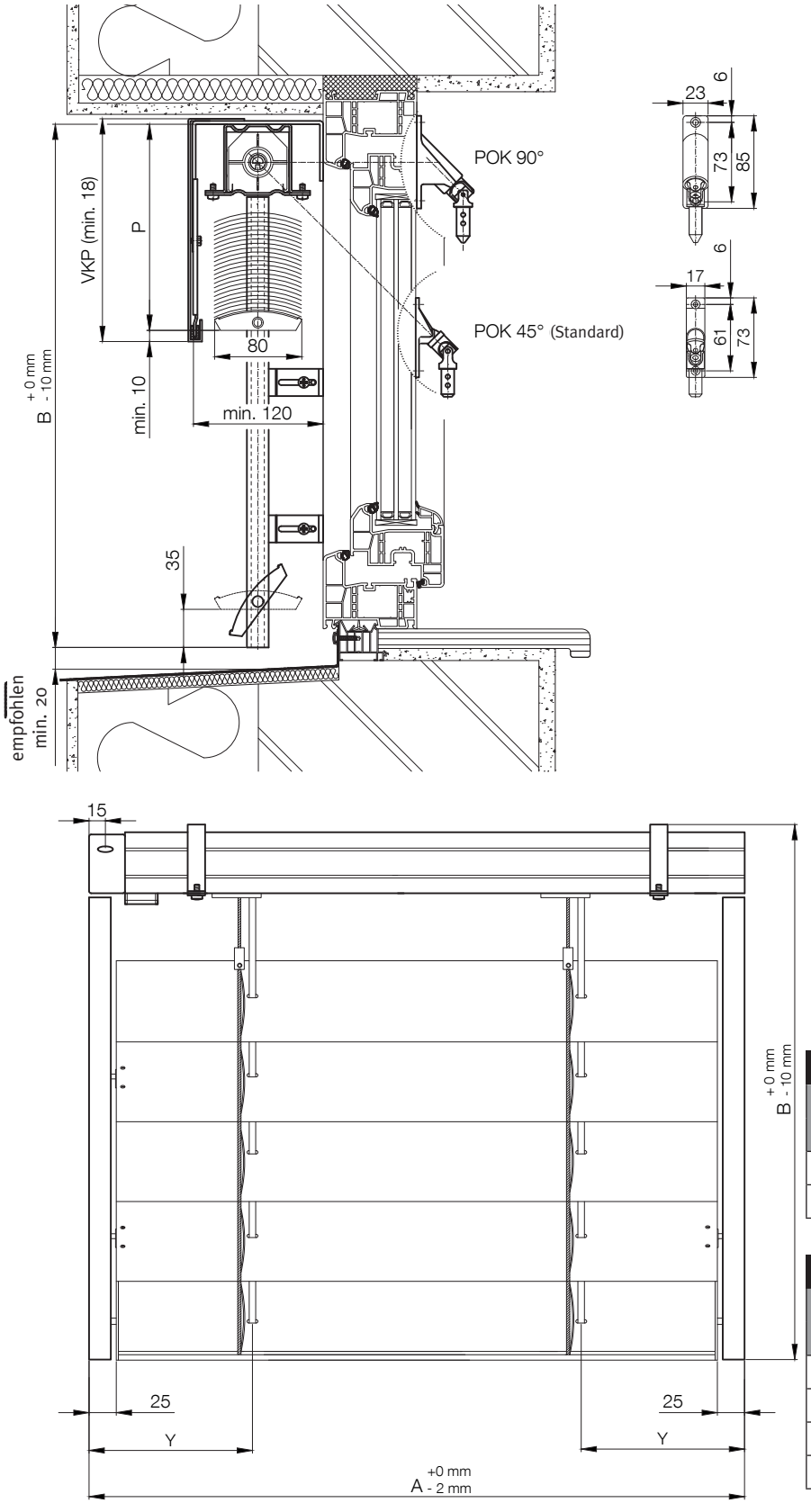

Achse des Texbandes - Kurbel		
A Breite (cm)	Y (mm)	
	Schiene	Seil
50 - 99,9	150	125
100 - 500	200	175

Achse des Texbandes - Motor		
A Breite (cm)	Y (mm)	
	Schiene	Seil
50 - 60	85	110
60,1 - 75	110	135
75,1 - 99,9	150	150
100 - 500	200	200

Legende: **A** - Raffstorebreite **B** - Raffstorehöhe **P** - Pakethöhe **Y** - Achse des Texbandes **VKP** - Schutzblechhöhe

8.3 Preisliste F-80

Breite / Höhe	50 cm	60 cm	70 cm	80 cm	90 cm	100 cm	110 cm	120 cm	130 cm	140 cm	150 cm	160 cm	170 cm	180 cm	190 cm	200 cm	210 cm	220 cm	230 cm	240 cm	250 cm	260 cm	270 cm	Paare der Konsolen
50 cm	74	77	80	83	85	88	86	88	90	92	103	105	107	109	111	113	116	118	120	122	132	134	137	
60 cm	78	80	84	87	90	93	91	94	96	99	110	112	115	117	120	122	125	127	130	132	143	145	148	
70 cm	80	83	87	90	94	96	95	98	101	104	115	117	120	123	126	128	131	134	137	139	151	153	156	
80 cm	83	87	91	94	98	101	101	104	107	110	122	125	128	131	134	137	140	143	146	149	161	164	167	
90 cm	86	90	94	98	102	105	105	108	111	115	127	130	133	137	140	143	147	150	154	157	169	172	176	
100 cm	89	93	98	102	106	110	110	114	117	121	134	137	141	145	148	152	156	160	163	167	180	183	187	
110 cm	92	96	101	105	110	114	114	118	122	126	139	143	147	151	155	158	162	166	170	174	187	191	195	2
120 cm	95	99	105	110	114	119	119	124	128	132	146	150	154	159	163	167	171	176	180	184	198	202	206	
130 cm	97	102	108	113	118	123	123	128	132	137	151	155	160	164	169	174	178	183	187	192	206	210	215	
140 cm	100	105	111	116	121	126	127	132	137	142	156	161	166	170	175	180	185	189	194	199	213	218	223	
150 cm	103	109	115	120	126	131	133	138	143	148	163	168	173	178	183	189	194	199	204	209	224	229	234	
160 cm	106	111	118	124	130	135	137	142	147	153	168	173	179	184	190	195	200	206	211	216	232	237	242	
170 cm	113	119	126	132	138	144	146	152	158	163	179	185	191	196	202	208	213	219	225	231	247	252	258	
180 cm	116	122	129	135	142	148	150	156	162	168	184	190	196	202	208	214	220	226	232	238	254	260	266	
190 cm	119	126	133	140	147	153	155	162	168	174	191	198	204	210	216	223	229	235	242	248	265	271	277	
200 cm	122	128	136	143	150	157	159	166	173	179	196	203	210	216	223	229	236	242	249	255	273	279	286	
210 cm	125	132	140	147	155	162	165	172	179	185	203	210	217	224	231	238	245	252	258	265	283	290	297	
220 cm	127	135	143	151	158	165	169	176	183	190	208	216	223	230	237	244	251	258	266	273	291	298	305	3
230 cm	130	138	147	155	163	170	174	182	189	197	215	223	230	238	245	253	260	268	275	283	302	309	322	
240 cm	133	141	150	158	166	174	178	186	194	201	221	228	236	244	251	259	267	275	282	290	309	322	330	
250 cm	136	144	153	161	170	178	182	190	198	206	226	234	242	250	258	266	273	281	289	297	322	330	338	
260 cm	139	147	157	166	175	183	187	196	204	224	233	241	249	258	266	274	282	291	310	324	333	341	350	
270 cm	146	154	164	173	182	191	196	204	213	233	242	251	259	268	276	285	293	302	327	336	345	354	362	
280 cm	149	158	168	177	187	196	201	210	219	239	249	258	267	276	285	293	302	317	337	346	356	365	373	
290 cm	151	161	171	181	190	200	205	214	223	244	254	263	272	281	291	300	314	323	344	353	363	372	382	
300 cm	155	164	175	185	195	205	210	220	229	251	261	270	280	289	299	308	323	333	354	364	374	383	393	
310 cm	157	167	178	188	199	208	214	224	246	256	266	276	286	295	305	320	342	352	362	371	382	391	401	
320 cm	160	171	182	193	203	213	220	230	252	262	273	283	293	303	319	329	351	361	371	382	392	402	413	
330 cm	163	174	185	196	207	217	224	234	257	267	278	288	299	309	325	335	358	368	379	389	400	410	421	
340 cm	165	176	188	199	210	221	228	238	261	272	283	294	305	320	331	342	365	375	386	397	408	418	429	4
350 cm	169	180	192	203	215	226	233	244	268	279	290	301	312	328	339	350	374	385	396	407	418	429	440	
360 cm	171	183	195	207	218	230	237	248	272	283	295	307	323	334	345	357	381	392	403	414	426	437	448	
370 cm	174	186	199	211	223	234	242	254	279	290	302	314	331	342	354	365	390	401	413	425	437	448	460	
380 cm	177	189	202	214	227	238	246	258	283	295	307	325	336	348	360	372	397	409	420	432	445	456	468	
390 cm	180	193	206	218	231	243	252	264	289	302	314	332	344	356	368	380	406	418	430	442	455	467	479	
400 cm	183	195	209	222	235	247	256	268	294	306	320	337	350	362	374	387	413	425	437	450	463	475	488	
410 cm	190	203	217	230	243	256	265	278	304	317	336	349	361	374	387	399	426	439	452	464	478	490	503	
420 cm	193	206	220	233	247	260	269	282	309	322	341	354	367	380	393	406	433	446	459	472	485	498	511	
430 cm	196	210	224	238	252	265	274	288	315	334	348	361	375	388	401	415	442	455	469	482	496	509	523	
440 cm	199	212	227	241	255	269	278	292	320	339	353	367	380	394	407	421	449	462	476	490	504	517	531	
450 cm	201	215	230	244	259	272	282	296	325	344	358	372	386	400	413	427	456	470	483	497	512	525	539	
460 cm	204	219	234	249	263	277	288	302	331	350	365	379	394	408	422	436	465	479	493	507	522	536	550	5
470 cm	207	222	237	252	267	281	292	306	341	355	370	385	399	413	428	442	472	486	500	515	530	544	559	
480 cm	210	225	241	256	271	286	297	312	347	362	377	392	407	421	436	451	481	496	510	525	540	555	570	
490 cm	213	228	244	259	275	290	301	316	352	367	382	397	412	427	442	457	488	503	518	533	548	563	578	
500 cm	216	231	248	264	280	295	306	322	358	373	389	405	420	435	451	466	497	512	528	543	559	574	589	
Anzahl der Halterungen	2										3										4			

Bemerkung:

- werden beim motorbetriebenen Raffstore mehr als zwei Paare der Konsolen für Führungsschienen eingesetzt, wird ein Paar der Konsolen abgezogen -
- wird durch einen PVC Halter der FS in der Oberschiene ersetzt

Preise in €. Preis beinhaltet Standard-Ausführung des Produkts inkl. Verpackung, ohne Transportkosten und Montage.

Breite / Höhe	280 cm	290 cm	300 cm	310 cm	320 cm	330 cm	340 cm	350 cm	360 cm	370 cm	380 cm	390 cm	400 cm	410 cm	420 cm	430 cm	440 cm	450 cm	Paare der Konsolen
50 cm	139	141	143	145	147	150	152	162	164	166	168	170	173	183	185	187	189	191	
60 cm	150	153	155	158	160	163	165	176	179	181	184	186	189	199	202	204	207	209	
70 cm	159	162	164	167	170	173	175	186	189	192	195	197	200	211	214	217	220	222	
80 cm	170	174	177	180	183	186	189	201	204	207	210	213	216	228	231	234	237	240	
90 cm	179	182	186	189	192	196	199	211	214	218	221	224	228	240	243	247	250	253	
100 cm	191	194	198	202	205	209	213	225	229	233	236	240	244	256	260	264	268	271	
110 cm	199	203	207	211	215	219	223	236	240	244	248	251	255	268	272	276	280	284	2
120 cm	211	215	219	224	228	232	236	250	254	259	263	267	271	285	289	294	298	302	
130 cm	219	224	228	233	237	242	246	260	265	269	274	279	283	297	302	306	311	315	
140 cm	228	232	237	242	247	252	256	271	275	280	285	290	295	309	314	324	329	333	
150 cm	239	244	250	255	260	265	270	285	290	295	300	305	311	331	336	341	346	351	
160 cm	248	253	259	264	269	275	280	295	301	306	317	322	328	343	348	354	359	364	
170 cm	264	269	275	281	287	292	298	314	325	331	336	342	348	364	369	375	381	387	
180 cm	272	278	284	290	296	302	313	330	336	341	347	353	359	376	382	388	394	399	
190 cm	284	290	296	303	314	321	327	344	350	356	363	369	375	392	399	405	411	417	
200 cm	292	299	305	317	324	330	337	354	361	367	374	380	387	404	411	417	424	430	
210 cm	304	316	323	330	337	344	351	369	375	382	389	396	403	421	428	435	442	448	
220 cm	318	325	332	339	346	353	361	379	386	393	400	407	414	433	440	447	454	461	3
230 cm	329	337	344	352	359	367	374	393	401	408	416	423	431	449	457	464	472	479	
240 cm	338	346	353	361	369	377	384	404	411	419	427	434	442	461	469	477	485	492	
250 cm	346	354	362	370	378	386	394	414	422	430	438	446	454	473	481	489	497	505	
260 cm	358	366	375	383	402	411	419	428	436	445	453	461	470	490	498	507	515	523	
270 cm	371	379	388	396	416	425	433	443	451	460	468	477	486	506	515	523	532	540	
280 cm	382	391	400	409	430	438	447	457	466	475	484	493	502	523	532	541	549	558	
290 cm	391	400	409	418	439	448	457	467	476	486	495	504	513	535	544	553	562	571	
300 cm	402	412	421	431	452	462	471	482	491	501	510	520	529	551	561	570	580	589	
310 cm	411	433	443	452	462	472	482	492	502	511	521	531	541	563	573	583	593	602	
320 cm	423	445	455	465	475	485	495	506	516	526	537	547	557	580	590	600	610	620	
330 cm	431	454	464	475	485	495	506	517	527	537	548	558	568	592	602	612	623	633	
340 cm	440	463	473	484	495	505	516	527	538	548	559	569	580	604	614	625	636	646	4
350 cm	451	475	486	497	508	519	530	541	552	563	574	585	596	620	631	642	653	664	
360 cm	460	484	495	506	517	529	540	552	563	574	585	596	607	632	644	655	666	677	
370 cm	471	496	508	519	531	542	554	566	577	589	600	612	623	649	660	672	684	695	
380 cm	480	505	517	529	540	552	564	576	588	600	612	623	635	661	673	685	696	708	
390 cm	491	517	529	541	554	566	578	591	603	615	627	639	651	678	690	702	714	726	
400 cm	500	526	538	551	563	575	588	601	613	626	638	650	663	690	702	714	727	739	
410 cm	516	542	555	568	581	593	606	619	632	645	657	670	683	710	723	736	748	761	
420 cm	524	551	564	577	590	603	616	630	643	656	669	682	694	722	735	748	761	774	
430 cm	536	564	577	590	603	617	630	644	657	671	684	697	711	739	752	765	779	792	
440 cm	544	572	586	600	613	627	640	654	668	681	695	709	722	751	764	778	791	805	
450 cm	553	581	595	609	623	637	650	665	679	692	706	720	734	763	777	790	804		
460 cm	565	594	608	622	636	650	664	679	693	707	721	736	750	779	794	808			5
470 cm	573	602	617	631	646	660	674	689	704	718	732	747	761	791	806				
480 cm	585	615	629	644	659	674	688	704	718	733	748	763	777	808					
490 cm	593	624	639	654	668	683	698	714	729	744	759	774	789						
500 cm	605	636	651	666	682	697	712	728	744	759	774	790	805						
Anzahl der Halterungen	4							5										6	

Bemerkung:

- werden beim motorbetriebenen Raffstore mehr als zwei Paare der Konsolen für Führungsschienen eingesetzt, wird ein Paar der Konsolen abgezogen -
- wird durch einen PVC Halter der FS in der Oberschiene ersetzt

Preise in €. Preis beinhaltet Standard-Ausführung des Produkts inkl. Verpackung, ohne Transportkosten und Montage.

9. Aufpreise und Sonderausführungen

9.1 Aufpreise Raffstores T, C, Z, F

AUFPREISE RAFFSTORES (T, C, Z, F)		
BEZEICHNUNG	**BEDIENUNG**	**PREIS**
-	Durchführung 90° - 22x85, L=300 mm, Vierkant 6 mm	7,30 €/ks
-	Vierkant länger 6 mm für Durchführung 45° und 90° (max. 100 cm)	3,10 €/Stk
-	Durchführung 45° - 22x85, L=300 mm, Vierkant 8 mm	6,60 €/ks
-	Durchführung 90° - 22x85, L=300 mm, Vierkant 8 mm	15,90 €/ks
-	Vierkant länger 8 mm für Durchführung 45° und 90° (max. 80 cm)	1,50 €/Stk
-	Durchführung 70° - 35x86, L=400 mm, Vierkant 8 mm	ohne Aufpreis
-	Durchführung 70° - 27x86, L=400 mm, Vierkant 8 mm	ohne Aufpreis
-	Vierkant länger 8 mm für Durchführung 70° (max. 80 cm)	3,70 €/Stk
KL	abnehmbare Kurbel	11,20 €/Stk
-	Durchführung für abnehmbare Kurbel (ohne Kurbel)	-3,80 €/Stk
INT P	Interieurgetriebe	6,50 €/Stk
SR 90	Verbindungsstück gerade 90 mm	3,50 €/Stk
SR 180	Verbindungsstück gerade 180 mm	4,20 €/Stk
K 45	Kardan 45° (Verbindung bis 45°; bei dieser Verbindung können max. 2 Behänge gekuppelt werden)	15,40 €/Stk
K 90	Kardan 90° (Verbindung rechteckig 90°; bei dieser Eckverbindung können max. 2 Behänge gekuppelt werden)	37,70 €/Stk
KSK	Gelenkverbindung für Kurbelstange (siehe Abb. S. 89)	21,20 €/Stk
-	Abzug für Kupplung von 2 Behängen (Verbindungsstück - SR 180, SR 90, K 45, K 90 auszuwählen)	-12,30 €/Stk
BEZEICHNUNG	**HALTERUNGEN**	**PREIS**
N Al	Alu-Oberschiene 57x59 mm	6,50 €/lm
MD 1a	Montageträger - rostfrei	1,30 €/Stk
MD 1b	Montageträger - Feder	0,80 €/Stk
MD 1bg	Montageträger - Feder mit Gummieinlage	0,90 €/Stk
MD 2a	Montageträger auf den Rahmen (Stärke 3 mm)	1,70 €/Stk
MD 2b	Montageträger an die Wand (Stärke 3 mm)	1,90 €/Stk
DK 2	Schutzblechhalter 100 mm (Stärke 3 mm), inkl. Ansatz	3,50 €/Stk
DK 3	Schutzblechhalter 120 mm (Stärke 3 mm), inkl. Ansatz	3,50 €/Stk
DK 3/5	Schutzblechhalter 120 mm (Stärke 5 mm) verstärkt, inkl. Ansatz	5,00 €/Stk
DK 3a	Schutzblechhalter 120 mm (Stärke 4 mm) abgeschrägt, inkl. Ansatz	6,90 €/Stk
DK 3-200	Schutzblechhalter 120 mm (Stärke 3 mm) vorn verlängert 200 mm, inkl. Ansatz	5,80 €/Stk
DK 3-300	Schutzblechhalter 120 mm (Stärke 3 mm) vorn verlängert 300 mm, inkl. Ansatz	6,50 €/Stk
DK 4	Schutzblechhalter 140 mm (Stärke 3 mm), inkl. Ansatz	3,50 €/Stk
DK 4/5	Schutzblechhalter 140 mm (Stärke 5 mm) verstärkt, inkl. Ansatz	6,20 €/Stk
DK 4a	Schutzblechhalter 140 mm (Stärke 4 mm) abgeschrägt, inkl. Ansatz	7,70 €/Stk
DK 4-200	Schutzblechhalter 140 mm (Stärke 4 mm) vorn verlängert 200 mm, inkl. Ansatz	6,90 €/Stk
DK 4-300	Schutzblechhalter 140 mm (Stärke 4 mm) vorn verlängert 300 mm, inkl. Ansatz	7,70 €/Stk
DK 5	Schutzblechhalter 100 - 150 mm (Stärke 3 mm) verschiebbar, inkl. Ansatz	4,60 €/Stk
DK 5b	Schutzblechhalter 100 - 150 mm (Stärke 3 mm), verschiebbar, verlängert, inkl. Ansatz	5,00 €/Stk
DK 5bst	Hinterteil des Halters an die Wand verlängert	1,50 €/Stk
DK 5c	Schutzblechhalter 100 - 150 mm (Stärke 3/4 mm) verschiebbar, verbreitet, inkl. Ansatz	9,60 €/Stk
DK 5cst	Hinterteil des Halters an die Wand verbreitet	7,70 €/Stk
DK 5st	Hinterteil des Halters an die Wand	1,50 €/Stk
DK 6	Schutzblechhalter 150 - 200 mm (Stärke 3 mm) verschiebbar, inkl. Ansatz	5,40 €/Stk
DK 6b	Schutzblechhalter 150 - 200 mm (Stärke 3/4 mm) verschiebbar, verlängert, inkl. Ansatz	5,80 €/Stk
DK 6bst	Hinterteil des Halters an die Wand verlängert	1,90 €/Stk
DK 6c	Schutzblechhalter 150 - 200 mm (Stärke 3/4 mm) verschiebbar, verbreitet, inkl. Ansatz	10,80 €/Stk
DK 6cst	Hinterteil des Halters an die Wand verbreitet	8,40 €/ Stk
DK 6st	Hinterteil des Halters an die Wand	1,90 €/ Stk
DK 7	Schutzblechhalter 200 - 250 mm (Stärke 3 mm) verschiebbar, inkl. Ansatz	5,80 €/Stk
DK 7b	Schutzblechhalter 200 - 250 mm (Stärke 3/4 mm) verschiebbar, verlängert, inkl. Ansatz	6,20 €/Stk
DK 7bst	Hinterteil des Halters an die Wand verlängert	2,30 €/Stk
DK 7c	Schutzblechhalter 200 - 250 mm (Stärke 3/5 mm) verschiebbar, verbreitet, inkl. Ansatz	11,50 €/Stk
DK 7cst	Hinterteil des Halters an die Wand verbreitet	9,30 €/Stk
DK 7st	Hinterteil des Halters an die Wand	1,90 €/Stk
DK 8	Schutzblechhalter 250 - 300 mm (Stärke 3/5 mm) verschiebbar, inkl. Ansatz	6,90 €/Stk
DK 8b	Schutzblechhalter 250 - 300 mm (Stärke 3/5 mm) verschiebbar, verlängert, inkl. Ansatz	7,70 €/Stk
DK 8bst	Hinterteil des Halters an die Wand verlängert	2,70 €/Stk
DK 8st	Hinterteil des Halters an die Wand	2,70 €/Stk

Preise in €. Preis beinhaltet Standard-Ausführung des Produkts inkl. Verpackung, ohne Transportkosten und Montage.

AUFPREISE RAFFSTORES (T, C, Z, F)		
BEZEICHNUNG	**HALTERUNGEN**	**PREIS**
DK 567 kp-80	Teil für Befestigung des Schutzbleches	2,30 €/Stk
DK 567 kp-130	Teil für Befestigung des Schutzbleches	2,30 €/Stk
PDK 1	Schutzblechhalter 120 - 180 mm verschiebbar, inkl. Ansatz	7,70 €/Stk
PDK 1st	Hinterteil des Halters an die Wand	2,60 €/Stk
PDK 2	Schutzblechhalter 180 - 260 mm verschiebbar, inkl. Ansatz	9,20 €/Stk
PDK 2st	Hinterteil des Halters an die Wand	4,20 €/Stk
PP	Unterputzhalter 120 - 195 mm (Stärke 6 mm) verschiebbar	9,60 €/Stk
PP-st	Unterputzhalter - Hinterteil	7,70 €/Stk
PPF 1	Unterputzhalter 130 - 195 mm (Stärke 6 mm) verschiebbar	9,60 €/Stk
PPF 2	Unterputzhalter 190 - 265 mm (Stärke 6 mm) verschiebbar	12,30 €/Stk
PPF 3	Unterputzhalter 260 - 330 mm (Stärke 6 mm) verschiebbar	12,30 €/Stk
Z	Halter für den Heluz-Sturz 165	3,10 €/Stk
DH 220	Halter für den Heluz-Sturz 220	1,00 €/Stk
BEZEICHNUNG	**SONDERAUSFÜHRUNG**	**PREIS**
-	Seil zusätzlich	5,90 €/Stk
-	Beidseitige Lamellenwendung (möglich bei T-80,C-80, C-60, seilfgeführten F-80; Standard EXT--50H und EXT-50)	ohne Aufpreis
BEZEICHNUNG	**ANDERE AUFPREISE**	**PREIS**
-	Reinigung der Raffstores	5,80 €/Stk
BEZEICHNUNG	**FÜHRUNGSSCHIENEN**	**PREIS**
VL 3	Doppelführungsschiene - auf einer Seite des Raffstores (bei gekuppelten Raffstores im Preis)	0,80 €/m Höhe
VL 4	Führungsschiene rund - auf einer Seite des Raffstores	15,40 €/m Höhe
VL 5	Doppelführungsschiene rund - auf einer Seite des Raffstores	15,40 €/m Höhe
VL 6	Führungsschiene eckig - auf einer Seite des Raffstores	2,50 €/m Höhe
VL 7	Führungsschiene versenkt - auf einer Seite des Raffstores	ohne Aufpreis
VL 8	Führungsschiene in RAL - auf einer Seite des Raffstores	29,00 €/m Höhe
VL 9/66	Führungsschiene in RAL - auf einer Seite des Raffstores	21,00 €/m Höhe
VL 9/90	Führungsschiene in RAL - auf einer Seite des Raffstores	27,00 €/m Höhe
VL 9/113	Führungsschiene in RAL - auf einer Seite des Raffstores	33,00 €/m Höhe
ZP	Versenktes Gehäuse für Führungsschienen VL 7	3,50 €/lm
-	Ausführung ohne Führungsschienen (ohne Führung)	-7,70 €/m Höhe
BEZEICHNUNG	**KONSOLEN**	**PREIS**
K 2	Konsole für VL 2, 3 (71 - 100 mm)	1,10 €/Stk
K 3	Konsole für VL 2, 3 (101 - 155 mm)	1,80 €/Stk
K 4	Konsole für versenktes Gehäuse ZP (50 - 79 mm)	1,00 €/Stk
K 5	Konsole für versenktes Gehäuse ZP (60 - 130 mm)	1,80 €/Stk
K 6	Konsole für versenktes Gehäuse ZP (110 - 180 mm)	2,30 €/Stk
TK 1, TK 1 / 2	Teleskopische Konsole - für VL 2, 3 (50 - 70 mm); für VL 4, 5, 6 (57 - 77 mm)	3,70 €/Stk
TK 2, TK 2 / 2	Teleskopische Konsole - für VL 2, 3 (71 - 105 mm); für VL 4, 5, 6 (78 - 112 mm)	4,40 €/Stk
TK 3	Teleskopische Konsole - für VL 2, 3 (106 - 170 mm); für VL 4, 5, 6 (113 - 177 mm)	5,50 €/Stk
TK 4	Teleskopische Konsole - für VL 2, 3 (171 - 295 mm); für VL 4, 5, 6 (178 - 302 mm)	8,10 €/Stk
TK 5	Teleskopische Konsole - für VL 2, 3 (49 - 73 mm); für VL 4, 5, 6 (56 - 80 mm)	1,80 €/Stk
TK 6	Teleskopische Konsole - für VL 2, 3 (74 - 118 mm); für VL 4, 5, 6 (81 - 125 mm)	2,20 €/Stk
TKP 1	Teleskopische Konsole - Haltelasche aus Kunststoff - für VL 2, 3 (50 - 60 mm)	ohne Aufpreis
TKP 2	Teleskopische Konsole - Haltelasche aus Kunststoff - für VL 2, 3 (60 - 80 mm)	ohne Aufpreis
TKP 3	Teleskopische Konsole - Haltelasche aus Kunststoff - für VL 2, 3 (70 - 100 mm)	ohne Aufpreis
TKP 4	Teleskopische Konsole - Haltelasche aus Kunststoff - für VL 2, 3 (90 - 140 mm)	ohne Aufpreis
TKK 1	Teleskopische Konsole - Haltelasche aus Metall - für VL 2, 3 (50 - 60 mm)	3,70 €/Stk
TKK 2	Teleskopische Konsole - Haltelasche aus Metall - für VL 2, 3 (60 - 75 mm)	3,70 €/Stk
TKK 3	Teleskopische Konsole - Haltelasche aus Metall - für VL 2, 3 (70 - 95 mm)	3,70 €/Stk
TKK 4	Teleskopische Konsole - Haltelasche aus Metall - für VL 2, 3 (95 - 125 mm)	4,80 €/Stk
TKK 5	Teleskopische Konsole - Haltelasche aus Metall - für VL 2, 3 (120 - 150 mm)	5,40 €/Stk
TKK 6	Teleskopische Konsole - Haltelasche aus Metall - für VL 2, 3 (145 - 175 mm)	5,80 €/ Stk
TKK 7	Teleskopische Konsole - Haltelasche aus Metall - für VL 2, 3 (170 - 200 mm)	7,70 €/ Stk
TKK 8	Teleskopische Konsole - Haltelasche aus Metall - für VL 2, 3 (195 - 225 mm)	8,10 €/ Stk
PK 70/20, PK 70/40	Konsole fest für VL 2, 3, 4, 5, 6 (70 mm) in RAL	11,50 €/ Stk
PK 70/20, PK 70/40	Konsole fest für freitragendes System (70 mm) in RAL	10,00 €/ Stk
PK 71 - 350/20	Verlängerung für Konsole für VL 4, 5, 6 (71 - 350 mm) in RAL	0,20 €/cm
PK 71 - 350/40	Verlängerung für Konsole für VL 4, 5, 6 (71 - 350 mm) in RAL	0,20 €/cm

9.1 Aufpreise Raffstores T, C, Z, F

AUFPREISE RAFFSTORES T, C, Z, F		
BEZEICHNUNG	**KONSOLEN**	**PREIS**
RK	Eckkonsole für Aussenecke (60 - 70 mm) silber eloxiert	5,40 €/Stk
RK 1	Eckkonsole für Aussenecke (70 - 80 mm) silber eloxiert	5,40 €/Stk
RK 2	Eckkonsole für Aussenecke (80 - 100 mm) silber eloxiert	6,50 €/Stk
RK 3	Eckkonsole für Aussenecke (100 - 140 mm) silber eloxiert	7,30 €/Stk
RK 4	Eckkonsole für Aussenecke (140 - 220 mm) silber eloxiert	8,50 €/Stk
RKV 1	Eckkonsole für Innenecke (50 - 60 mm) silber eloxiert	8,80 €/Stk
RKV 2	Eckkonsole für Innenecke (60 - 80 mm) silber eloxiert	9,20 €/Stk
RKV 3	Eckkonsole für Innenecke (80 - 120 mm) silber eloxiert	10,00 €/Stk
RKV 4	Eckkonsole für Innenecke (115 - 140 mm) silber eloxiert	12,30 €/Stk
RKV 5	Eckkonsole für Innenecke (140 - 220 mm) silber eloxiert	13,50 €/Stk
-	Alu-Profil 40 x 40 für Ausseneckkonsolen RK - silber eloxiert	10,80 €/lm
BEZEICHNUNG	**SEILFÜHRUNG**	**PREIS**
-	Seilführung (inkl. Seilhalterung DL)	-6 % Raffstore
DL 1	Seilhalterung (55 - 76 mm)	1,90 €/Paar
DL 2	Seilhalterung (83 - 104 mm)	3,50 €/Paar
DL 3	Seilhalterung (111 - 132 mm)	3,80 €/Paar
DL 4	Seilhalterung für Bodenbefestigung	4,60 €/Paar
-	Schutzöse für Führungsseil bei T-80, C-80, C-60 (Lamellenstanzungen mit Schutzösen ausgekleidet)	5,00 €/m Höhe
-	PVC Schutzöse für Führungsseil bei F-80 (dadurch wird die Pakethöhe um 0,5 cm pro 1 m Raffstorehöhe erhöht); bei beidseitiger Lamellenwendung nicht möglich	3,50 €/m Höhe
-	PVC Schutzöse für Texband bei F-80 (dadurch wird die Pakethöhe um 1 cm pro 1 m Raffstorehöhe erhöht)	10,00 €/m Höhe
BEZEICHNUNG	**SONDERAUSFÜHRUNG**	**PREIS**
-	Schrägausführung (C-80, C-60, Z-90 NOVAL, Z-70)	+100%
-	Ausführung ohne Oberschiene	-15,40 €/lm
TLT	Tageslichttechnik	10,00 €/Raffstore
ZSP	Hochstosssicherung	5,00 €/Paar
ARBS	Arbeitsstellung	44,00 €/Raffstore
-	Perforation der Lamellen (11-200, 13-250, 18-354, 20-425)	Preis auf Anfrage
BEZEICHNUNG	**RAL FARBAUSFÜHRUNG**	**PREIS**
-	Alu-Profil 40x40 für Ausseneckkonsolen RK in RAL	4,80 €/lm
-	Oberschiene 56x58 mm (inkl. MD 1) in RAL	12,30 €/lm
-	Unterschiene in RAL	4,20 €/lm
-	Führungschienen VL 1, VL 2, VL 7 in RAL - auf einer Seite des Raffstores	3,50 €/m Höhe
-	Führungschienen VL 4, VL 5, VL 6 in RAL - auf einer Seite des Raffstores	5,40 €/m Höhe
-	Führungschienen VL 3; - auf einer Seite des Raffstores	6,20 €/m Höhe
-	Konsolen K, TK, TKK, TKP (ohne ausfahrbaren Teil) in RAL	1,00 €/Stk
-	Konsolen RK und RKV in RAL	2,30 €/Stk
-	Schutzblechhalter (DK, PDK) in RAL	1,50 €/Stk
-	Seilhalterung in RAL	0,80 €/Stk
-	Lamelle in RAL (min. 80 m²)	Preis auf Anfrage
-	Lamelle mit erhöhter Beständigkeit im Meeresklima (min. 80 m²)	Preis auf Anfrage

Aufpreise für Halterungen, Sonderausführungen und gekuppelte Anlagen siehe Aufpreise T, C, Z, F.

Preise in . Preis beinhaltet Standard-Ausführung des Produkts inkl. Verpackung, ohne Transportkosten und Montage.

9.2 Aufpreise Antriebe für Raffstores T, C, Z, F

Motor	Bezeichnung	Max. Fläche eines oder mehreren gekuppelten Raffstores	Drehmoment	Stromverbrauch	Stromabnahme	Einstellung der Endlagen	Aufpreis
SOMFY WT elektronisch	J406 WT	bis 12 m²	6 Nm	95 W	0,41 A	Einstellkabel	83,00 €
	J410 WT	bis 20 m²	10 Nm	110 W	0,51 A		108,00 €
	J418 WT	bis 34 m²	18 Nm	155 W	0,70 A		165,00 €
SOMFY RTS	J406 RTS	bis 12 m²	6 Nm	95 W	0,50 A	Handsender RTS	200,00 €
	J410 RTS	bis 20 m²	10 Nm	110 W	0,60 A		220,00 €
	J418 RTS	bis 34 m²	18 Nm	155 W	0,80 A		250,00 €
SOMFY-io	J406 IO	bis 12 m²	6 Nm	95 W	0,50 A	Handsender IO	200,00 €
	J410 IO	bis 20 m²	10 Nm	110 W	0,60 A		220,00 €
	J418 IO	bis 34 m²	18 Nm	155 W	0,80 A		250,00 €
GEIGER mechanisch	GJ56	bis 12 m²	6 Nm	93 W	0,40 A	Tasten am Motor	83,00 €
		bis 20 m²	10 Nm	135 W	0,60 A		108,00 €
		bis 34 m²	20 Nm	190 W	0,85 A		165,00 €
	GJ5606 - DuoDrive	bis 12 m²	6 Nm	150 W	0,67 A		173,00 €
GEIGER elektronisch	GJ56 e05	bis 12 m²	6 Nm	93 W	0,40 A	Einstellkabel (irgendeiner)	127,00 €
		bis 20 m²	10 Nm	135 W	0,60 A		154,00 €
		bis 34 m²	18 Nm	180 W	0,80 A		185,00 €
	GJ56 e06 - mit Silent Brake	bis 12 m²	6 Nm	93 W	0,40 A	Einstellkabel (irgendeiner)	162,00 €
		bis 20 m²	10 Nm	135 W	0,60 A		185,00 €
		bis 34 m²	20 Nm	190 W	0,85 A		215,00 €
	GJ56 e07 - SMI	bis 12 m²	6 Nm	93 W	0,40 A	Einstellkabel (irgendeiner)	238,00 €
		bis 20 m²	10 Nm	135 W	0,60 A		254,00 €
		bis 34 m²	20 Nm	190 W	0,85 A		269,00 €

9.3 Schutzbleche

9.3.1 Wahl der Ansatzgrösse nach der Schutzblechhöhe

VKP – Höhe des eckigen Schutzbleches (A)		Ansatz DK	
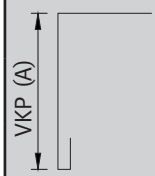	13,0 - 17,3 cm	z	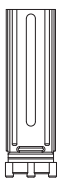
	17,4 - 25,3 cm	a	
	25,4 - 33,0 cm	b	
	33,1 - 41,2 cm	c	
	41,3 - 48,0 cm	d	

VKP - Höhe des abgeschrägten oder halbrunden Schutzbleches (A)		Ansatz DK	
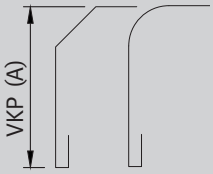	14,5 - 21,2 cm	z	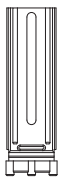
	18,5 - 25,5 cm	a	
	26,6 - 33,5 cm	b	
	34,5 - 41,4 cm	c	
	42,5 - 48,0 cm	d	

VKP – Höhe des eckigen Schutzbleches (A)		Ansatz DK	
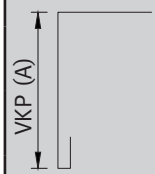	12,0 - 18,0 cm	sa	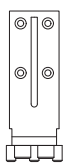
	18,0 - 25,5 cm	sb	
	25,5 - 38,0 cm	sc	
	38,0 - 50 cm	sd	

VKP - Höhe des abgeschrägten oder halbrunden Schutzbleches (A)		Ansatz DK	
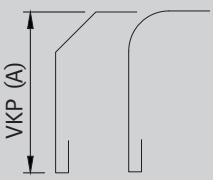	14,5 - 18,0 cm	sa	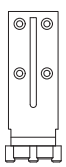
	18,0 - 25,5 cm	sb	
	25,5 - 38,0 cm	sc	
	38,0 - 50 cm	sd	

VKP – Höhe des eckigen Schutzbleches (A)		Ansatz PDK (nur für KP4a)	
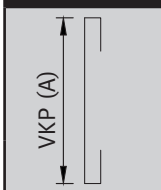	18,0 - 28,0 cm	s4a	
	28,1 - 38,5 cm	s4b	
	38,6 - 50,0 cm	s4c	

Preise in €. Preis beinhaltet Standard-Ausführung des Produkts inkl. Verpackung, ohne Transportkosten und Montage.

9.3.2 Schutzbleche - Abbildung

KP 1a L = A + B

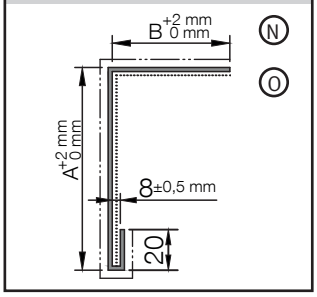

KP 2a L = A + B + Y

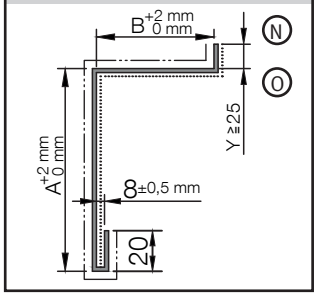

KP 3a L = A + B + A1

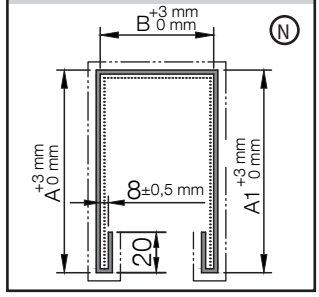

KP 4a L = A

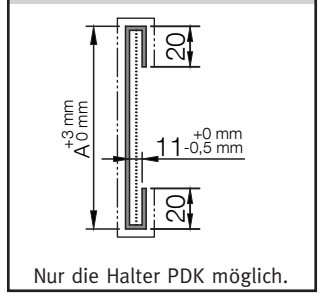

Nur die Halter PDK möglich.

KP 1b L = A + B

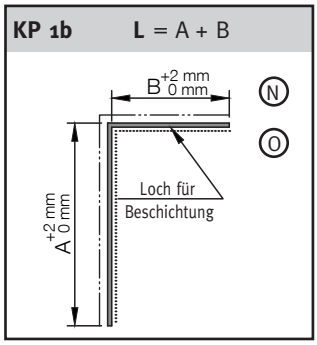

KP 2b L = A + B + Y

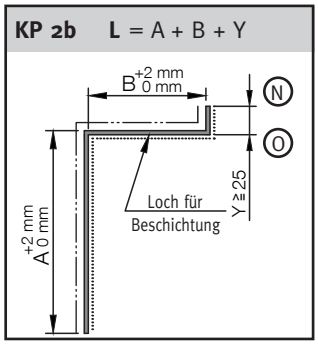

KP 3ac L = X + A + B + A1

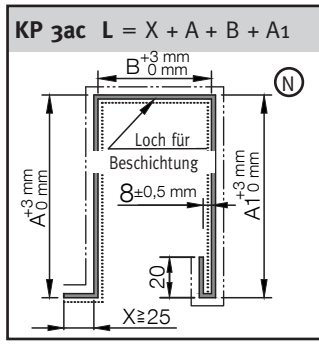

Nur beidseitige Beschichtung möglich.

KP 1c L = A + B + X

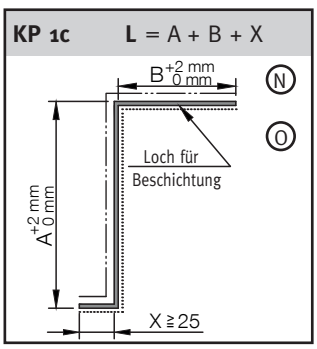

KP 2c L =X + A + B + Y

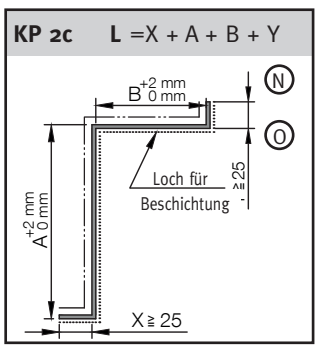

KP 3c L = X + A + B + A1 +X1

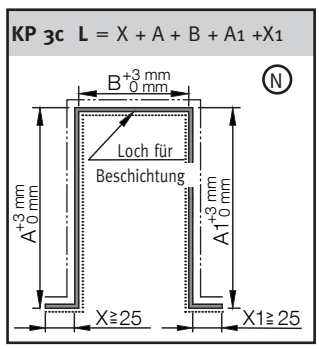

Achtung

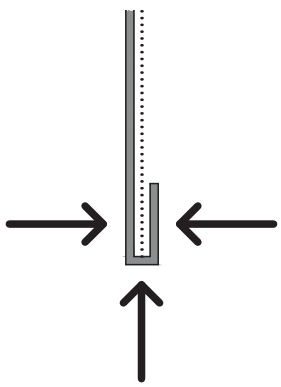

Die gekennzeichneten Oberflächen sind bei innerer Beschichtung nicht beschichtet.

KP 1d L = A + B

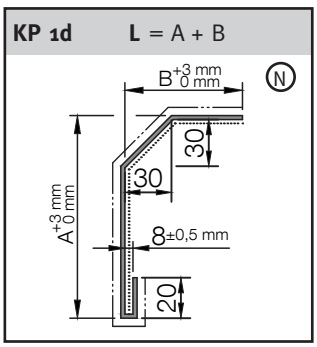

KP 2d L = A + B + Y

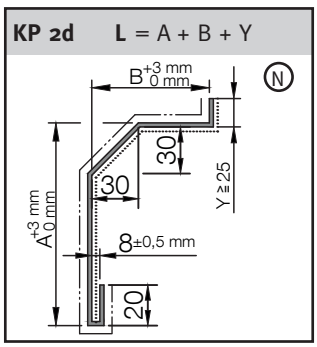

KP 1e L = A + B

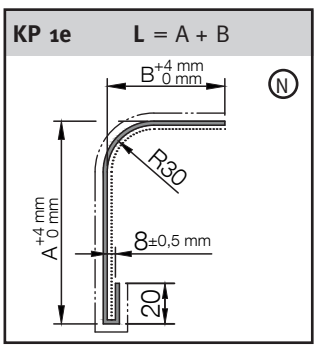

KP 2e L = A + B + Y

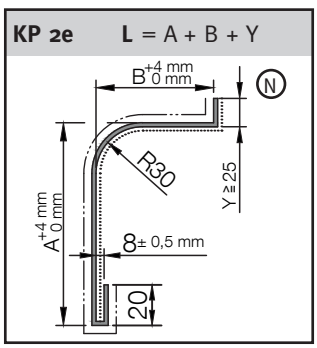

KP 3e L = A + A1 + 140

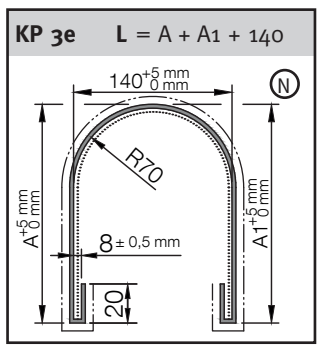

Legende: (N) - Seitenteil genietet oder beigelegt (O) - Seitenteil gebogen **L** - aufgewickelte Schutzblechbreite
——— - beschichtete äussere Oberflächen ····· - beschichtete innere Oberflächen

9.3 Schutzbleche

9.3.3 Preisliste Schutzbleche, Seitenteile und Verbindungsstücke

Preisliste Schutzbleche /lm (Preis inkl. einseitige RAL)													
Schutz-blech	L - aufgewickelte Schutzblech-breite	Typ KP - Schutzblechstärke 1,5 mm						Typ KP - Schutzblechstärke 2 mm					
		a	b	c	ac	d	e	a	b	c	ac	d	e
KP 1	20,0 - 24,0 cm	15 €	15 €	15 €	-	16 €	25 €	19 €	18 €	18 €	-	20 €	31 €
	24,1 - 29,0 cm	18 €	17 €	17 €	-	18 €	28 €	22 €	22 €	22 €	-	23 €	36 €
	29,1 - 34,0 cm	20 €	19 €	19 €	-	21 €	32 €	25 €	25 €	25 €	-	26 €	41 €
	34,1 - 39,0 cm	22 €	21 €	21 €	-	23 €	35 €	28 €	27 €	27 €	-	29 €	45 €
	39,1 - 45,0 cm	25 €	24 €	24 €	-	25 €	39 €	32 €	31 €	31 €	-	33 €	51 €
	45,1 - 59,0 cm	30 €	28 €	28 €	-	31 €	47 €	38 €	37 €	37 €	-	40 €	62 €
KP 2	22,5 - 24,5 cm	17 €	17 €	17 €	-	18 €	28 €	21 €	20 €	20 €	-	22 €	34 €
	24,6 - 29,5 cm	19 €	18 €	18 €	-	20 €	30 €	23 €	23 €	23 €	-	24 €	38 €
	29,6 - 34,5 cm	21 €	20 €	20 €	-	22 €	34 €	27 €	26 €	26 €	-	27 €	42 €
	34,6 - 39,5 cm	23 €	23 €	23 €	-	24 €	38 €	30 €	28 €	28 €	-	31 €	47 €
	39,6 - 47,5 cm	27 €	26 €	26 €	-	27 €	42 €	34 €	33 €	33 €	-	35 €	54 €
	47,6 - 61,0 cm	31 €	30 €	30 €	-	32 €	50 €	40 €	39 €	39 €	-	42 €	65 €
KP 3	40,0 - 43,0 cm	27 €	-	26 €	27 €	beidseitige Pulverbeschichtung im Preis	42 €	34 €	-	33 €	34	beidseitige Pulverbeschichtung im Preis	54 €
	43,1 - 48,0 cm	28 €	-	27 €	28 €		45 €	36 €	-	35 €	36		58 €
	48,1 - 53,0 cm	31 €	-	30 €	31 €		49 €	39 €	-	38 €	39		63 €
	53,1 - 58,0 cm	33 €	-	32 €	33 €		52 €	42 €	-	41 €	42		68 €
	58,1 - 63,0 cm	35 €	-	34 €	35 €		56 €	45 €	-	43 €	45		72 €
	63,1 - 68,0 cm	37 €	-	36 €	37 €		60 €	48 €	-	47 €	48		77 €
	68,1 - 75,0 cm	40 €	-	38 €	40 €		64 €	52 €	-	50 €	52		83 €
	75,1 - 80,5 cm	43 €	-	41 €	43 €		68 €	55 €	-	53 €	55		88 €
	80,6 - 86,5 cm	46 €	-	44 €	46 €		73 €	60 €	-	58 €	60		95 €
	86,6 - 93,5 cm	48 €	-	47 €	48 €		77 €	63 €	-	61 €	63		102 €
	93,6 - 105,0 cm	52 €	-	50 €	52 €		84 €	69 €	-	67 €	69		110 €
KP 4	20,0 - 24,0 cm	18 €	-	-	-	-	-	21 €	-	-	-	-	-
	24,1 - 29,0 cm	20 €	-	-	-	-	-	24 €	-	-	-	-	-
	29,1 - 34,0 cm	23 €	-	-	-	-	-	27 €	-	-	-	-	-
	34,1 - 39,0 cm	25 €	-	-	-	-	-	30 €	-	-	-	-	-
	39,1 - 45,0 cm	28 €	-	-	-	-	-	34 €	-	-	-	-	-
	45,1 - 60,0 cm	33 €	-	-	-	-	-	40 €	-	-	-	-	-
Abzug für rohes Alu-Blech		-30%						-25%					
Aufpreis für Ausführung silber eloxiert		35%						45%					
Aufpreis für beidseitige RAL-Ausführung		35%						25%					
Aufpreis für andere Farbausführung ausserhalb RAL-Farbkarte (z.B. VSR, NTS, ...)		60%						50%					

Empfehlung:
- wir empfehlen, die Schutzblechhöhe min. um 1 cm grösser als die Pakethöhe P zu bestellen; bzw. ist der Abstand zwischen der obersten Lamelle und der Oberschiene zu beachten

Grenzmasse der Schutzbleche:
- max. Schutzblechlänge (pulverbeschichtet, ohne Oberflächenbehandlung) beträgt 350 cm (400 cm nicht garantiert)
- max. Schutzblechlänge in Ausführung silber eloxiert beträgt 300 cm inkl. gebogener Seitenteile

Preise in €. Preis beinhaltet Standard-Ausführung des Produkts inkl. Verpackung, ohne Transportkosten und Montage.

PREISLISTE SEITENTEILE (Preis inkl. einseitige RAL)		
Schutzblech	**Seitenteil**	
	Stärke **1,5 mm**	Stärke **2 mm**
KP 1, KP 2 eckig	9,50 €/Stk	10,5 €/Stk
KP 1, KP 2 - Typ D abgeschrägt	13,0 €/Stk	13,5 €/Stk
KP 1, KP 2 Typ E rund	17,0 €/Stk	17,5 €/Stk
KP 3 eckig	14,5 €/Stk	17,0 €/Stk
KP 3 - Typ E rund	26,0 €/Stk	31,0 €/Stk
Abzug für rohes Alu-Blech	-30%	-25%
Aufpreis für Ausführung silber eloxiert	35%	45%
Aufpreis für beidseitige RAL-Ausführung	35%	25%
Aufpreis für andere Farbausführung ausserhalb RAL-Farbkarte (z.B. VSR, NTS, ...)	60%	50%

Seitenteil genietet/beigelegt

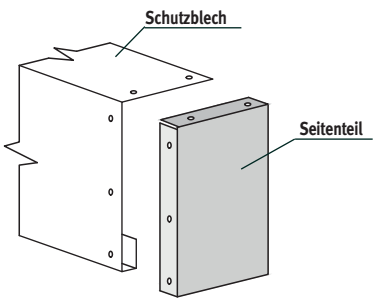

Seitenteil gebogen

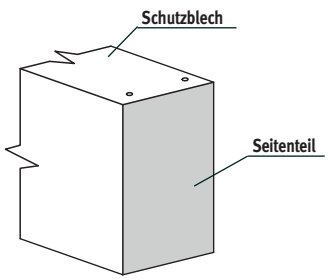

Achtung:
- Platzierung des Seitenteils ist immer von Interieuransicht anzugeben
- Blende mit Seitenteilen verringert den Innenraum für das Jalousienpaket ca um 5 mm, daher muss das Schutzblech um mindestens die Breiten der Seitenteilen länger bestellt werden.

Seitenteile:
- beigelegt (nicht vorgebohrt, Niete mitgepackt)
- genietet für KP
- gebogen (nur bei KP 1a, b, c, KP 2a, b, c)

9.3 Schutzbleche

9.3.3 Preisliste Schutzbleche, Seitenteile und Verbindungsstücke

PREISLISTE VERBINDUNGSSTÜCKE (Preis inkl. einseitige RAL)				
Schutzblech	Verbindungsstücke			
	gerade		eckig	
	Stärke **1,5 mm**	Stärke **2 mm**	Stärke **1,5 mm**	Stärke **2 mm**
KP 1, KP 2, KP 4 eckig	6,0 €/Stk	7,0 €/Stk	10,0 €/Stk	10,0 €/Stk
KP 1, KP 2 - Typ D abgeschrägt	7,0 €/Stk	7,0 €/Stk	10,0 €/Stk	10,0 €/Stk
KP 1, KP 2 - Typ E rund	8,0 €/Stk	8,0 €/Stk	-	-
KP 3 eckig	8,0 €/Stk	8,0 €/Stk	13,0 €/Stk	13,0 €/Stk
KP 3 - Typ E rund	10,0 €/Stk	11,0 €/Stk	-	-
Abzug für rohes Alu-Blech	-30%	-25%	-30%	-25%
Aufpreis für Ausführung silber eloxiert	35%	45%	35%	45%
Aufpreis für beidseitige RAL-Ausführung	35%	25%	35%	25%
Aufpreis für andere Farbausführung ausserhalb RAL-Farbkarte (z.B. VSR, NTS, ...)	60%	50%	60%	50%

GERADE VERBINDUNGSSTÜCKE FÜR SCHUTZBLECHE

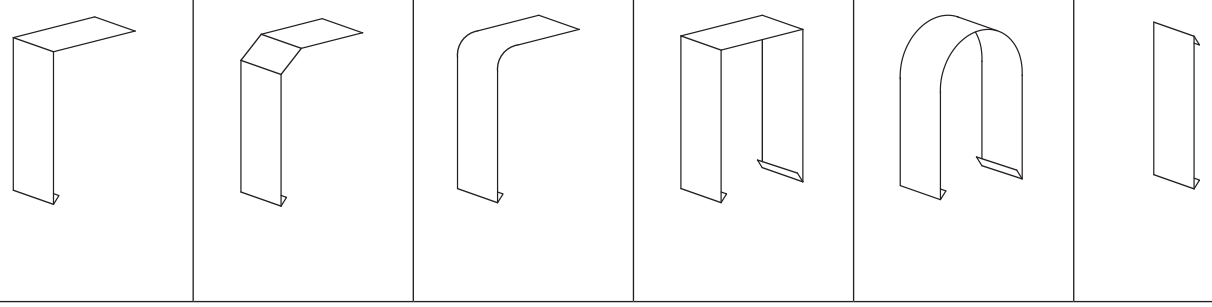

Breite der Verbindungsstücke 60 mm					
KP 1a, b, c	**KP 1d**	**KP 1e**	**KP 3a, ac, c**	**KP 3e**	**KP 4a**
KP 2a, b, c	**KP 2d**	**KP 2e**			

Verbindungsstück gerade und Schutzbleche

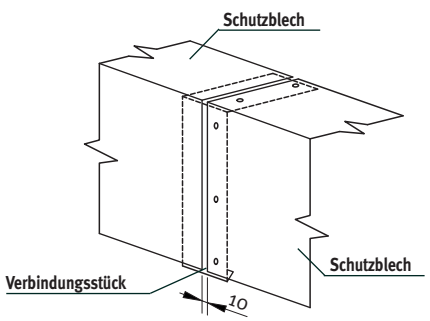

Verbindungsstück eckig

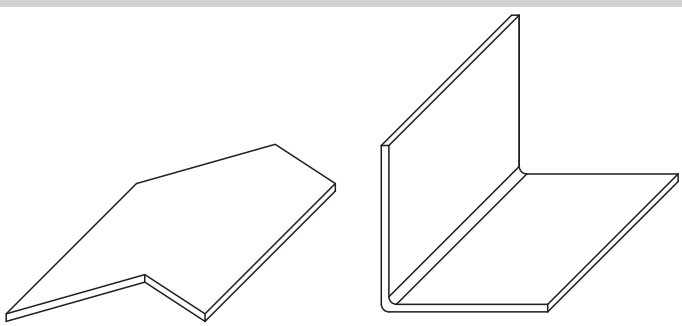

Achtung:
- Schutzblech nicht abgeschnitten

Achtung:
- bei Verbindung von Schutzblechen sind Dillatationsabstände von 10 mm einzuhalten
- bei Verbindung von Schutzblechen ist ein Verbindungsstück nur an 1 Schutzblech angebracht

Preise in €. Preis beinhaltet Standard-Ausführung des Produkts inkl. Verpackung, ohne Transportkosten und Montage.

9.4 Freitragendes System 250

9.4.1 Produktspezifikation

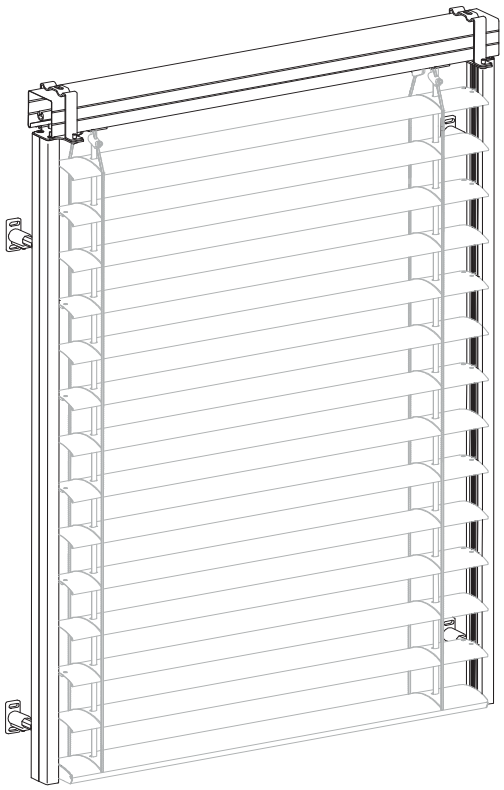

Standardausführung
✓ Montageträger MD 1c - Stahl verzinkt / Aluminium
✓ Führungsschienen VL 6 - silber eloxiert
✓ teleskopische Konsolen TK 5 - RAL 9006
✓ Montagematerial

Farbausführung und andere Aufpreise siehe Seite 48 - 66.

Grenzmasse

Grenzmasse										
RAFFSTORE	**BEDIENUNG**	**Breite [cm]**				**Höhe [cm]**				**Max. Fläche eines Raffstores**
		Min.	**Min. garant.**	Max.	**Max. garant.**	Min.	**Min. garant.**	Max.	**Max. garant.**	
FREITRAGENDES SYSTEM 250	**Kurbel**	50	**50**	280	**250**	35	**50**	520	**400**	8 m²
	Motor									10 m²

9.4.2 Ausführung

Ausführung

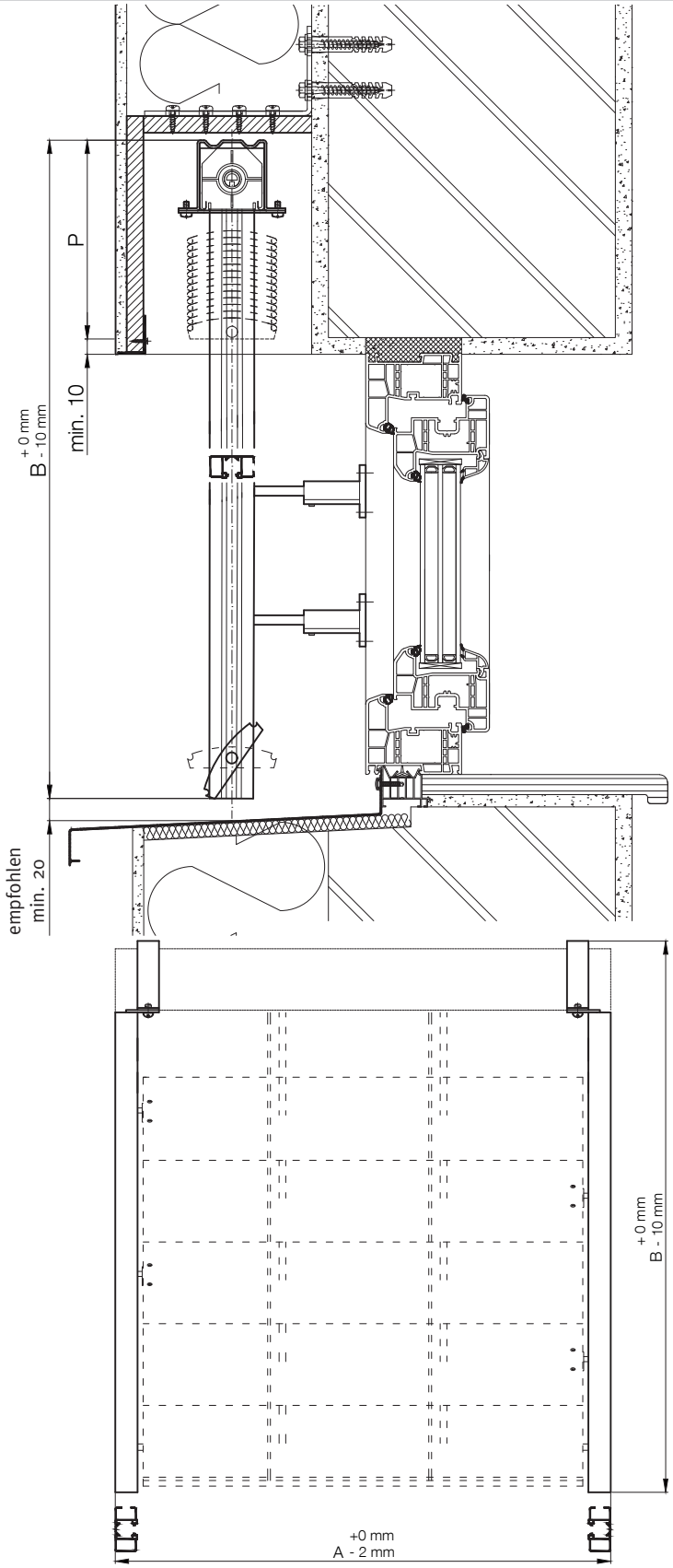

Legende:	**A** - Raffstorebreite	**B** - Raffstorehöhe	**P** - Pakethöhe

9.4.3 Aufpreis freitragendes System 250

Breite / Höhe	50 cm	60 cm	70 cm	80 cm	90 cm	100 cm	110 cm	120 cm	130 cm	140 cm	150 cm	160 cm	170 cm	180 cm	190 cm	200 cm	210 cm	220 cm	230 cm	240 cm	250 cm	Paare * der Konsolen
50 cm	15	15	15	15	15	15	15	15	15	15	14	14	14	14	14	14	14	14	14	14	14	
60 cm	16	16	16	16	16	16	16	16	16	16	15	15	15	15	15	15	15	15	15	15	14	
70 cm	16	16	16	16	16	16	16	16	16	16	15	15	15	15	15	15	15	15	15	15	15	
80 cm	16	16	16	16	16	16	16	16	16	16	16	16	16	16	16	16	16	16	16	16	15	
90 cm	17	17	17	17	17	17	17	17	17	17	16	16	16	16	16	16	16	16	16	16	16	
100 cm	17	17	17	17	17	17	17	17	17	17	17	17	17	17	17	17	17	17	17	17	16	
110 cm	18	18	18	18	18	18	18	18	18	18	17	17	17	17	17	17	17	17	17	17	17	2
120 cm	18	18	18	18	18	18	18	18	18	18	18	18	18	18	18	18	18	18	18	18	17	
130 cm	19	19	19	19	19	19	19	19	19	19	18	18	18	18	18	18	18	18	18	18	17	
140 cm	19	19	19	19	19	19	19	19	19	19	19	19	19	19	19	19	19	19	19	19	18	
150 cm	20	20	20	20	20	20	20	20	20	20	19	19	19	19	19	19	19	19	19	19	18	
160 cm	20	20	20	20	20	20	20	20	20	20	19	19	19	19	19	19	19	19	19	19	19	
170 cm	23	23	23	23	23	23	23	23	23	23	22	22	22	22	22	22	22	22	22	22	21	
180 cm	23	23	23	23	23	23	23	23	23	23	23	23	23	23	23	23	23	23	23	23	22	
190 cm	24	24	24	24	24	24	24	24	24	24	23	23	23	23	23	23	23	23	23	23	22	
200 cm	24	24	24	24	24	24	24	24	24	24	23	23	23	23	23	23	23	23	23	23	23	
210 cm	25	25	25	25	25	25	25	25	25	25	24	24	24	24	24	24	24	24	24	24	23	
220 cm	25	25	25	25	25	25	25	25	25	25	24	24	24	24	24	24	24	24	24	24	24	3
230 cm	25	25	25	25	25	25	25	25	25	25	25	25	25	25	25	25	25	25	25	25	24	
240 cm	26	26	26	26	26	26	26	26	26	26	25	25	25	25	25	25	25	25	25	25	25	
250 cm	26	26	26	26	26	26	26	26	26	26	26	26	26	26	26	26	26	26	26	26	25	
260 cm	27	27	27	27	27	27	27	27	27	27	26	26	26	26	26	26	26	26	26	26	25	
270 cm	29	29	29	29	29	29	29	29	29	29	29	29	29	29	29	29	29	29	29	29	28	
280 cm	30	30	30	30	30	30	30	30	30	30	29	29	29	29	29	29	29	29	29	29	29	
290 cm	30	30	30	30	30	30	30	30	30	30	30	30	30	30	30	30	30	30	30	30	29	
300 cm	31	31	31	31	31	31	31	31	31	31	30	30	30	30	30	30	30	30	30	30	29	
310 cm	31	31	31	31	31	31	31	31	31	31	31	31	31	31	31	31	31	31	31	31	30	
320 cm	32	32	32	32	32	32	32	32	32	32	31	31	31	31	31	31	31	31	31	31	30	
330 cm	32	32	32	32	32	32	32	32	32	32	31	31	31	31	31	31	31	31	31	31	31	
340 cm	33	33	33	33	33	33	33	33	33	33	32	32	32	32	32	32	32	32	32	32	31	4
350 cm	33	33	33	33	33	33	33	33	33	33	32	32	32	32	32	32	32	32	32	32	32	
360 cm	33	33	33	33	33	33	33	33	33	33	33	33	33	33	33	33	33	33	33	33	32	
370 cm	34	34	34	34	34	34	34	34	34	34	33	33	33	33	33	33	33	33	33	33	33	
380 cm	34	34	34	34	34	34	34	34	34	34	34	34	34	34	34	34	34	34	34	34	33	
390 cm	35	35	35	35	35	35	35	35	35	35	34	34	34	34	34	34	34	34	34	34	34	
400 cm	35	35	35	35	35	35	35	35	35	35	35	35	35	35	35	35	35	35	35	35	34	

* In der Tabelle wird die min. Anzahl der Paare der Konsolen angegeben. Wir empfehlen Ihnen, in Abhängigkeit von der Montage die Anzahl der Konsolen zu erhöhen.

9.5 Freitragendes System 400

9.5.1 Produktspezifikation

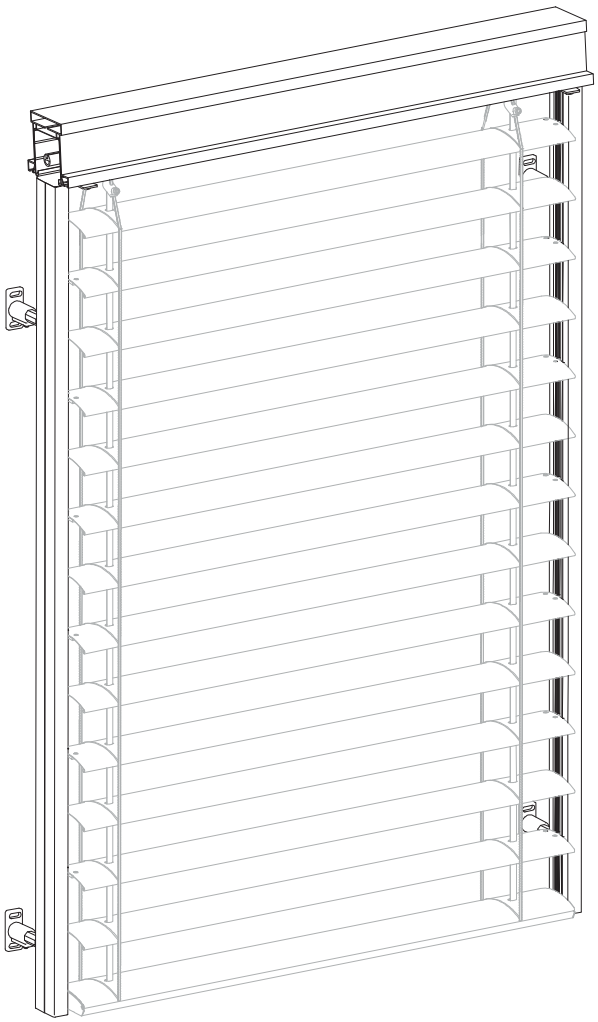

Standardausführung
✓ Alu-Stützprofil
✓ Montageträger, Unterteil MD 1c
✓ Führungsschienen VL 6 - silber eloxiert
✓ teleskopische Konsolen TK 5 - RAL 9006
✓ Montagematerial
✓ Durchführung POK 90°

Farbausführung und andere Aufpreise siehe Seite 48 - 66.

Grenzmasse

Grenzmasse										
RAFFSTORE	BEDIENUNG	Breite [cm]				Höhe [cm]				Max. Fläche eines Raffstores
		Min.	Min. garant.	Max.	Max. garant.	Min.	Min. garant.	Max.	Max. garant.	
FREITRAGENDES SYSTEM 400	Kurbel	60	**60**	450	**400**	35	**50**	590	**500**	6 m²
	Motor									12 m²

Bemerkung:
- Durchbiegung des Stützprofils bei Breite von 4 m beträgt max. 10 mm

9.5.2 Ausführung

Ausführung

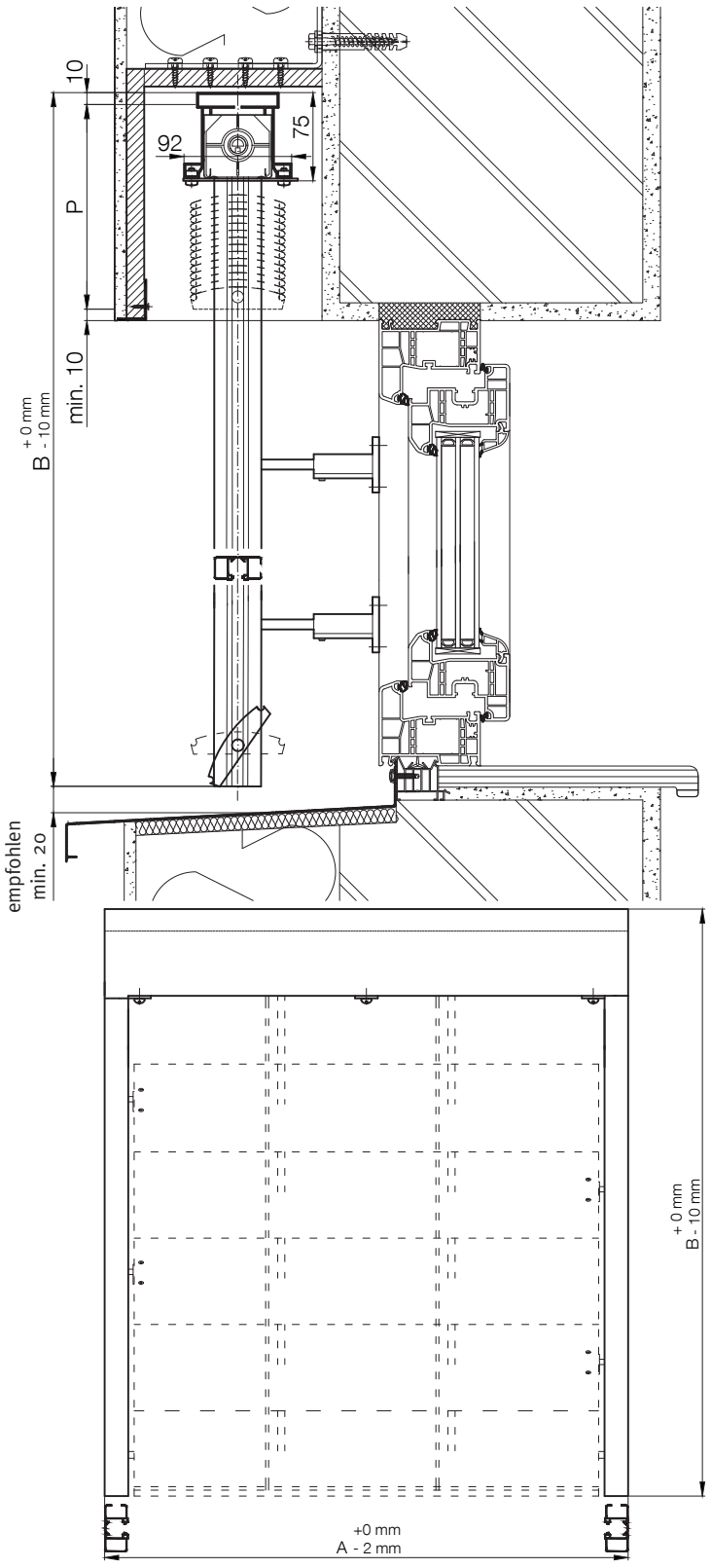

Achtung:
- Pakethöhe wird durch Stützprofil um 10 mm erhöht
- Bedienung erfolgt nur mit Kurbel mit Durchführung POK 90° oder mit Motor
- Stützprofil ohne Oberflächenbehandlung (rohes Aluminium)

Legende:	**A** - Raffstorebreite	**B** - Raffstorehöhe	**P** - Pakethöhe

9.5.3 Aufpreis freitragendes System 400

Breite / Höhe	50 cm	60 cm	70 cm	80 cm	90 cm	100 cm	110 cm	120 cm	130 cm	140 cm	150 cm	160 cm	170 cm	180 cm	190 cm	200 cm	210 cm	220 cm	230 cm	240 cm	250 cm	260 cm	270 cm	280 cm	290 cm	300 cm	310 cm	320 cm	330 cm	340 cm	350 cm	360 cm	370 cm	380 cm	390 cm	400 cm	Paare * der Konsolen
50 cm	35	37	39	41	43	45	47	49	50	52	54	57	59	61	63	65	66	68	70	72	73	77	79	81	83	84	86	88	90	92	93	97	99	100	102	104	2
60 cm	36	38	40	41	43	45	47	49	51	53	54	57	59	61	63	65	67	69	71	73	74	77	79	81	83	85	87	89	90	92	94	97	99	101	103	105	
70 cm	36	38	40	42	44	46	47	49	51	53	54	58	60	62	64	65	67	69	71	73	74	78	80	81	83	85	87	89	91	93	94	97	99	101	103	105	
80 cm	37	38	40	42	44	46	48	50	52	53	55	58	60	62	64	66	68	70	71	73	75	78	80	82	84	86	87	89	91	93	94	98	100	102	103	105	
90 cm	37	39	41	43	44	46	48	50	52	54	55	59	61	62	64	66	68	70	72	74	75	78	80	82	84	86	88	90	92	93	95	98	100	102	104	106	
100 cm	37	39	41	43	45	47	49	51	52	54	55	59	61	63	65	67	68	70	72	74	75	79	81	83	84	86	88	90	92	94	95	99	101	102	104	106	
110 cm	38	40	41	43	45	47	49	51	53	55	56	59	61	63	65	67	69	71	73	74	76	79	81	83	85	87	89	90	92	94	95	99	101	103	105	107	
120 cm	38	40	42	44	46	48	49	51	53	55	56	60	62	64	65	67	69	71	73	75	76	80	81	83	85	87	89	91	93	95	96	99	101	103	105	107	
130 cm	39	40	42	44	46	48	50	52	54	55	57	60	62	64	66	68	70	71	73	75	76	80	82	84	86	87	89	91	93	95	96	100	102	104	105	107	
140 cm	39	41	43	45	46	48	50	52	54	56	57	61	62	64	66	68	70	72	74	76	77	80	82	84	86	88	90	92	94	95	97	100	102	104	106	108	
150 cm	39	41	43	45	47	49	51	52	54	56	57	61	63	65	67	68	70	72	74	76	77	81	83	85	86	88	90	92	94	96	97	101	102	104	106	108	
160 cm	40	42	43	45	47	49	51	53	55	57	58	61	63	65	67	69	71	73	74	76	78	81	83	85	87	89	91	92	94	96	97	101	103	105	107	108	
170 cm	43	45	47	49	50	52	54	56	58	60	61	65	66	68	70	72	74	76	78	80	81	84	86	88	90	92	94	96	98	99	101	104	106	108	110	112	3
180 cm	43	45	47	49	51	53	55	56	58	60	61	65	67	69	71	72	74	76	78	80	81	85	87	89	90	92	94	96	98	100	101	105	106	108	110	112	
190 cm	44	46	47	49	51	53	55	57	59	61	62	65	67	69	71	73	75	77	79	80	82	85	87	89	91	93	95	96	98	100	101	105	107	109	111	112	
200 cm	44	46	48	50	52	53	55	57	59	61	62	66	68	69	71	73	75	77	79	81	82	86	87	89	91	93	95	97	99	101	102	105	107	109	111	113	
210 cm	44	46	48	50	52	54	56	58	59	61	63	66	68	70	72	74	76	77	79	81	82	86	88	90	92	93	95	97	99	101	102	106	108	109	111	113	
220 cm	45	47	49	50	52	54	56	58	60	62	63	66	68	70	72	74	76	78	80	82	83	86	88	90	92	94	96	98	99	101	103	106	108	110	112	114	
230 cm	45	47	49	51	53	55	56	58	60	62	63	67	69	71	73	74	76	78	80	82	83	87	89	90	92	94	96	98	100	102	103	106	108	110	112	114	
240 cm	46	47	49	51	53	55	57	59	61	63	64	67	69	71	73	75	77	79	80	82	84	87	89	91	93	95	96	98	100	102	103	107	109	111	113	114	
250 cm	46	48	50	52	53	55	57	59	61	63	64	68	70	71	73	75	77	79	81	83	84	87	89	91	93	95	97	99	101	102	104	107	109	111	113	115	
260 cm	46	48	50	52	54	56	58	60	61	63	65	68	70	72	74	76	77	79	81	83	84	88	90	92	93	95	97	99	101	103	104	108	110	111	113	115	
270 cm	50	51	53	55	57	59	61	63	65	67	68	71	73	75	77	79	81	83	84	86	88	91	93	95	97	99	100	102	104	106	107	111	113	115	117	118	4
280 cm	50	52	54	56	58	59	61	63	65	67	68	72	74	75	77	79	81	83	85	87	88	91	93	95	97	99	101	103	105	107	108	111	113	115	117	119	
290 cm	50	52	54	56	58	60	62	64	65	67	69	72	74	76	78	80	81	83	85	87	88	92	94	96	97	99	101	103	105	107	108	112	114	115	117	119	
300 cm	51	53	55	56	58	60	62	64	66	68	69	72	74	76	78	80	82	84	86	87	89	92	94	96	98	100	102	104	105	107	108	112	114	116	118	120	
310 cm	51	53	55	57	59	61	62	64	66	68	69	73	75	77	78	80	82	84	86	88	89	93	94	96	98	100	102	104	106	108	109	112	114	116			
320 cm	52	53	55	57	59	61	63	65	67	68	70	73	75	77	79	81	83	84	86	88	89	93	95	97	99	101	102	104	106	108	109	113	115				
330 cm	52	54	56	58	59	61	63	65	67	69	70	74	75	77	79	81	83	85	87	89	90	93	95	97	99	101	103	105	107	108	110	113					
340 cm	52	54	56	58	60	62	64	65	67	69	70	74	76	78	80	81	83	85	87	89	90	94	96	98	99	101	103	105	107	109	110						
350 cm	53	55	56	58	60	62	64	66	68	70	71	74	76	78	80	82	84	86	88	89	91	94	96	98	100	102	104	105	107	109							
360 cm	53	55	57	59	61	62	64	66	68	70	71	75	77	79	80	82	84	86	88	90	91	95	96	98	100	102	104	106	108								
370 cm	53	55	57	59	61	63	65	67	68	70	72	75	77	79	81	83	85	86	88	90	91	95	97	99	101	102	104	106									
380 cm	54	56	58	59	61	63	65	67	69	71	72	76	77	79	81	83	85	87	89	91	92	95	97	99	101	103	105										
390 cm	54	56	58	60	62	64	66	67	69	71	72	76	78	80	82	83	85	87	89	91	92	96	98	99	101	103											
400 cm	55	56	58	60	62	64	66	68	70	72	73	76	78	80	82	84	86	88	89	91	93	96	98	100	102	104											

Preise in €. Preis beinhaltet Standard-Ausführung des Produkts inkl. Verpackung, ohne Transportkosten und Montage.

* In der Tabelle wird die min. Anzahl der Paare der Konsolen angegeben. Wir empfehlen Ihnen, in Abhängigkeit von der Montage die Anzahl der Konsolen zu erhöhen.

9.6 MISTRAL

9.6.1 Produktspezifikation

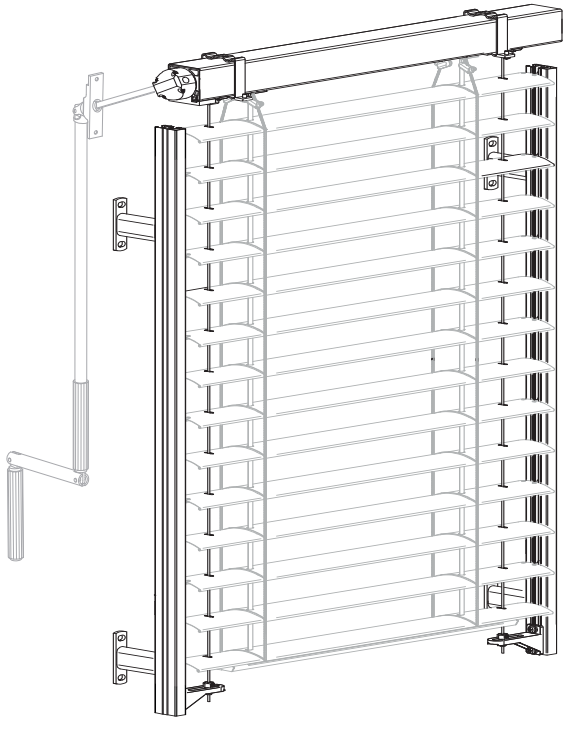

Standardausführung
✓
✓
✓
✓
✓
✓

Farbausführung und andere Aufpreise siehe Seite 48 - 66.

Bemerkung:
- für Z-70 und F-80 nicht möglich

Grenzmasse

Grenzmasse									
RAFFSTORE	BEDIENUNG	Breite [cm]				Höhe [cm]				Max. Fläche eines Raffstores
			Min. garant.		Max. garant.		Min. garant.		Max. garant.	
MISTRAL	Kurbel		70		250		50		400	
	Motor									

9.6.2 Ausführung

Ausführung

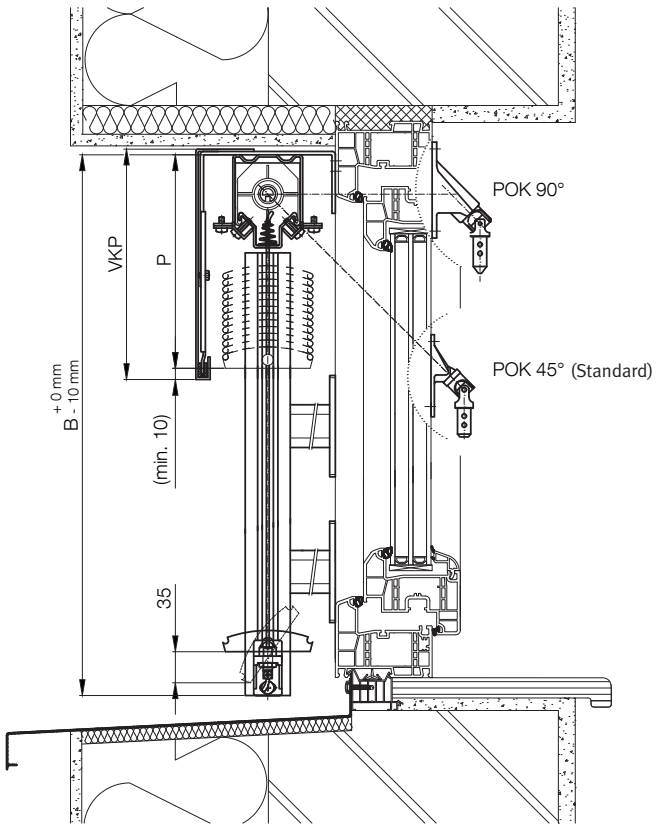

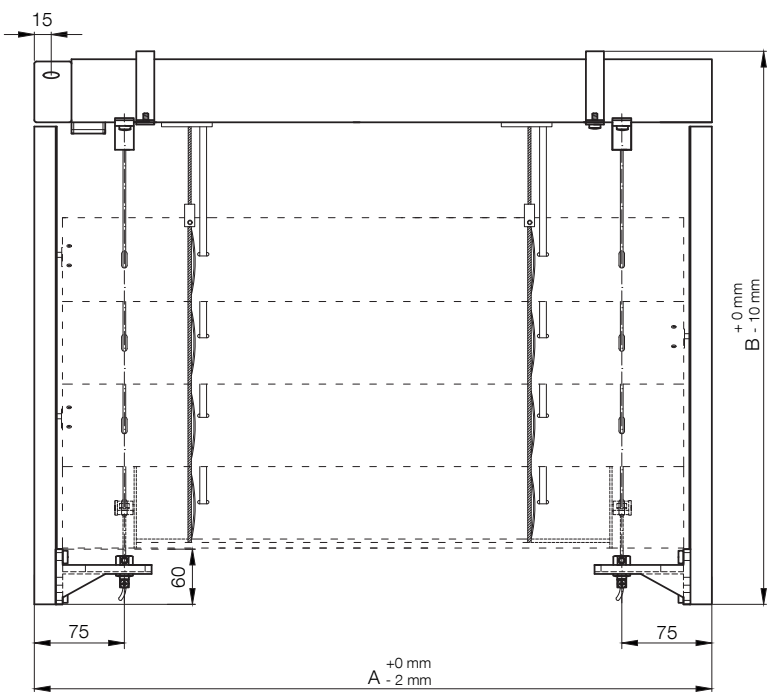

Legende:	**A** - Raffstorebreite	**B** - Raffstorehöhe	**P** - Pakethöhe	**VKP** - Schutzblechhöhe

9.6.3 Aufpreis Ausführung MISTRAL

Breite / Höhe	50 cm	60 cm	70 cm	80 cm	90 cm	100 cm	110 cm	120 cm	130 cm	140 cm	150 cm	160 cm	170 cm	180 cm	190 cm	200 cm	210 cm	220 cm	230 cm	240 cm	250 cm	260 cm	270 cm	280 cm	290 cm	300 cm	Paare der Konsolen
50 cm	43	44	44	45	45	46	46	47	47	48	49	50	50	51	51	52	52	53	53	54	55	56	56	57	57	58	
60 cm	44	44	45	45	46	46	47	47	48	48	50	51	51	51	52	52	53	53	54	54	56	57	57	58	58	59	
70 cm	45	45	46	46	47	47	48	48	48	49	51	51	52	52	53	53	54	54	55	55	57	57	58	58	59	59	
80 cm	45	46	46	47	47	48	48	49	49	50	51	52	52	53	53	54	54	55	55	56	58	58	59	59	60	60	
90 cm	46	47	47	47	48	48	49	49	50	50	52	53	53	54	54	55	55	56	56	57	58	59	59	60	60	61	
100 cm	47	47	48	48	49	49	50	50	51	51	53	53	54	54	55	55	56	56	57	57	59	60	60	61	61	62	
110 cm	47	48	48	49	49	50	50	51	51	52	54	54	55	55	56	56	57	57	58	58	60	60	61	61	62	62	2
120 cm	48	49	49	50	50	51	51	52	52	53	54	55	55	56	56	57	57	58	58	59	61	61	62	62	62	63	
130 cm	49	49	50	50	51	51	52	52	53	53	55	56	56	57	57	58	58	59	59	59	61	62	62	63	63	64	
140 cm	50	50	51	51	52	52	53	53	54	54	56	56	57	57	58	58	59	59	60	60	62	62	63	63	64	64	
150 cm	50	51	51	52	52	53	53	54	54	55	57	57	58	58	58	59	59	60	60	61	63	63	64	64	65	65	
160 cm	51	52	52	53	53	54	54	55	55	55	57	58	58	59	59	60	60	61	61	62	63	64	64	65	65	66	
170 cm	61	62	62	63	63	64	64	65	65	66	67	68	68	69	69	70	70	71	71	72	74	74	75	75	76	76	
180 cm	62	63	63	63	64	64	65	65	66	66	68	69	69	70	70	71	71	72	72	73	74	75	75	76	76	77	
190 cm	63	63	64	64	65	65	66	66	67	67	69	69	70	70	71	71	72	72	73	73	75	76	76	77	77	78	
200 cm	63	64	64	65	65	66	66	67	67	68	70	70	71	71	72	72	73	73	74	74	76	76	77	77	78	78	
210 cm	64	65	65	66	66	67	67	68	68	69	70	71	71	72	72	73	73	74	74	75	77	77	77	78	78	79	
220 cm	65	65	66	66	67	67	68	68	69	69	71	72	72	73	73	74	74	74	75	75	77	78	78	79	79	80	3
230 cm	66	66	67	67	68	68	69	69	70	70	72	72	73	73	74	74	75	75	76	76	78	78	79	79	80	80	
240 cm	66	67	67	68	68	69	69	70	70	71	73	73	74	74	74	75	75	76	76	77	79	79	80	80	81	81	
250 cm	67	68	68	69	69	70	70	71	71	71	73	74	74	75	75	76	76	77	77	78	79	80	80	81	81	82	
260 cm	68	68	69	69	70	70	71	71	72	72	74	74	75	75	76	76	77	77	78	78	80	81	81	82	82	83	
270 cm	78	78	79	79	80	80	81	81	82	82	84	85	85	86	86	87	87	88	88	89	90	91	91	92	92	93	
280 cm	79	79	80	80	81	81	82	82	83	83	85	85	86	86	87	87	88	88	89	89	91	92	92	93	93	93	
290 cm	79	80	80	81	81	82	82	83	83	84	86	86	87	87	88	88	89	89	90	90	92	92	93	93	94	94	
300 cm	80	81	81	82	82	83	83	84	84	85	86	87	87	88	88	89	89	90	90	91	93	93	93	94	94	95	
310 cm	81	82	82	83	83	84	84	85	85	86	86	88	87	89	88	90	89	91	90	92	94	94	93	95	94	96	
320 cm	82	83	83	84	84	85	85	86	86	87	86	89	87	90	88	91	89	92	90	93	95	95	93	96	94	97	
330 cm	83	84	84	85	85	86	86	87	87	88	86	90	87	91	88	92	89	93	90	94	96	96	93	97	94	98	
340 cm	84	85	85	86	86	87	87	88	88	89	86	91	87	92	88	93	89	94	90	95	97	97	93	98	94	99	
350 cm	85	86	86	87	87	88	88	89	89	90	86	92	87	93	88	94	89	95	90	96	98	98	93	99	94	100	
360 cm	86	87	87	88	88	89	89	90	90	91	86	93	87	94	88	95	89	96	90	97	99	99	93	100	94	101	
370 cm	87	88	88	89	89	90	90	91	91	92	86	94	87	95	88	96	89	97	90	98	100	100	93	101	94	102	
380 cm	88	89	89	90	90	91	91	92	92	93	86	95	87	96	88	97	89	98	90	99	101	101	93	102	94	103	
390 cm	89	90	90	91	91	92	92	93	93	94	86	96	87	97	88	98	89	99	90	100	102	102	93	103	94	104	
400 cm	90	91	91	92	92	93	93	94	94	95	86	97	87	98	88	99	89	100	90	101	103	103	93	104	94	105	
Anzahl der Halterungen	2										3													4			

Preise in €. Preis beinhaltet Standard-Ausführung des Produkts inkl. Verpackung, ohne Transportkosten und Montage.

9.7 Führungsschienen

VL 1

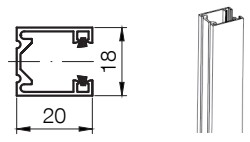

VL 2

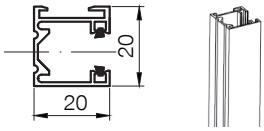

VL 3

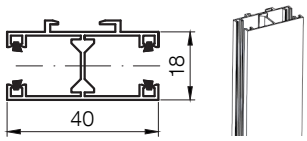

VL 4

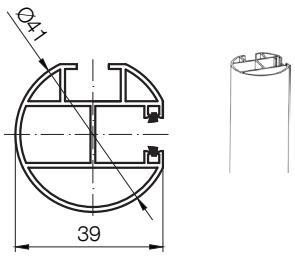

VL 5

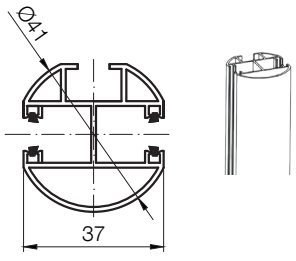

VL 6

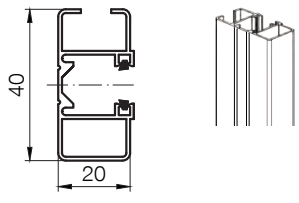

VL 7 + ZP

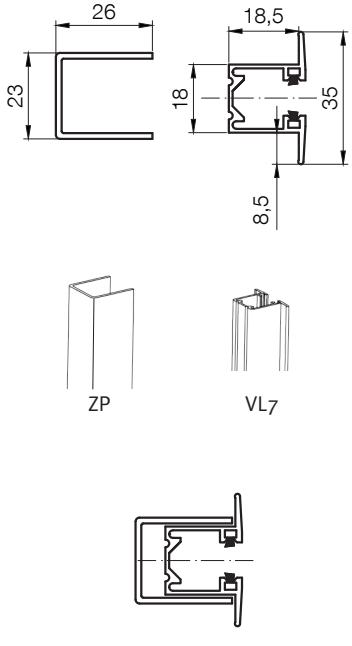

VL 8

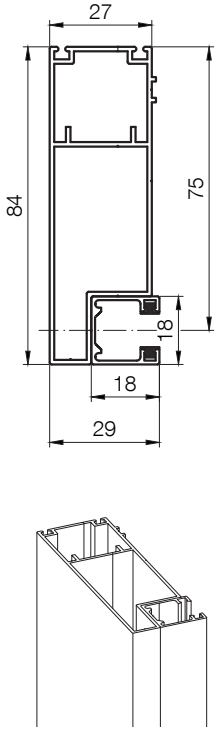

VL 9

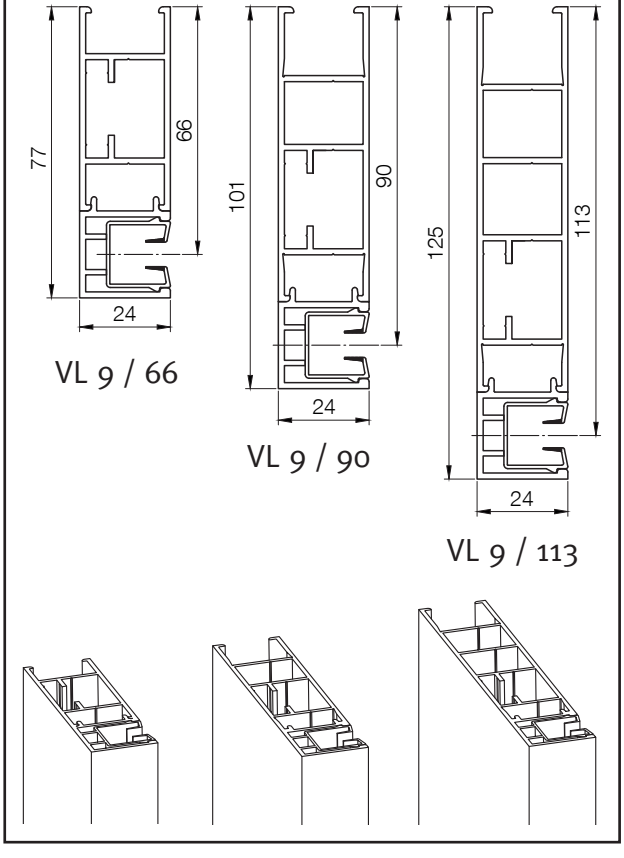

9.8 Konsolen für Führungsschienen

K 1, K 2, K 3 - Konsole verschiebbar

Mögliche VL:

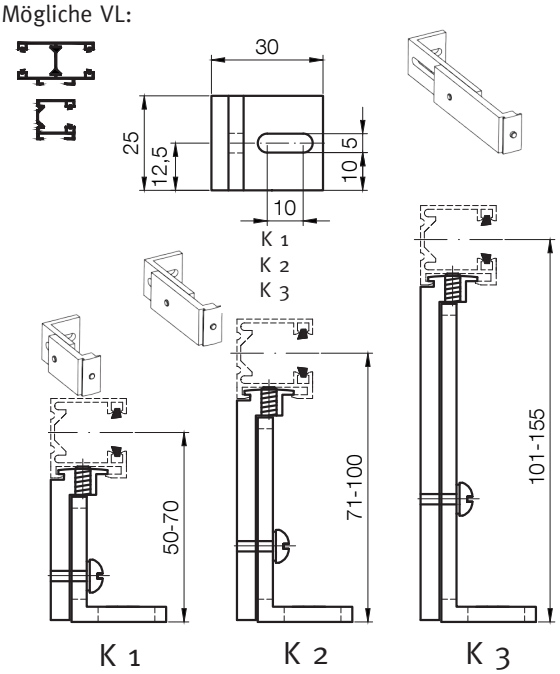

K 4, K 5, K 6 - Konsole für versenktes Gehäuse ZP

Mögliche VL:

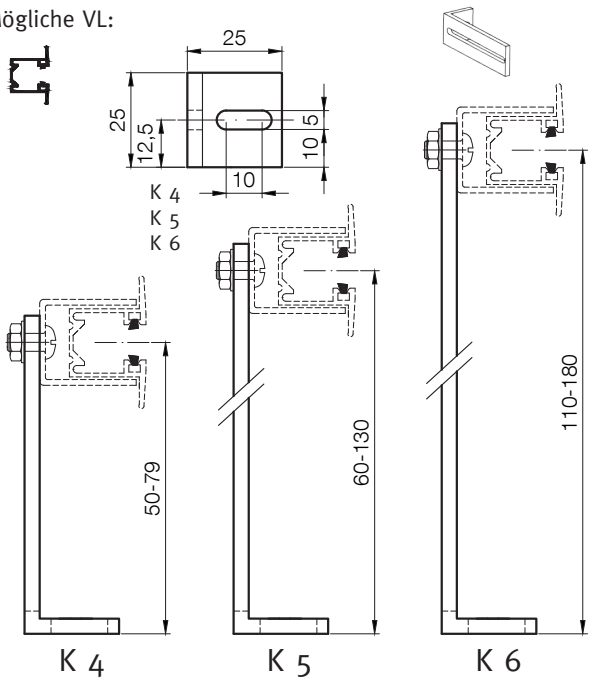

TK 1, TK 1/2, TK 2, TK 2/2 - Teleskopische Konsole

Mögliche VL:

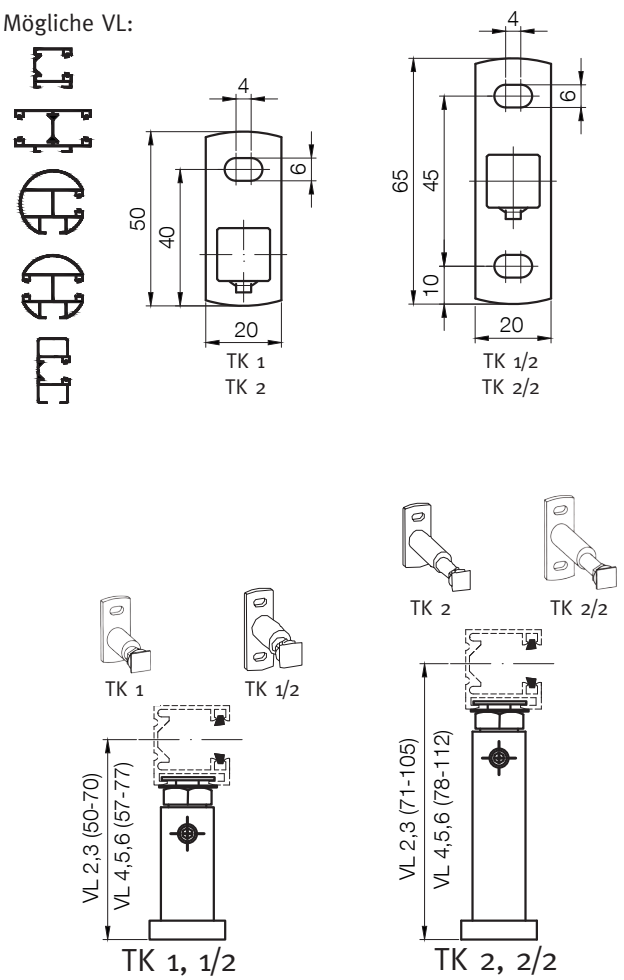

TK 3, TK 4 - Teleskopische Konsole

Mögliche VL:

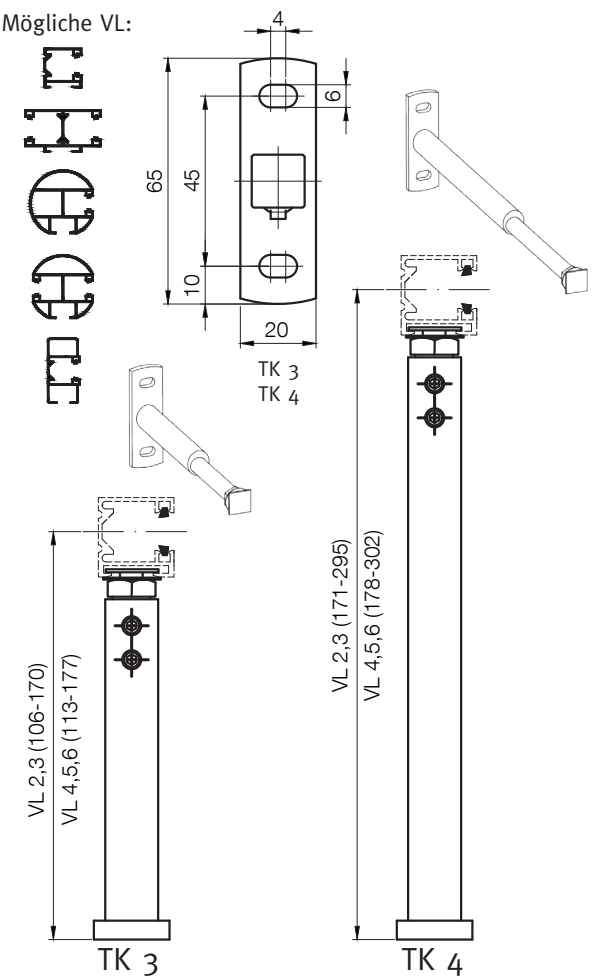

TK 5, TK 6 - Teleskopische Konsole

Mögliche VL:

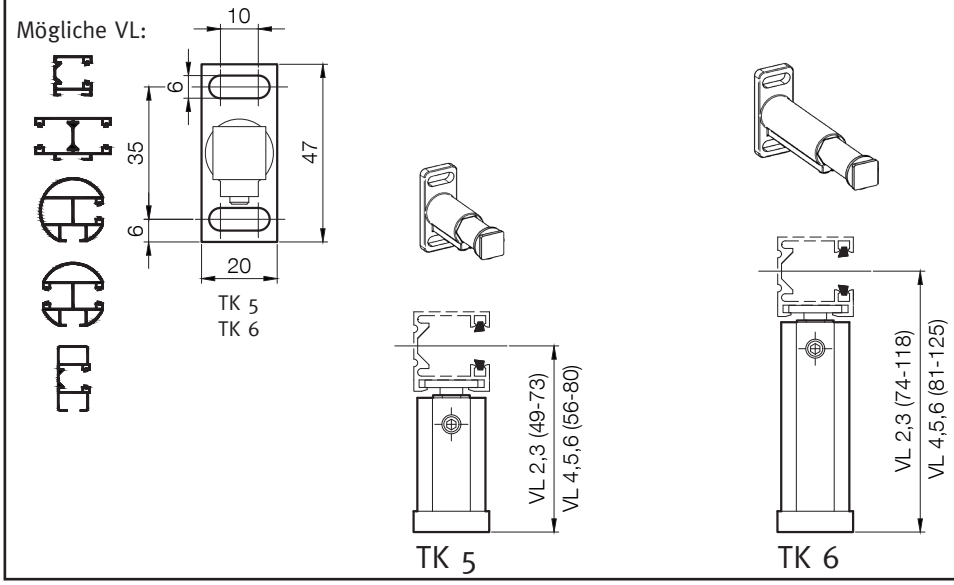

TKK - Teleskopische Konsole - Haltelasche Metall

Mögliche VL:

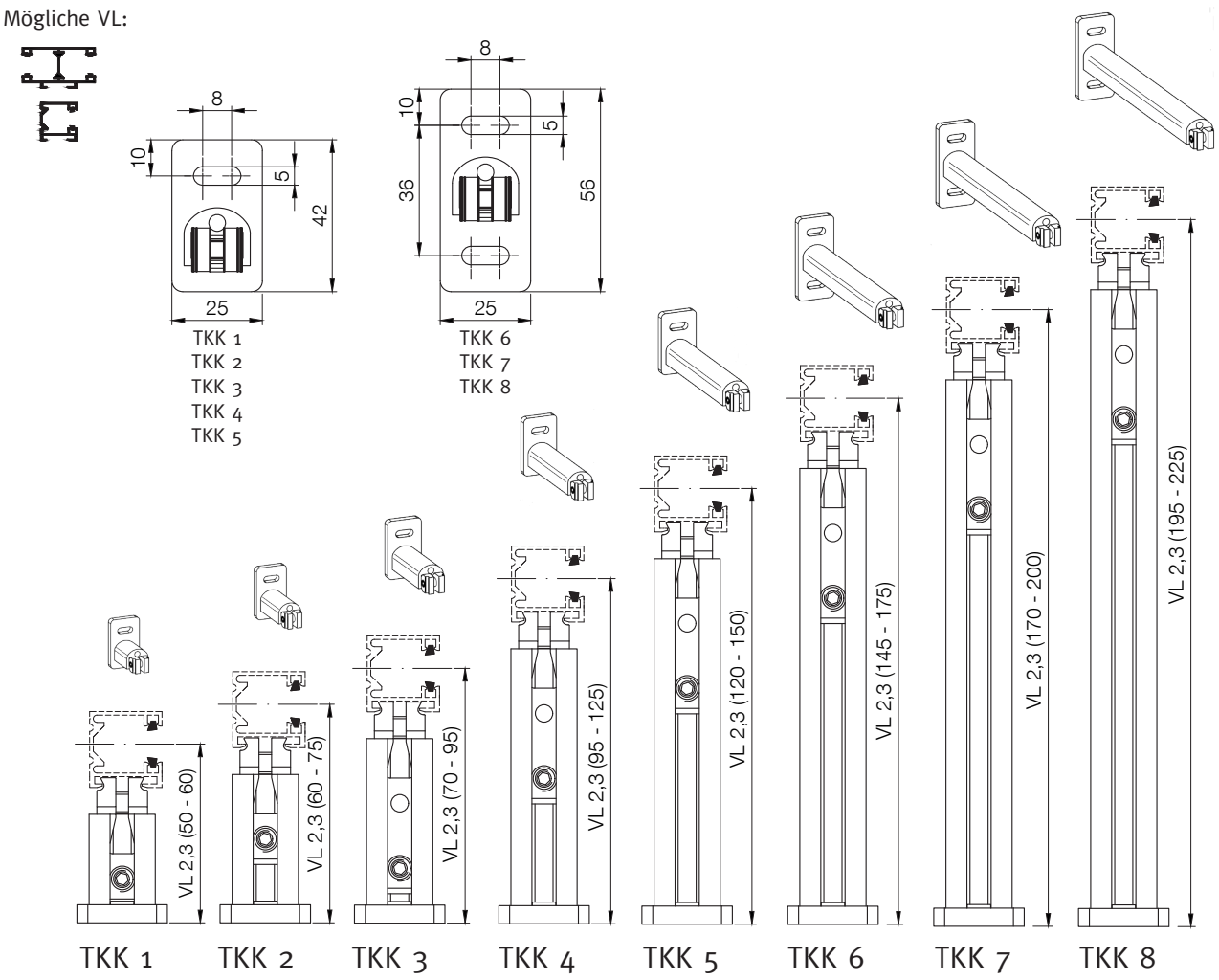

Die Grundplatte der Konsole TKK überragt Raffstorebreite um 3,5 mm auf jeder Seite.

9.8 Konsolen für Führungsschienen

TKP - Teleskopische Konsole - Haltelasche Kunststoff

Mögliche VL:

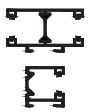

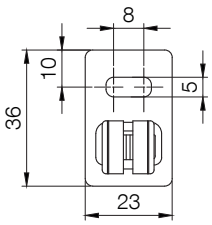

TKP 1
TKP 2
TKP 3
TKP 4

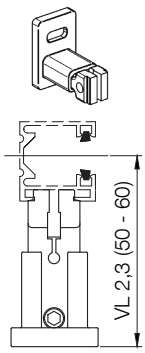

TKP 1

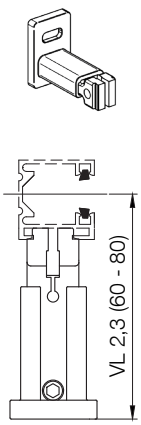

TKP 2

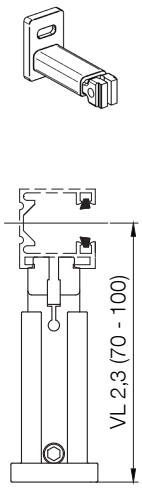

TKP 3

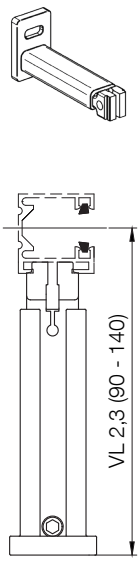

TKP 4

Die Grundplatte der Konsole TKP überragt Raffstorebreite um 2,5 mm auf jeder Seite.

PK - Konsole fest (keine teleskopische Konsole)

Mögliche VL:

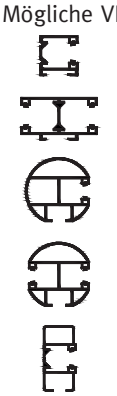

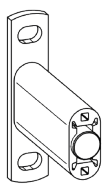

PK 70/20
PK 71-350/20

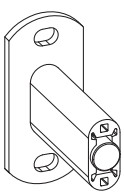

PK 70/40
PK 71-350/40

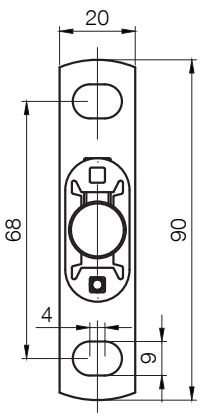

PK 70/20

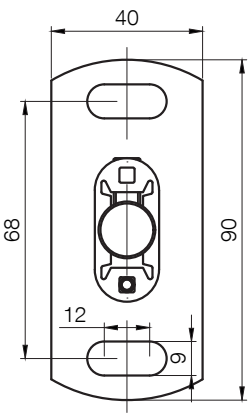

PK 70/40

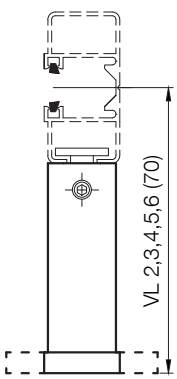

PK 70/20
PK 70/40

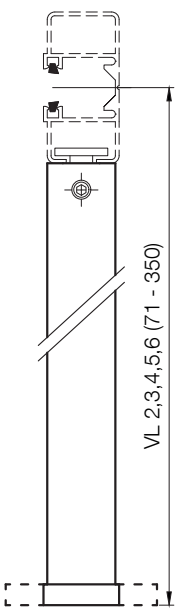

PK 71-350/20
PK 71-350/40

Die Grundplatte der Konsolen PK 70/20 und PK 71-350/20 überragt Raffstorebreite um 1,5 mm auf jeder Seite.
Die Grundplatte der Konsolen PK 70/40 und PK 71-350/40 überragt Raffstorebreite um 11,5 mm auf jeder Seite.

Eckkonsole für Aussenecke

Mögliche VL:

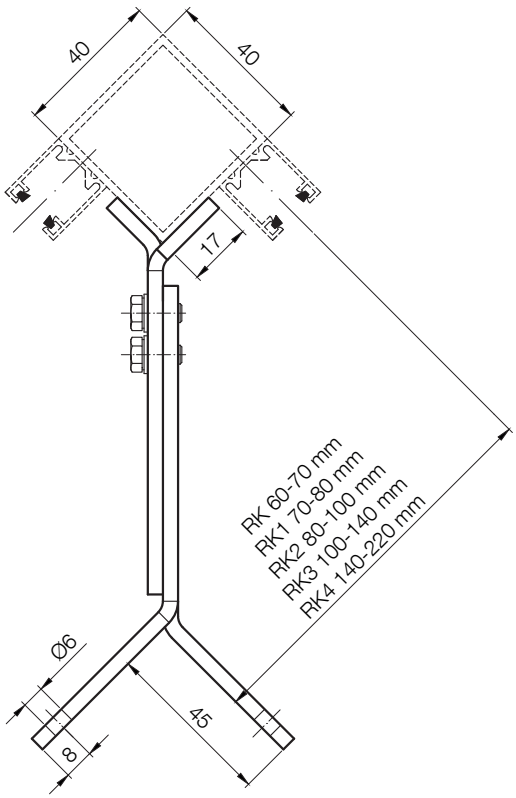

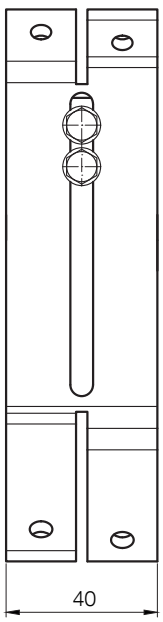

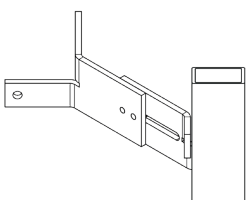

9.8 Konsolen für Führungsschienen

Eckkonsole für Innenecke

Mögliche VL:

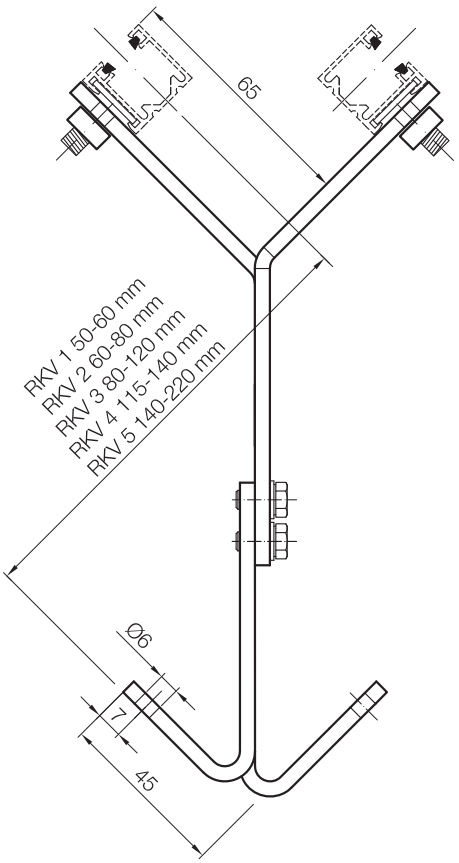

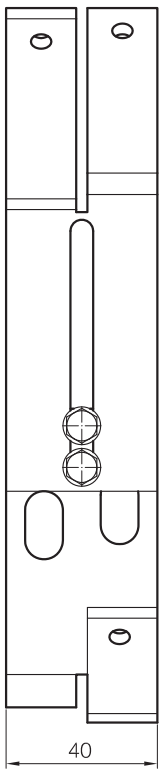

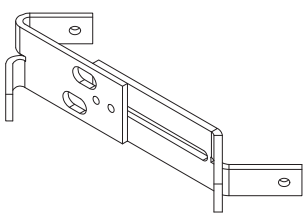

9.9 Seilhalterungen

DL - Seilhalterung

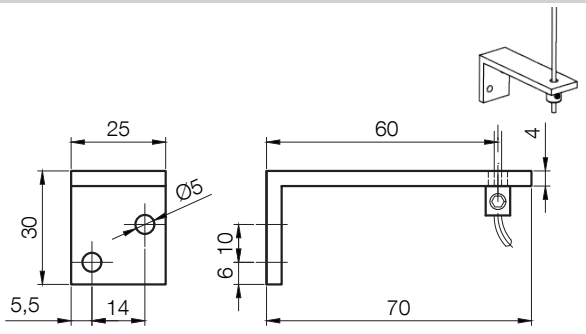

DL 1 - Seilhalterung

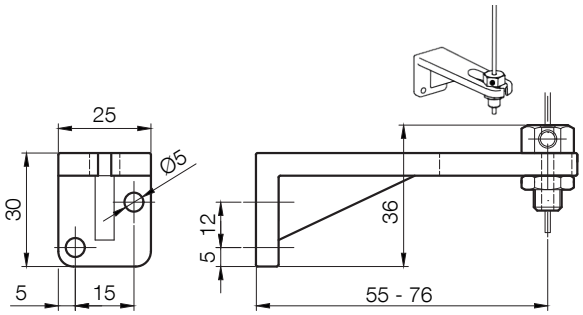

DL 2 - Seilhalterung

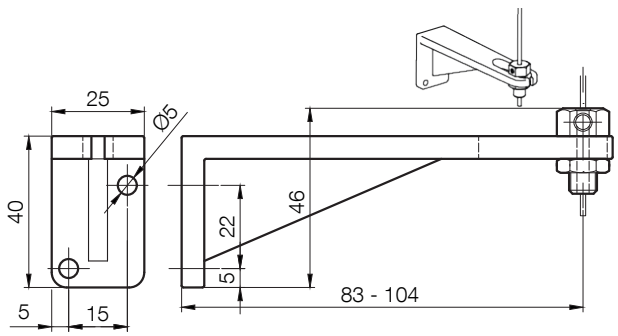

DL 3 - Seilhalterung

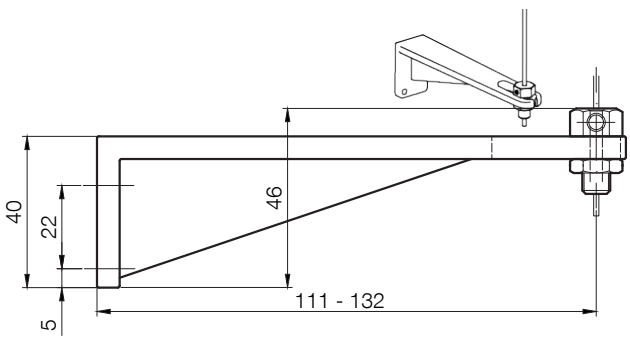

Grundplatte bei DL 3 entspricht der Grundplatte bei DL 2.

DL 4 - Seilhalterung für Bodenbefestigung

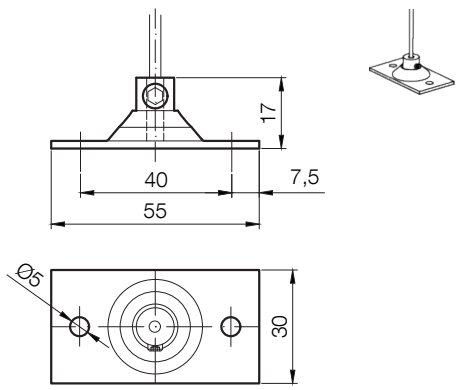

DL 5 - Seilhalterung

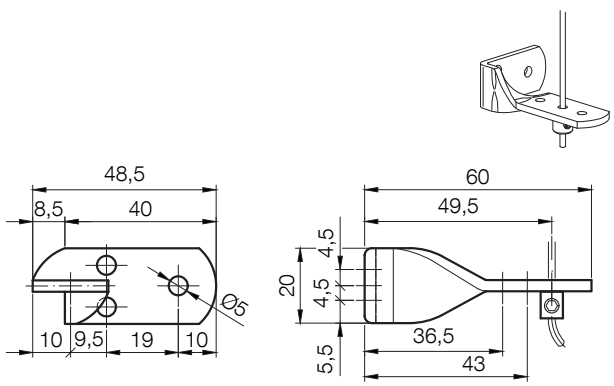

DLM - Seilhalterung

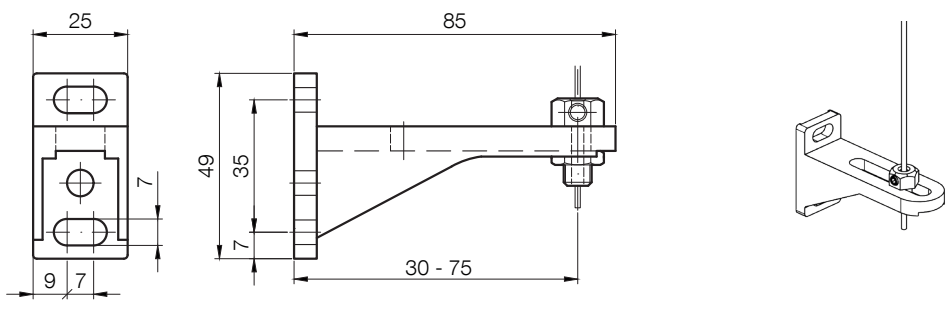

9.10 Montageträger

9.10.1 Montageträger für Oberschiene (T, C, Z, F)

MD 1 - Montageträger **Standard**

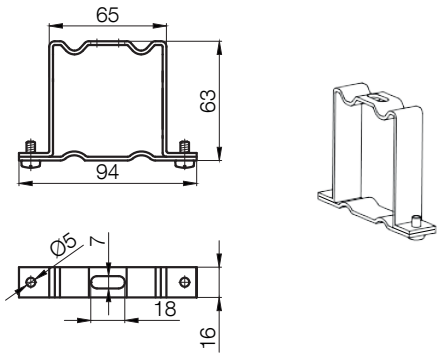

MD 1a - Montageträger rostfrei

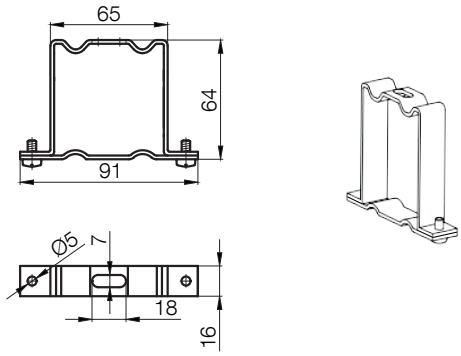

MD 1b - Montageträger Feder

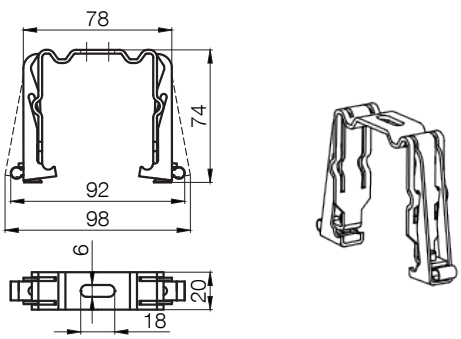

MD 1bg - Montageträger Feder mit Gummieinlage

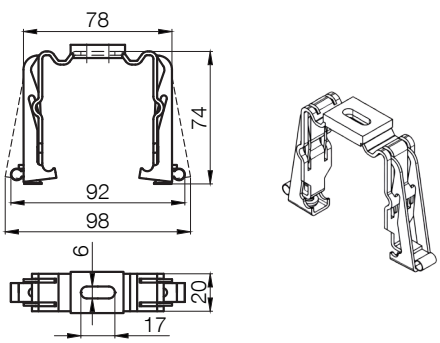

MD 1c - Montageträger freitragend

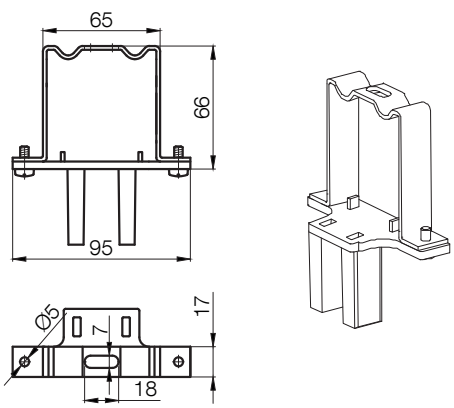

Nur für freitragende Ausführung möglich.

9.10.2 Montageträger

MD 2a - Montageträger auf den Rahmen

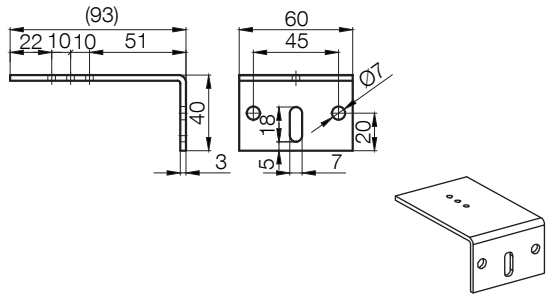

MD 2b - Montageträger an die Wand

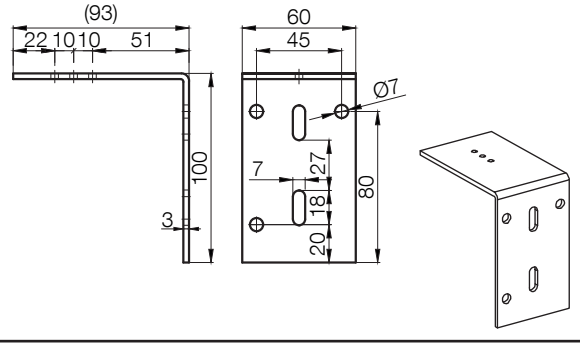

DK 2 - Schutzblechhalter

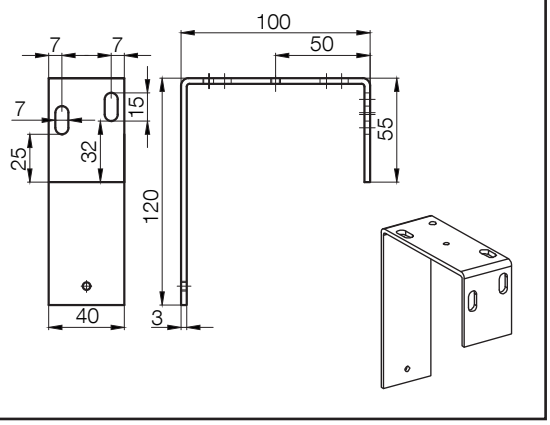

DK 3 - Schutzblechhalter

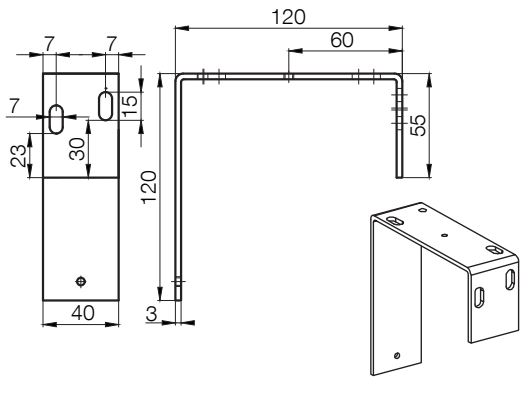

DK 3/5 - Schutzblechhalter verstärkt

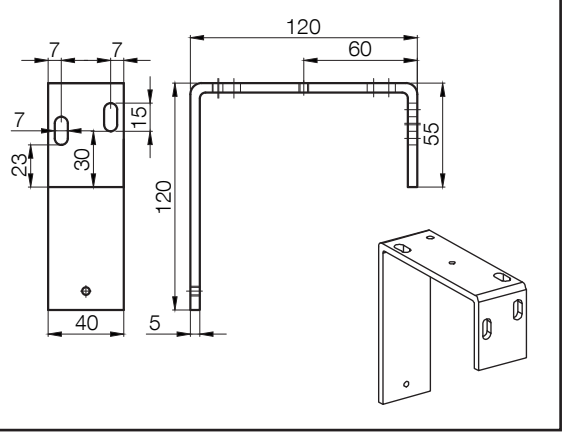

DK 3a - Schutzblechhalter abgeschrägt

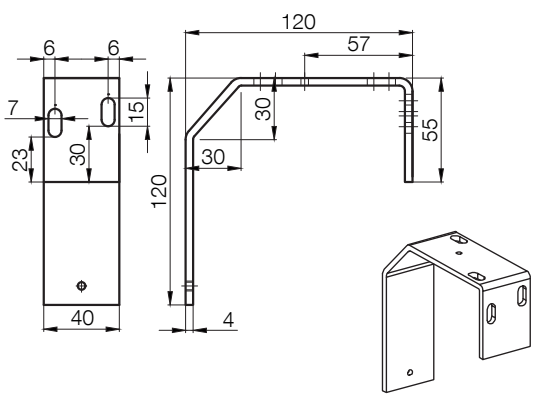

9.10 Montageträger

9.10.2 Montageträger

DK 3 - 200 - Schutzblechhalter vorn verlängert

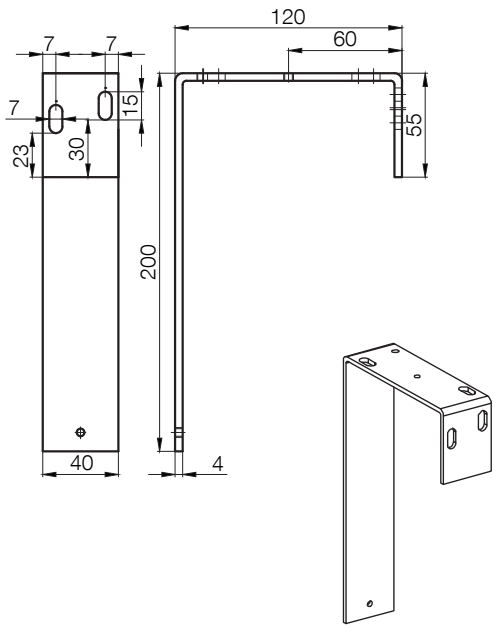

DK 3 - 300 - Schutzblechhalter vorn verlängert

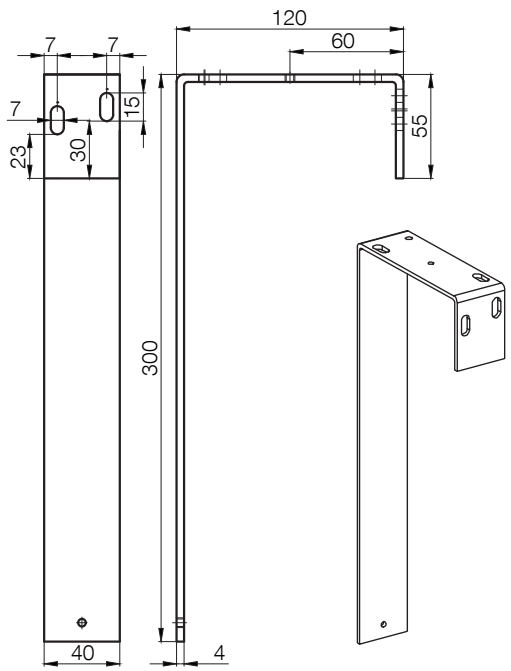

DK 4 - Schutzblechhalter

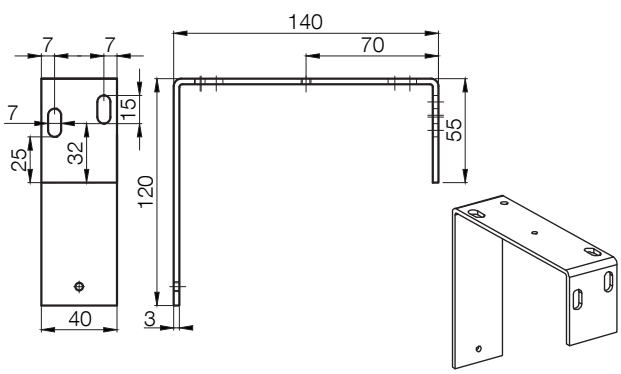

DK 4/5 - Schutzblechhalter verstärkt

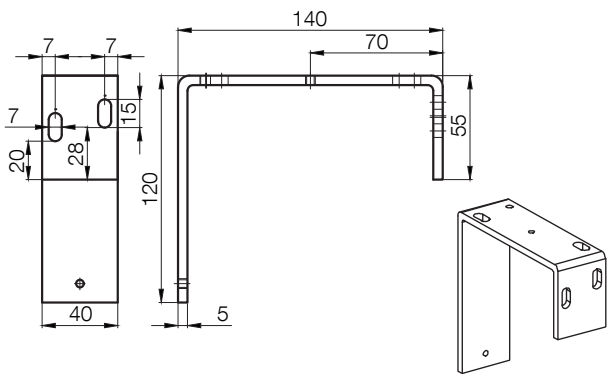

DK 4a - Schutzblechhalter abgeschrägt

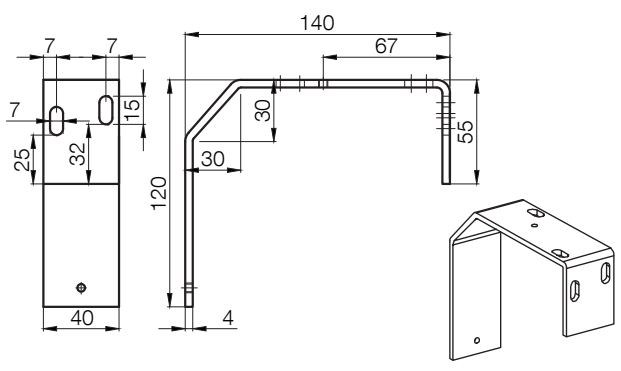

DK 4 - 200 - Schutzblechhalter vorn verlängert

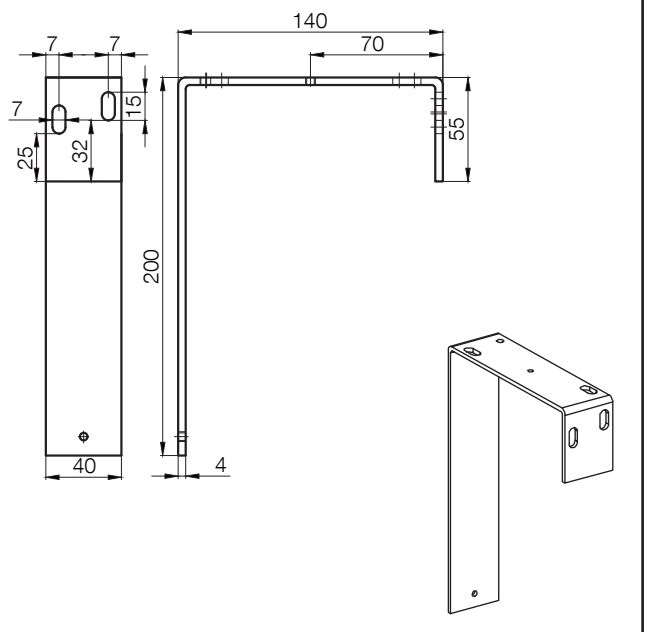

DK 4 - 300 - Schutzblechhalter vorn verlängert

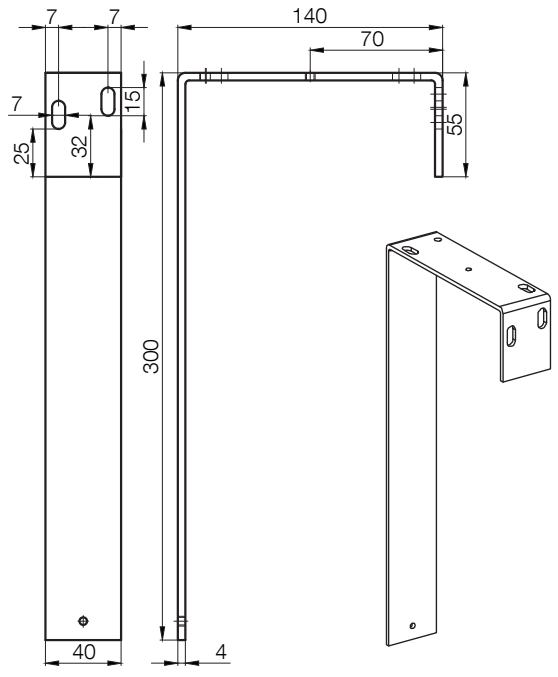

DK 5 - Schutzblechhalter verschiebbar

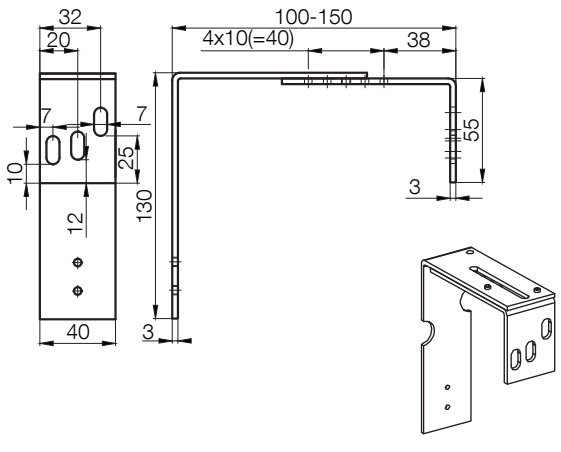

DK 5b - Schutzblechhalter verschiebbar, Hinterteil verlängert

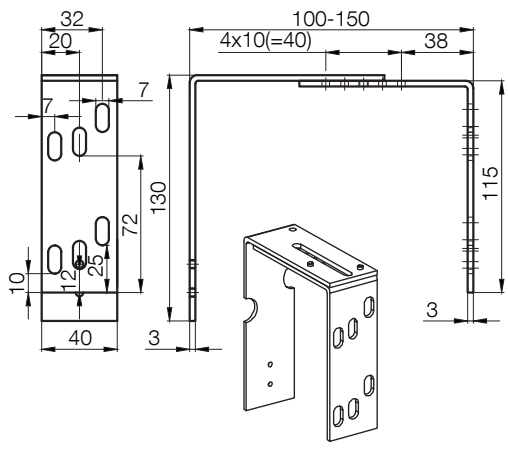

DK 5c - Schutzblechhalter verschiebbar, verbreitet

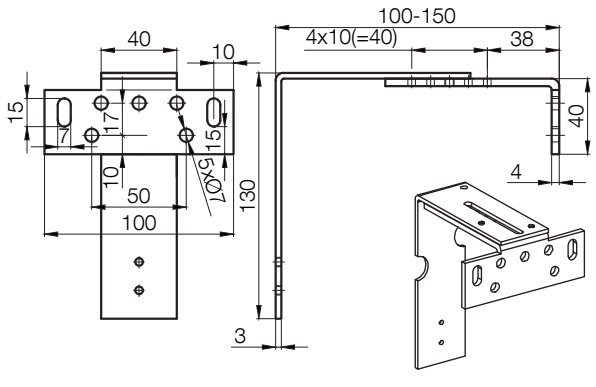

DK 5st - Hinterteil des Halters an die Wand

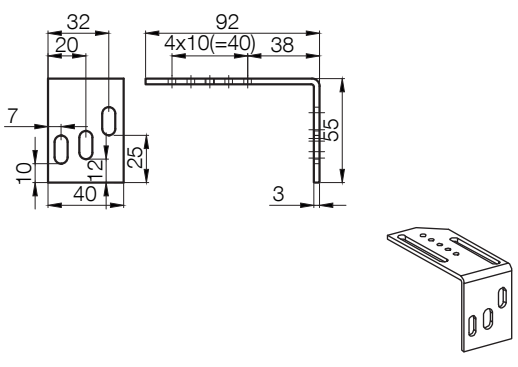

9.10.2 Montageträger

DK 5bst - Hinterteil des Halters an die Wand, verlängert

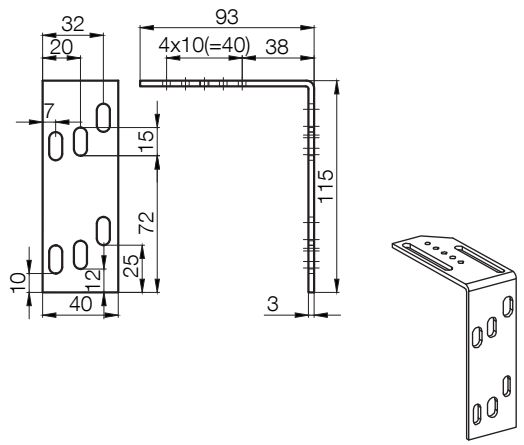

DK 5cst - Hinterteil des Halters an die Wand, verbreitet

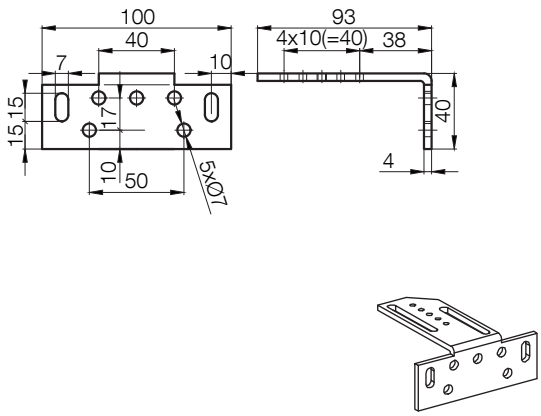

DK 6 - Schutzblechhalter verschiebbar

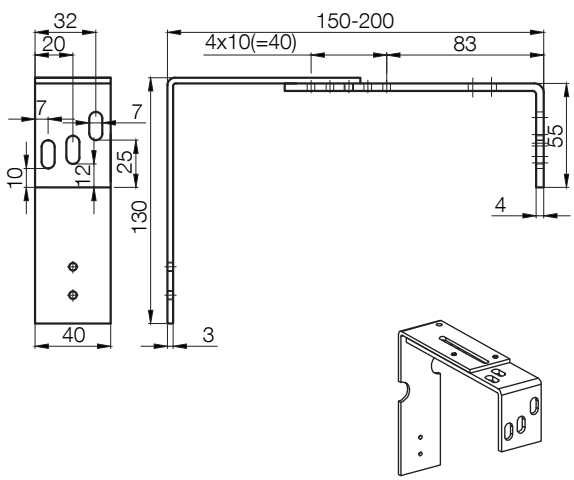

DK 6b - Schutzblechhalter verschiebbar, Hinterteil verlängert

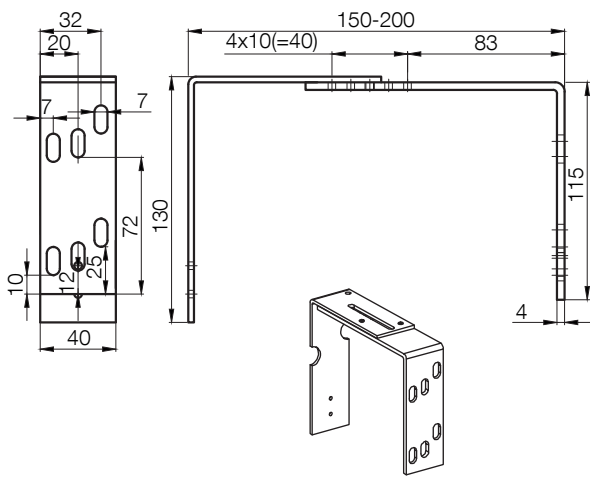

DK 6c - Schutzblechhalter verschiebbar, verbreitet

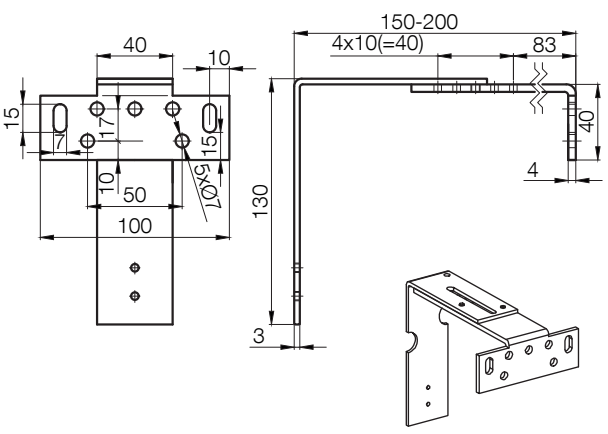

DK 6st - Hinterteil des Halters an die Wand

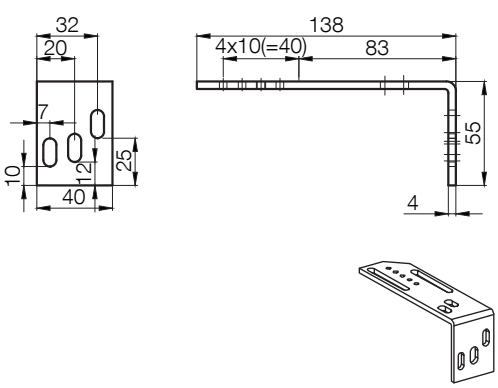

DK 6bst - Hinterteil des Halters an die Wand, verlängert

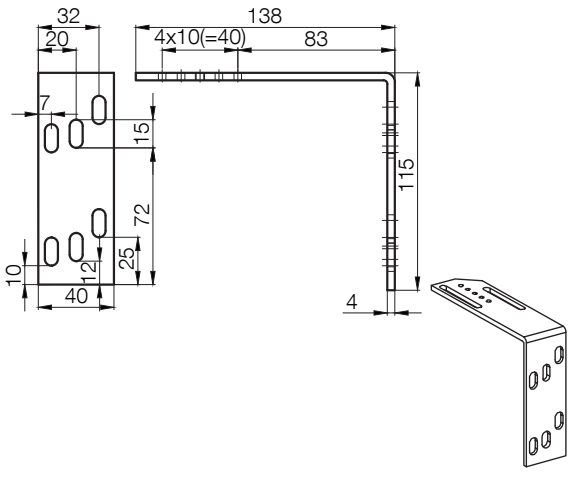

DK 6cst - Hinterteil des Halters an die Wand, verbreitet

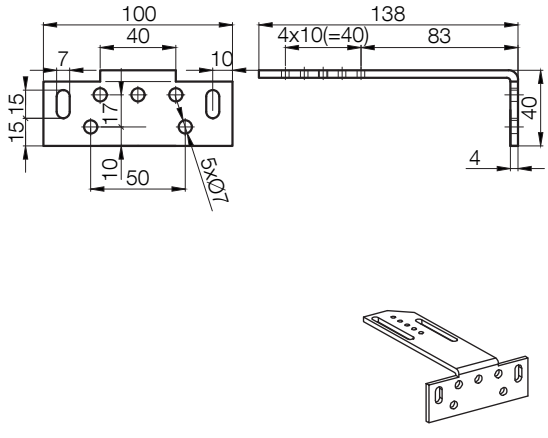

DK 7 - Schutzblechhalter verschiebbar

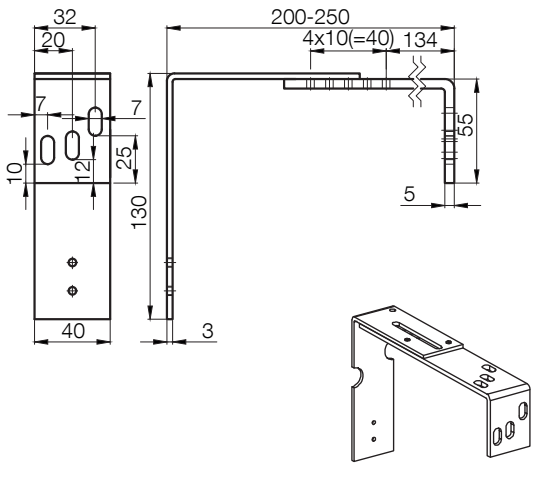

DK 7b - Schutzblechhalter verschiebbar, Hinterteil verlängert

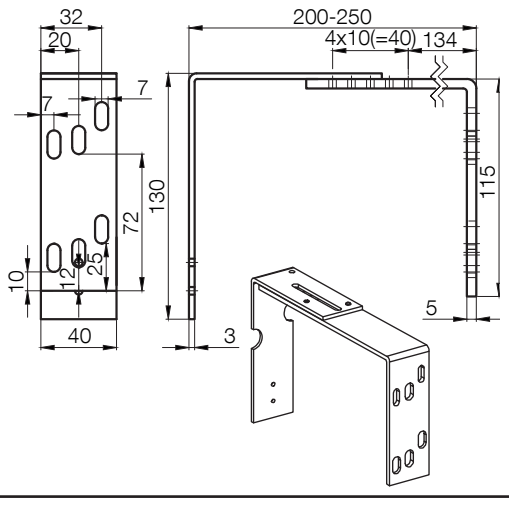

DK 7c - Schutzblechhalter verschiebbar, verbreitet

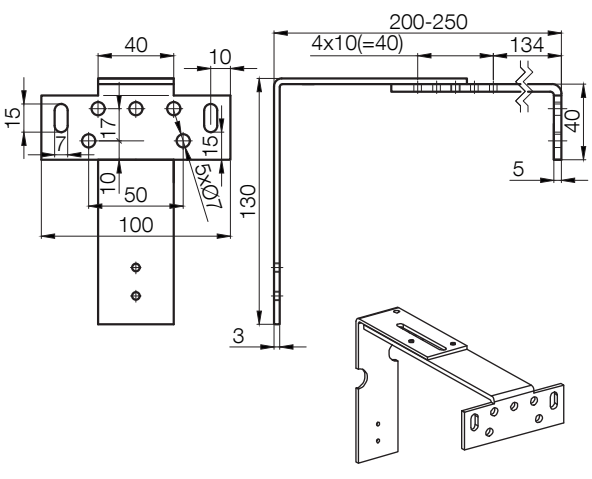

DK 7st - Hinterteil des Halters an die Wand

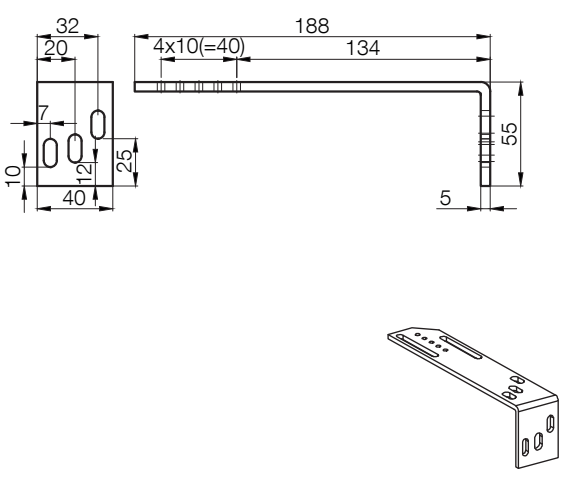

9.10.2 Montageträger

DK 7bst - Hinterteil des Halters an die Wand, verlängert

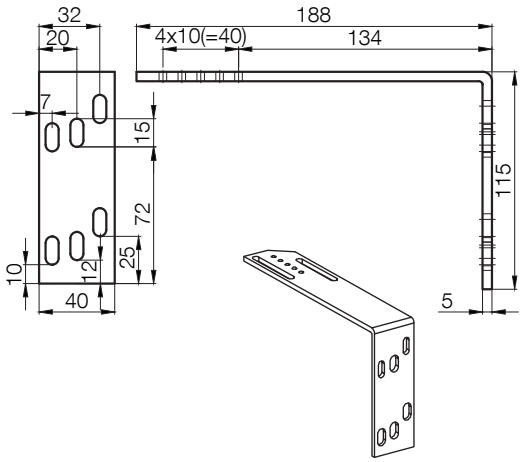

DK 7cst - Hinterteil des Halters an die Wand, verbreitet

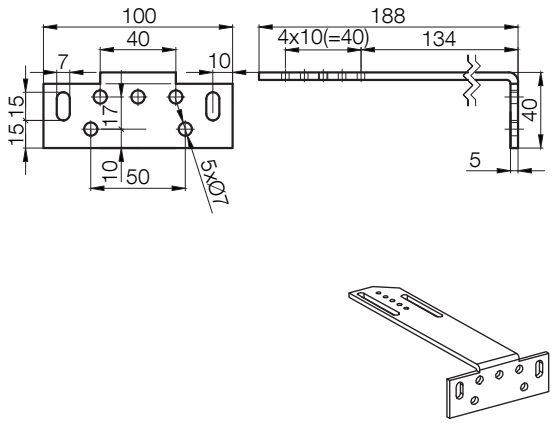

DK 8 - Schutzblechhalter verschiebbar

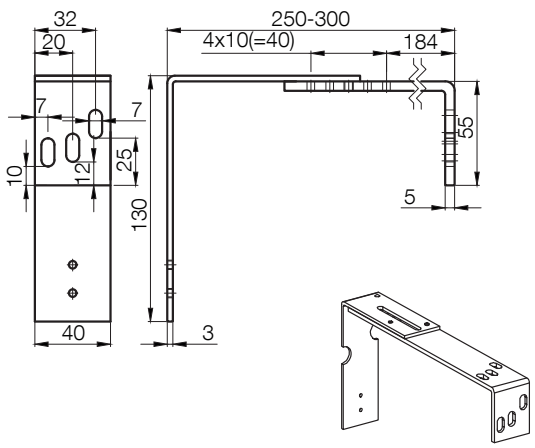

DK 8b - Schutzblechhalter verschiebbar, Hinterteil verlängert

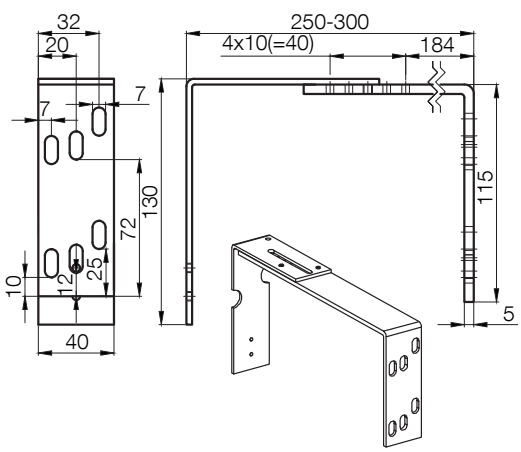

DK 8st - Hinterteil des Halters an die Wand

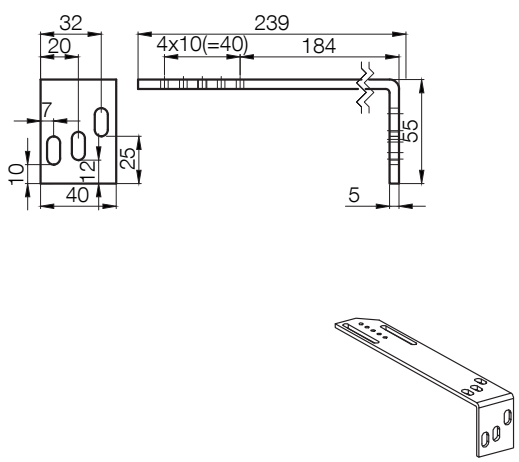

DK 8bst - Hinterteil des Halters an die Wand verlängert

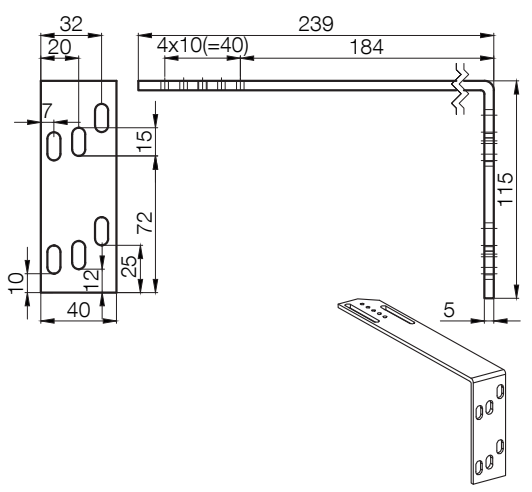

DK 567kp - 130 - Teil für Befestigung des Schutzbleches

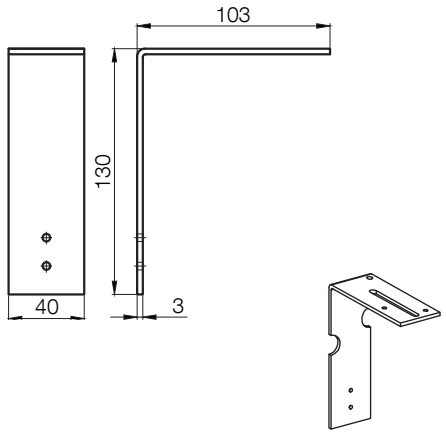

DK 567kp - 80 - Teil für Befestigung des Schutzbleches

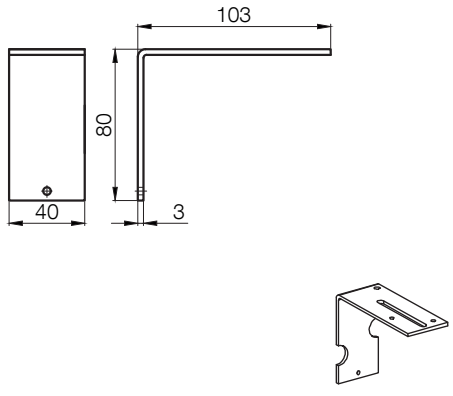

PDK 1 - Schutzblechhalter verschiebbar

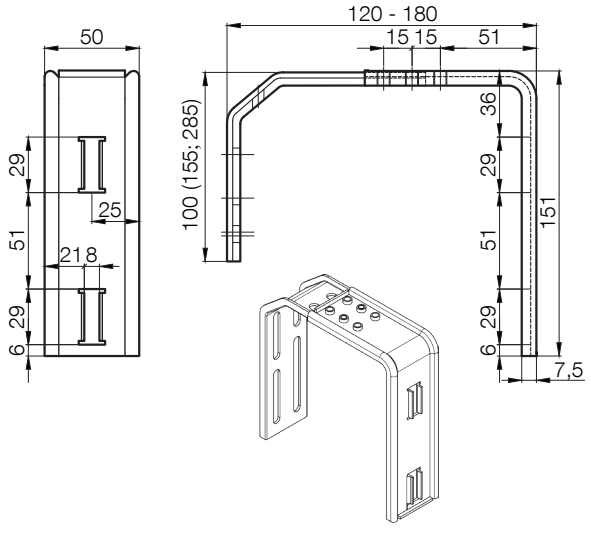

PDK 2 - Schutzblechhalter verschiebbar

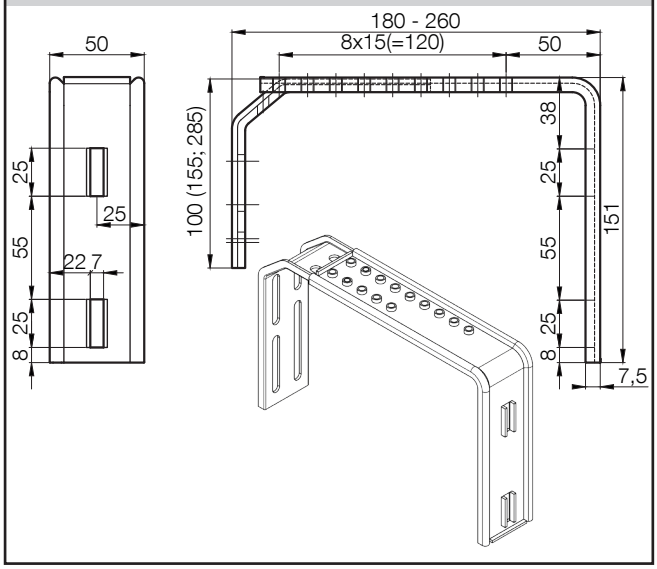

PDK 1st - Hinterteil des Halters an die Wand

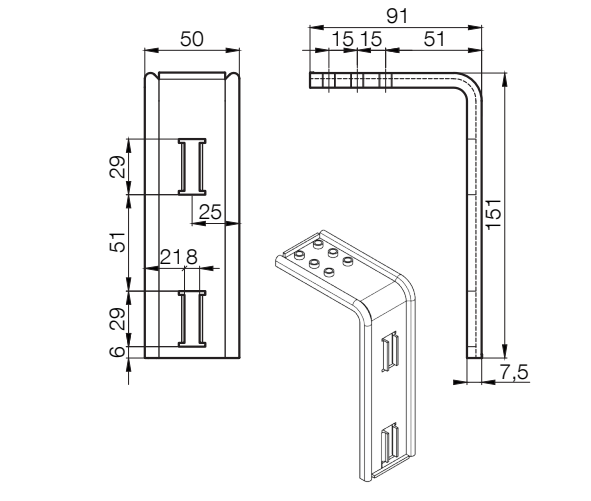

PDK 2st - Hinterteil des Halters an die Wand

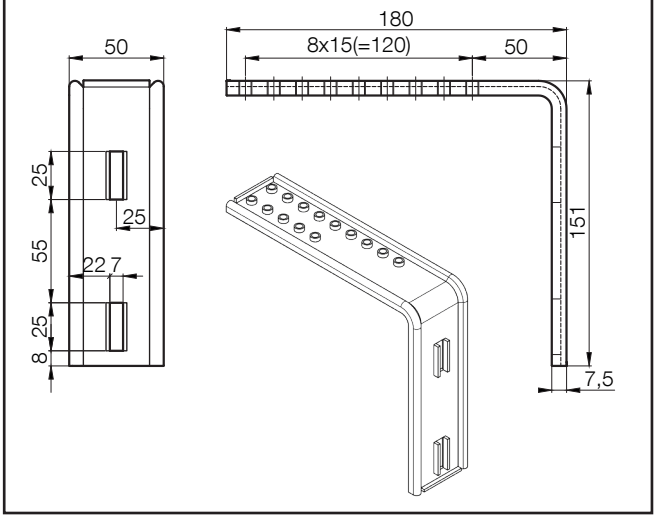

9.10.3 Unterputzhalter

PP - Unterputzhalter verschiebbar

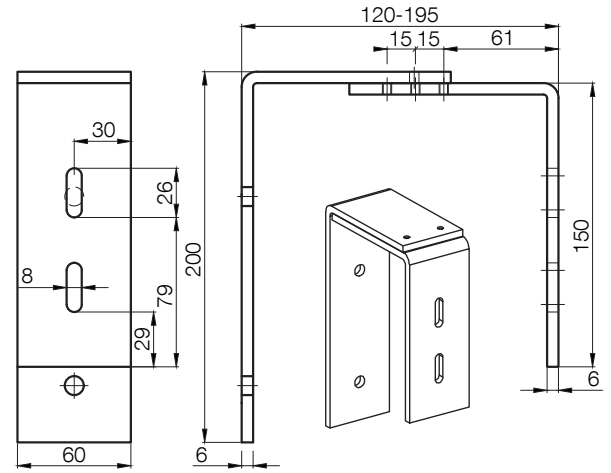

PP-st - Unterputzhalter - Teil an die Wand

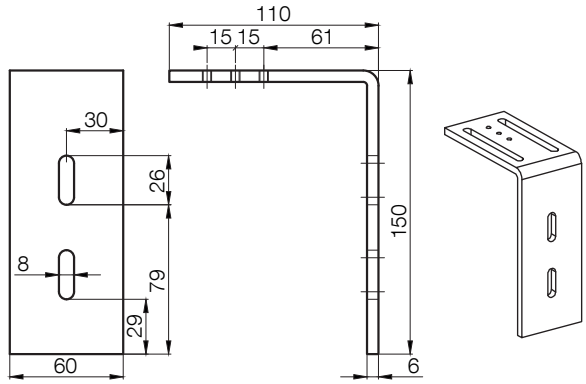

PPF 1 - Unterputzhalter verschiebbar

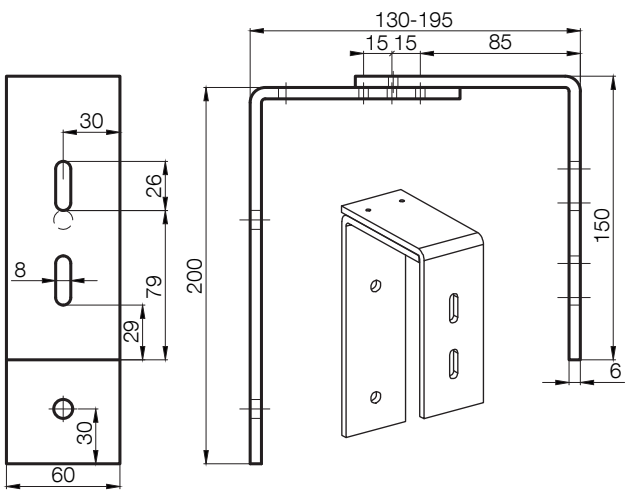

PPF 2 - Unterputzhalter verschiebbar

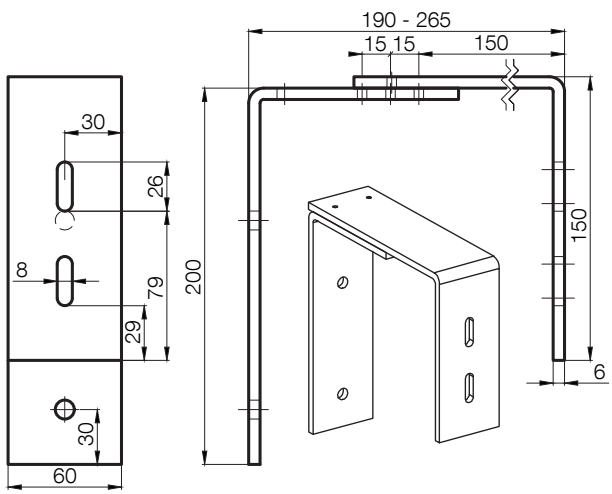

PPF 3 - Unterputzhalter verschiebbar

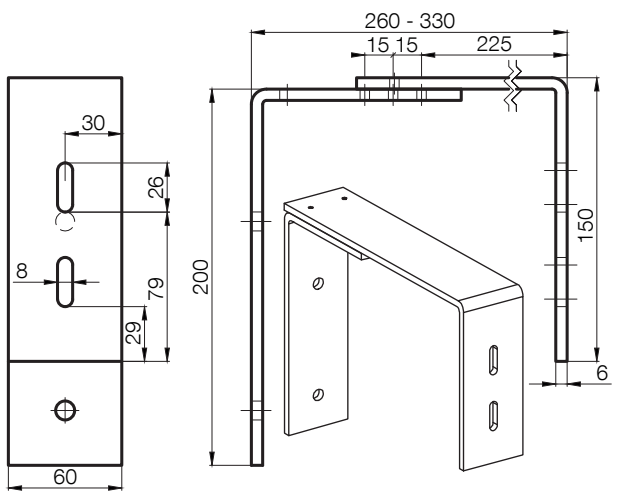

9.10.4 Ansätze für Schutzblechhalter

Ansätze für Schutzblechhalter DK

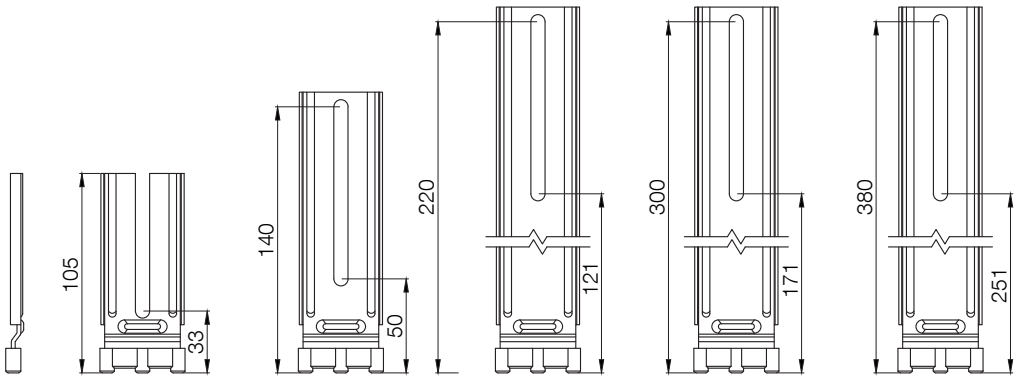

Ansätze für Schutzblechhalter PDK

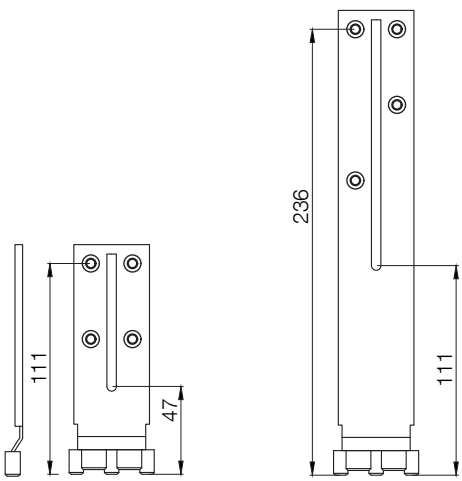

Ansätze für Schutzblechhalter PDK (nur KP4a)

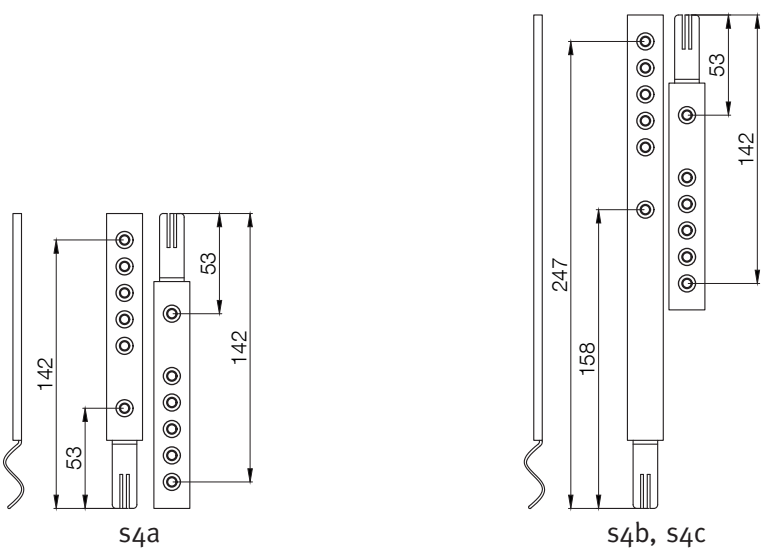

10. Manual

10.1 Montagematerial für Raffstores T, C, Z, F

	Montageträger					Durchführungen		Kurbel
	MD 1	MD 2	DK 2-8	PDK1-2st, PDK1-2	PP, PPF 1-3	POK 45°	POK 90°	Halter
Holz Kunststoff	5 x 30 Zn 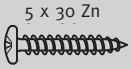			6 x 50 rostfrei + Unterlegscheibe rostfrei 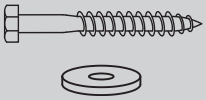	8 x 70 Zn 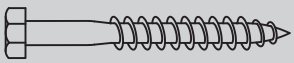			
Aluminium								
Beton Mauerwerk	5 x 50 Zn + Dübel Ø8			6 x 70 rostfrei + Dübel Ø8 + Unterlegscheibe rostfrei 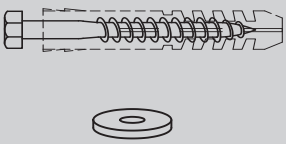	8 x 70 Zn + Dübel Ø10 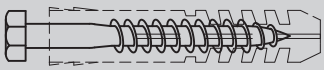		3,9 x 22 Zn	

	Führungsschienen und Konsolen										Seilhalterungen
	VL 1	VL 7	VL 8	VL 9	PK 70, PK 71-350	K 1-6	TK 1-6	TKP 1-4	TKK 1-6	RK, RK 1-4	RKV 1-5	DLM, DL, DL 1-4
Holz Kunststoff	3,5 x 40 rostfrei	3,9 x 22 rostfrei	5 x 50 rostfrei	5 x 60 rostfrei	6 x 50 rostfrei + Unterlegscheibe rostfrei	5 x 25 rostfrei + Unterlegscheibe rostfrei						
Aluminium						4,8 x 19 rostfrei + Unterlegscheibe rostfrei						
Beton Mauerwerk	3,5 x 40 rostfrei + Dübel Ø5		5 x 70 rostfrei + Dübel Ø8	5 x 80 rostfrei + Dübel Ø8	6 x 70 rostfrei + Dübel Ø8 + Unterlegscheibe rostfrei 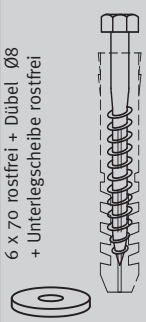	5 x 40 rostfrei + Dübel Ø8 + Unterlegscheibe rostfrei 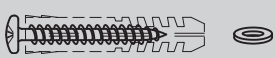						

10.2 Elektroanschluss

Elektroinstallation - direkte Motorsteuerung

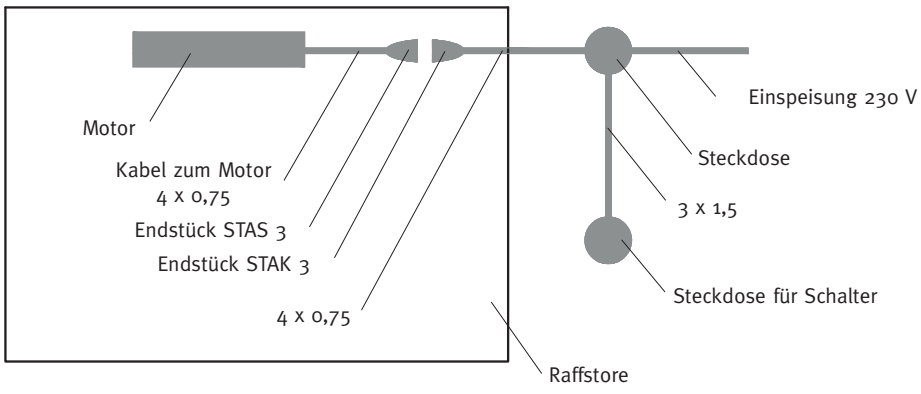

Anschlusskabel zum Motor SOMFY WT darf nicht länger als 50 Meter sein.

Motoranschluss

- Der Anschluss darf nur von einer geschulten Fachperson durchgeführt werden

Anschlussschema des Elektromotors

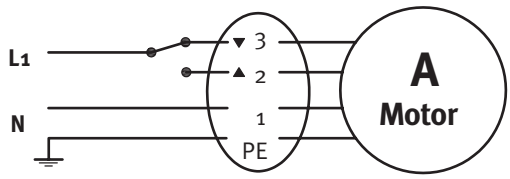

A - Antrieb	Konektor-ausgang	B - Leitung
Nullleiter	1	Nullleiter - blau
Phasenleiter RAUF	2	Phasenleiter - schwarz
Phasenleiter RUNTER	3	Phasenleiter - braun
Schutzleiter	PE	Schutzleiter - gelbgrün

Anschlussschema des RTS Elektromotors

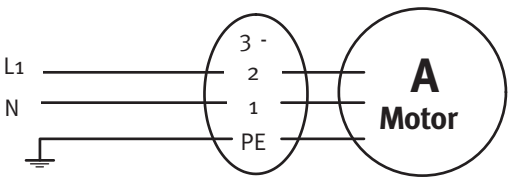

A - Antrieb	Konektor-ausgang	B - Leitung
Nullleiter	1	Nullleiter
Phasenleiter RAUF	2	Phasenleiter
Phasenleiter RUNTER	3	(unbesetzt)
Schutzleiter	PE	Schutzleiter

Anschlussschema des Empfängers Soliris Modulis Slim Receiver RTS Plug

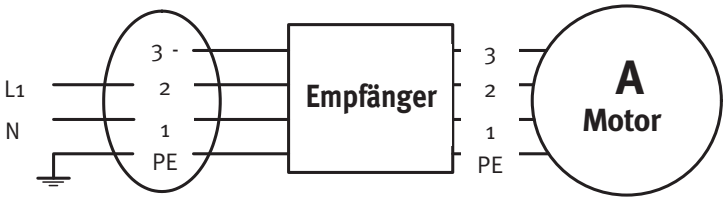

A - Antrieb	Konektor-ausgang	B - Leitung
Nullleiter	1	Nullleiter
Phasenleiter RAUF	2	Phasenleiter
Phasenleiter RUNTER	3	(unbesetzt)
Schutzleiter	PE	Schutzleiter

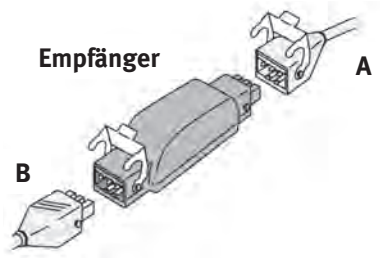

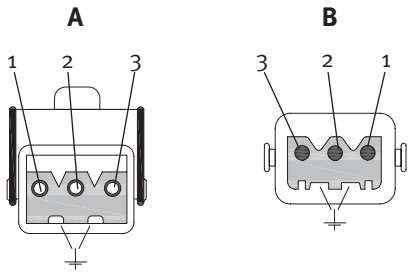

10.3 Durchführungen und Ausmessen der Kurbel

Kurbel

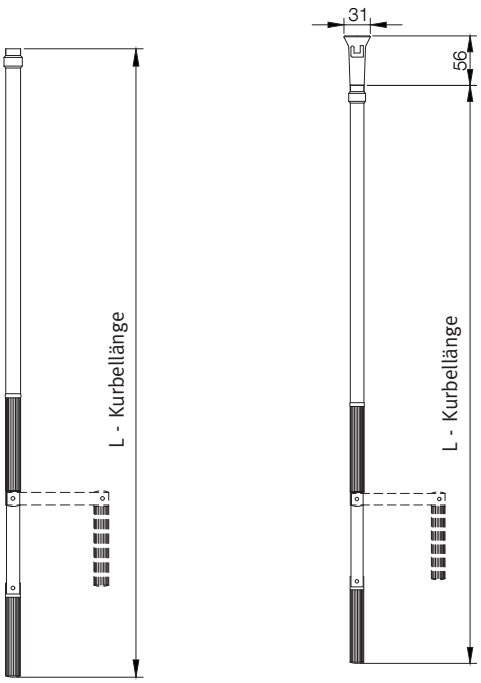

Gelenkverbindung für Kurbelstange

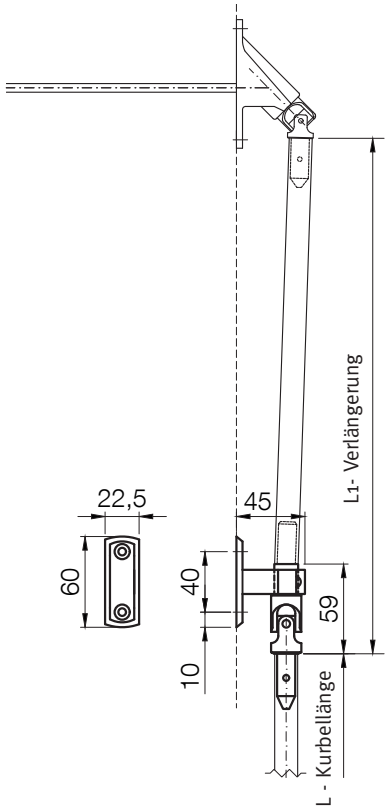

Durchführung 45° 17x73 - 6x6 - 15

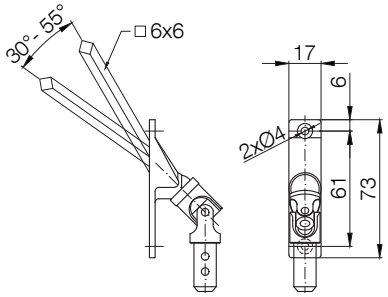

Durchführung 90° 22x85 - 6x6 - 15

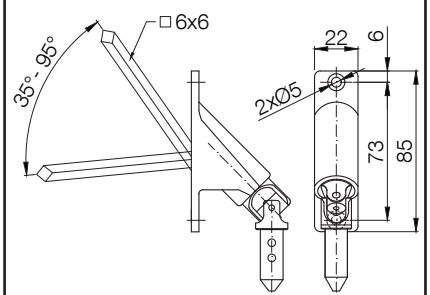

Durchführung 45° 22x85 - 8x8 - 15

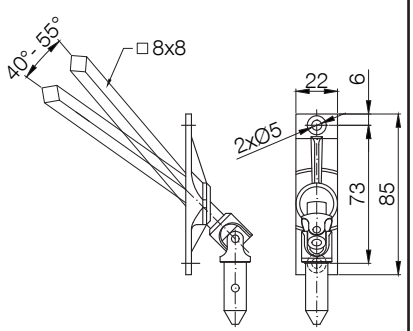

Durchführung 90° 22x85 - 8x8 - 15

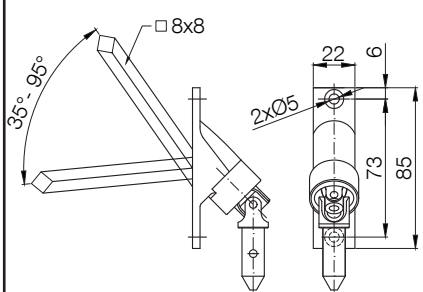

Durchführung 70° 35x86 - 8x8 - 15

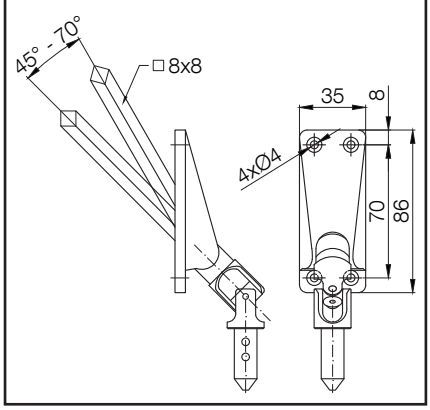

Durchführung 70° 27x86 - 8x8 - 15

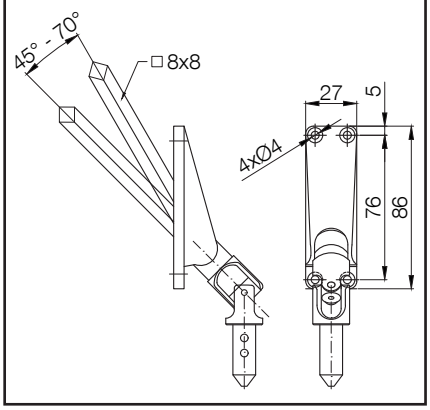

10.4 Standardplatzierung des Getriebes

10.4.1 Platzierung des Getriebes bei Raffstores T, C, Z, F

Standardplatzierung des Getriebes

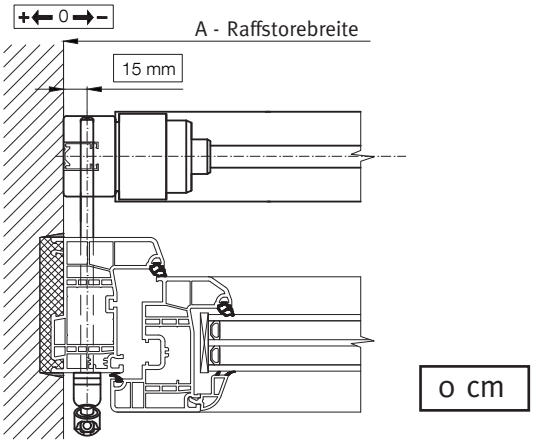

Achtung:
- bei der Standardplatzierung des Getriebes ist der Auslass für Vierkant 15 mm von der Raffstorekante

Platzierung des Getriebes in die Mitte

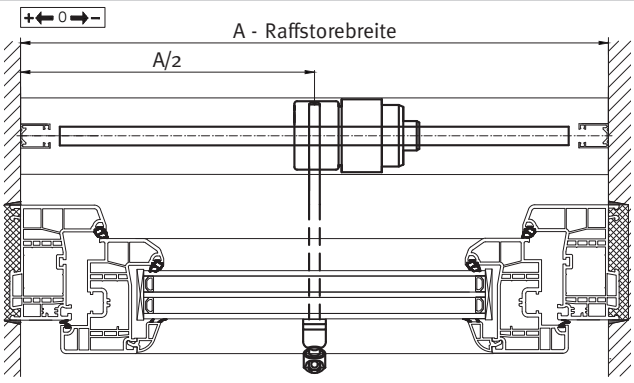

Beispiel **positiver** Getriebeverschiebung + 4 cm

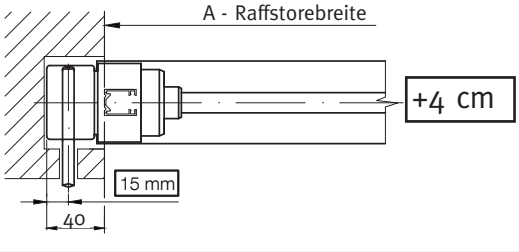

Beispiel **negativer** Getriebeverschiebung - 4 cm

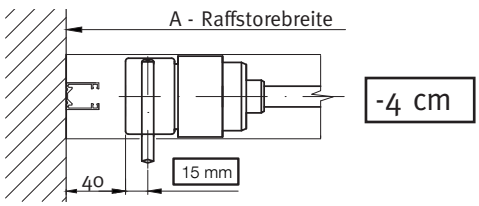

Bemerkung:
- bis Fläche 6 m² Getriebe mit Untersetzung 2:1, über diese Fläche 6 m² Getriebe mit Untersetzung 3:1

10.4.2 Bestimmung der Bedienungsseite für Interieurgetriebe

LP - links vorn **PP** - rechts vorn

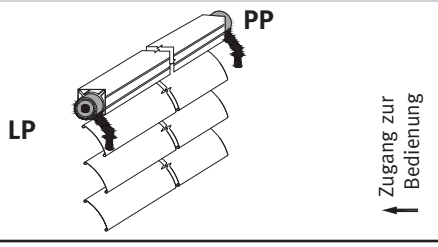

LZ - links hinten **PZ** - rechts hinten

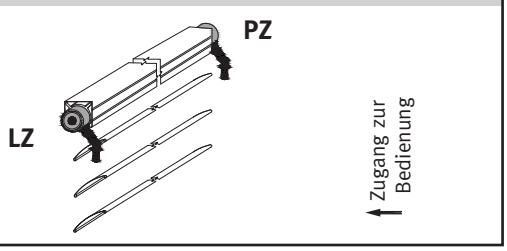

10.5 Berechnung des Platzbedarfs für Halterungen der Raffstores T, C, Z, F

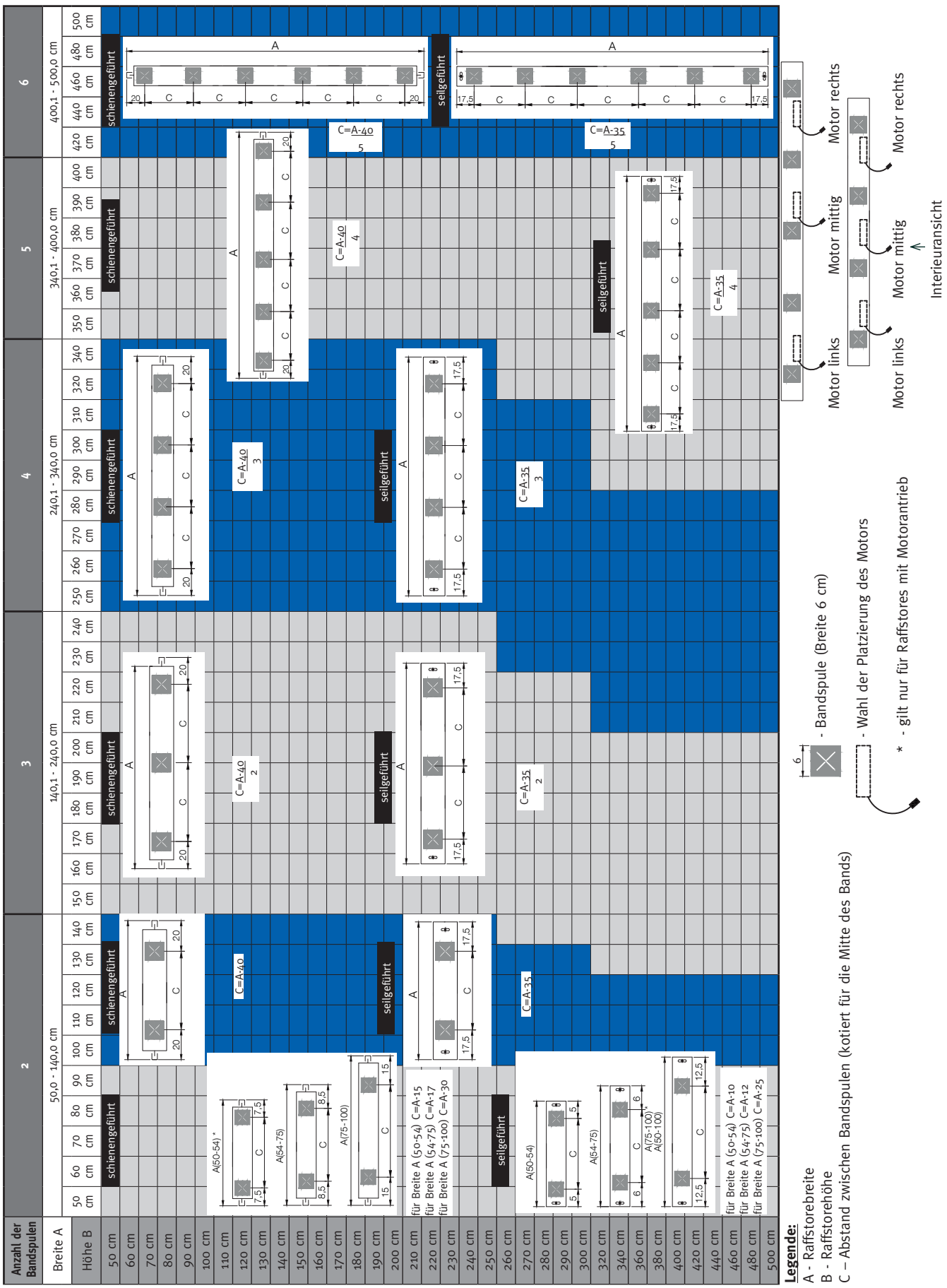

10.6 Produktionsmasse der Raffstores

T-80

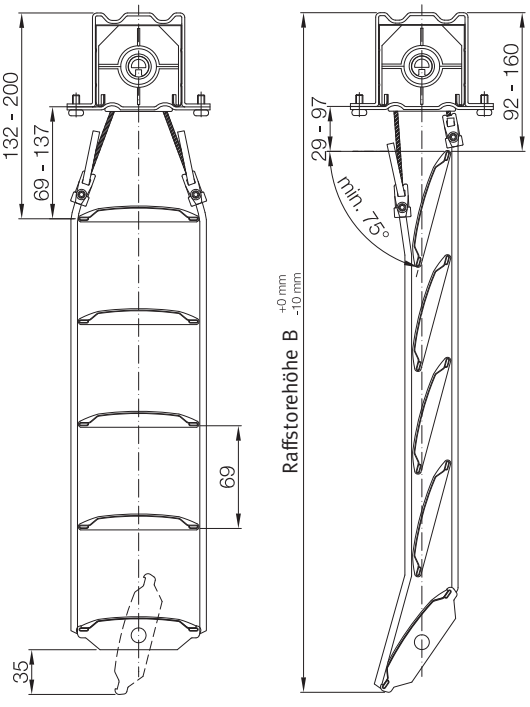

C-80

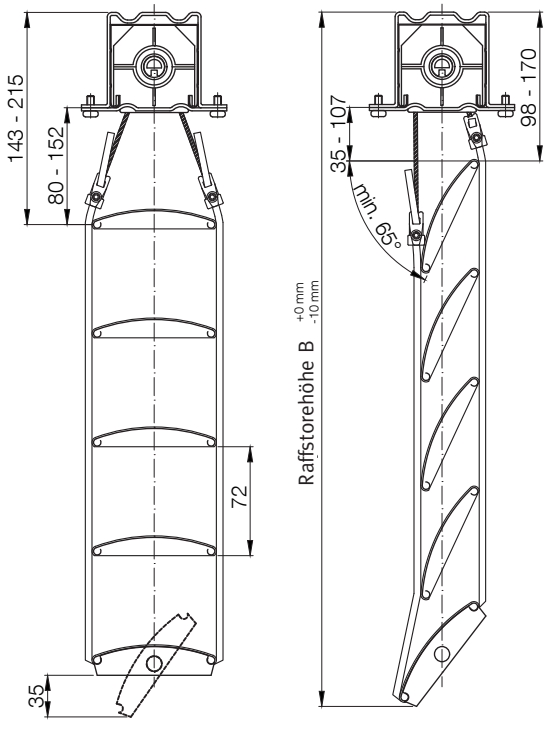

C-80 VENTAL

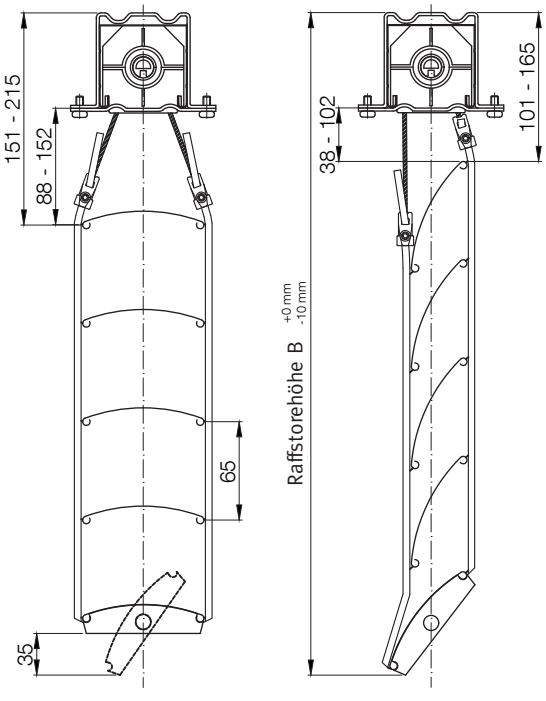

C-60

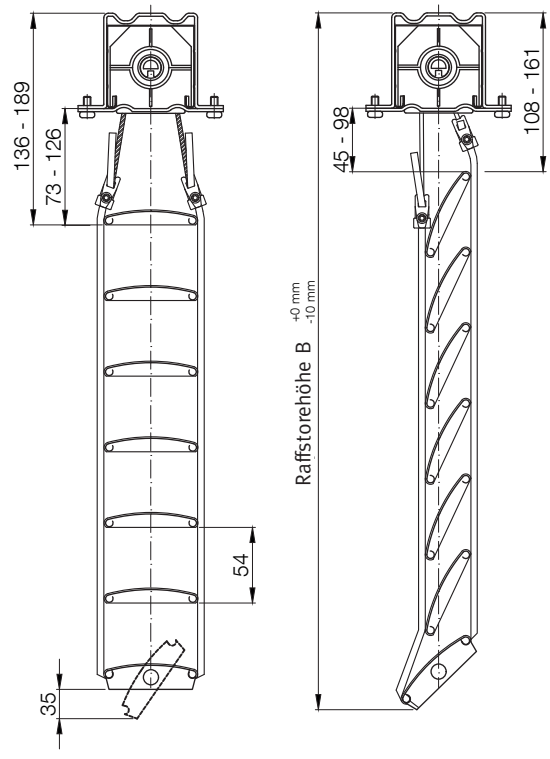

10.6 Produktionsmasse der Raffstores

Z-90 NOVAL

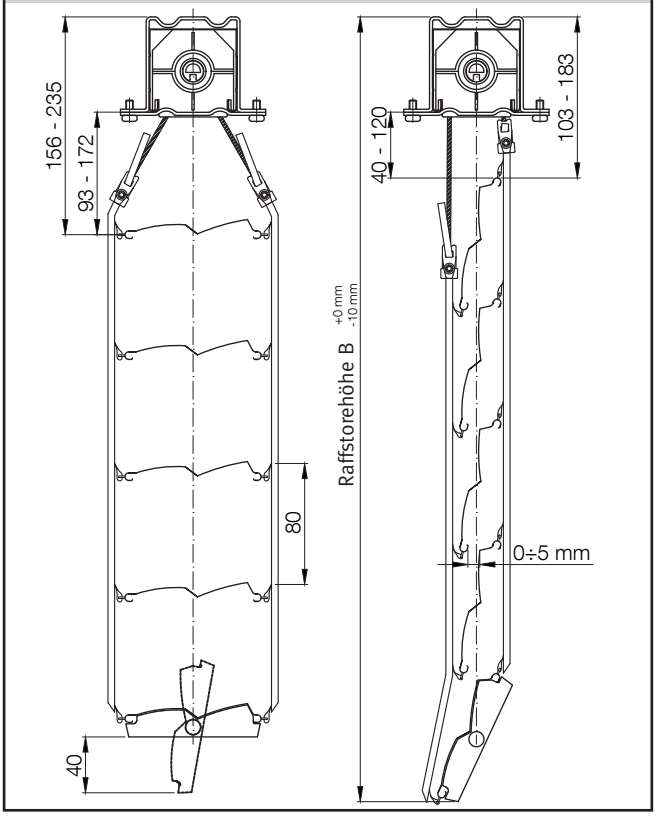

Z-70

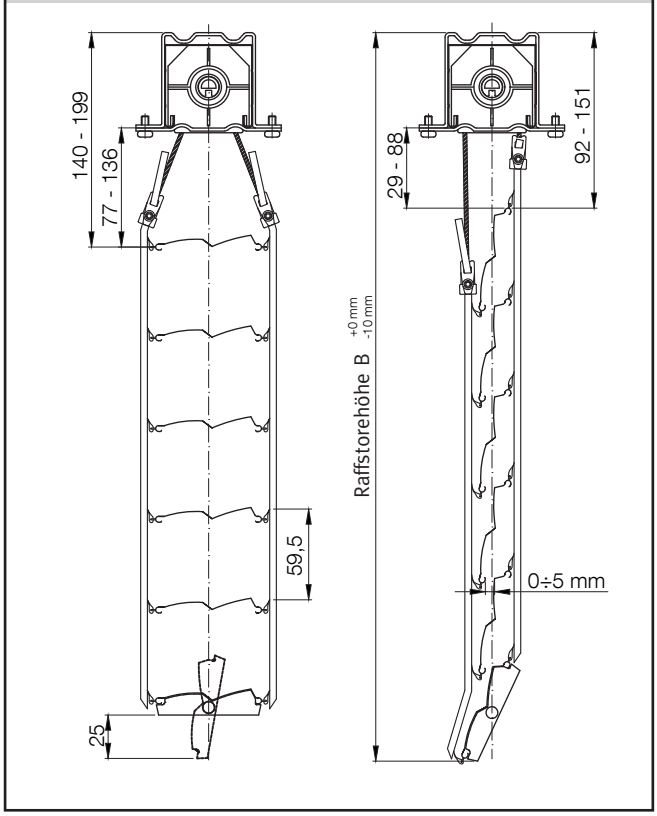

F-80

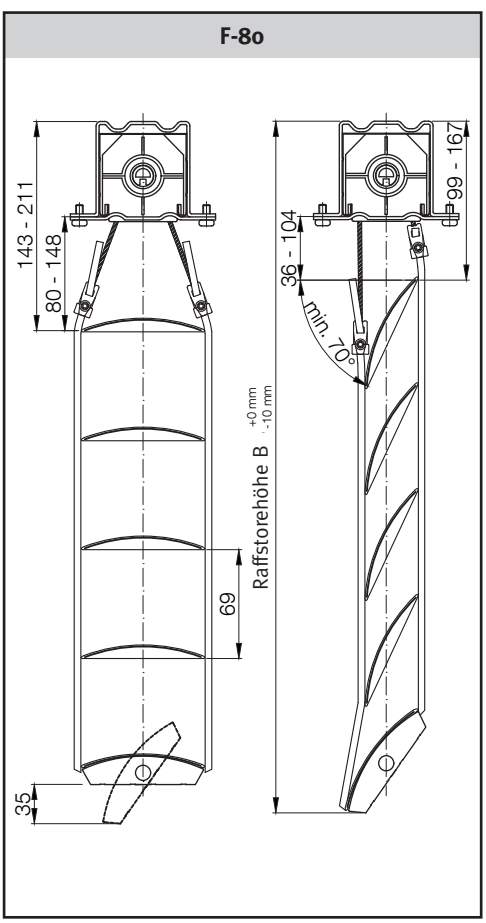

Achtung:
- bei Eingabe des Mindestabstands der ersten Lamelle $Dist_{min}$ ist die Toleranz der Höhe max. ±40 mm

10.7 Ausmessen des Raffstores

10.7.1 Ausmessen des Raffstores - Führungsschienen

Schienenführung

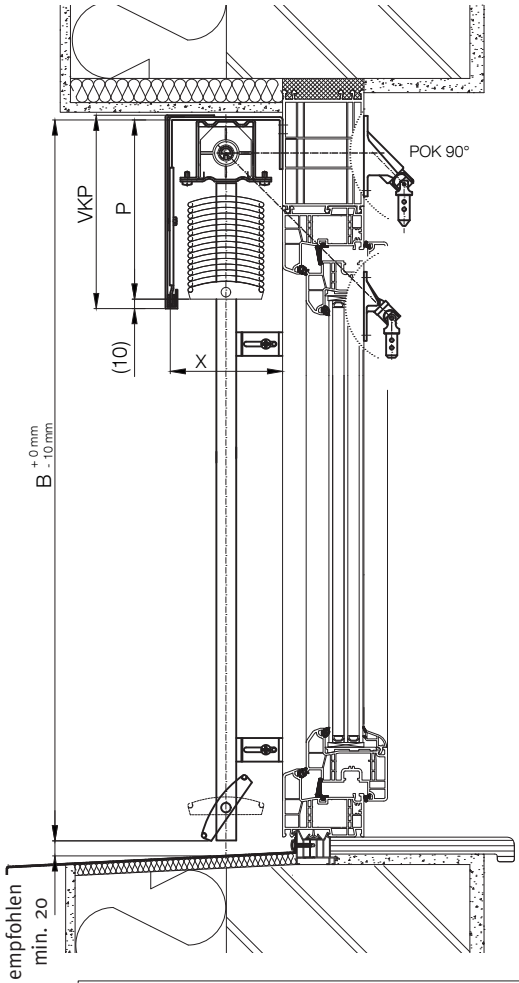

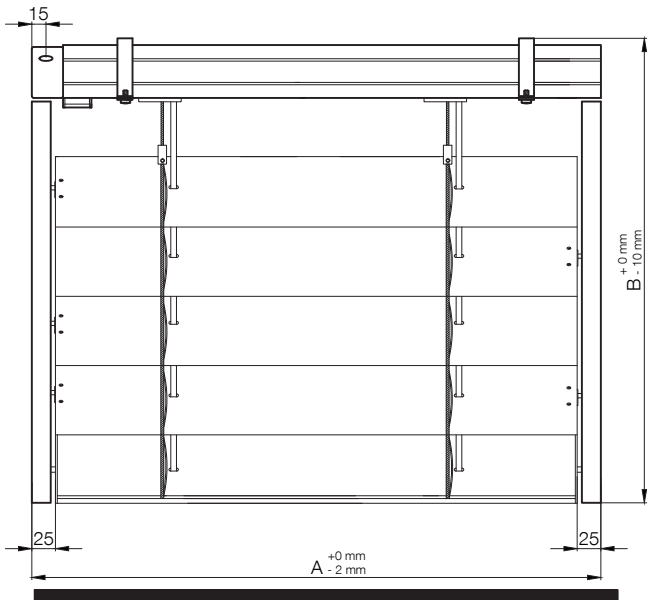

Mindesttiefe „X“ der Montageöffnung für Lamellen	
Lamelle	X (mm)
T-80	120
C-80	120
C-80 CC	130
C-80 VENTAL	130
C-60	100
Z-90 NOVAL	140
Z-70	120
F-80	120

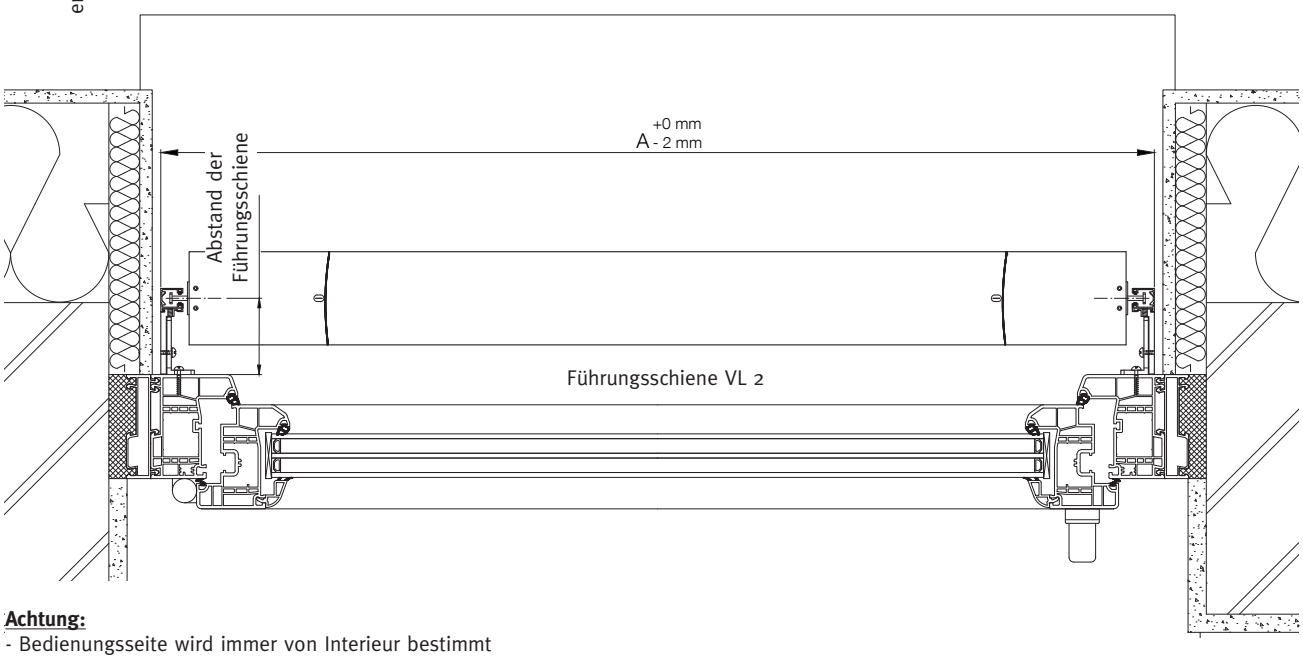

Achtung:
- Bedienungsseite wird immer von Interieur bestimmt

Legende:	**A** - Raffstorebreite	**B** - Raffstorehöhe	**P** - Pakethöhe
	VKP - Schutzblechhöhe	**X** - Mindesttiefe der **Montageöffnung**	

10.7 Ausmessen des Raffstores

10.7.2 Ausmessen des Raffstores - Führungsseil

Seilführung

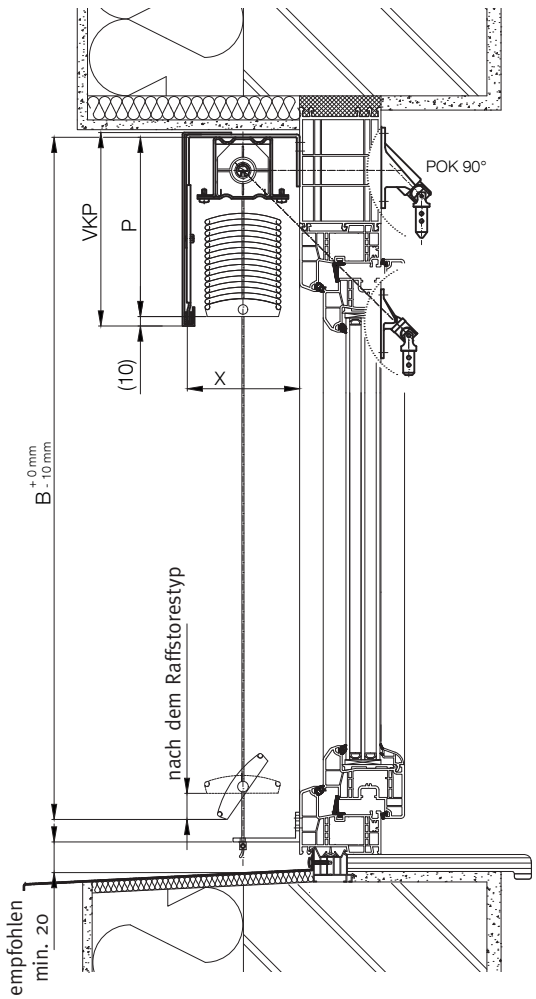

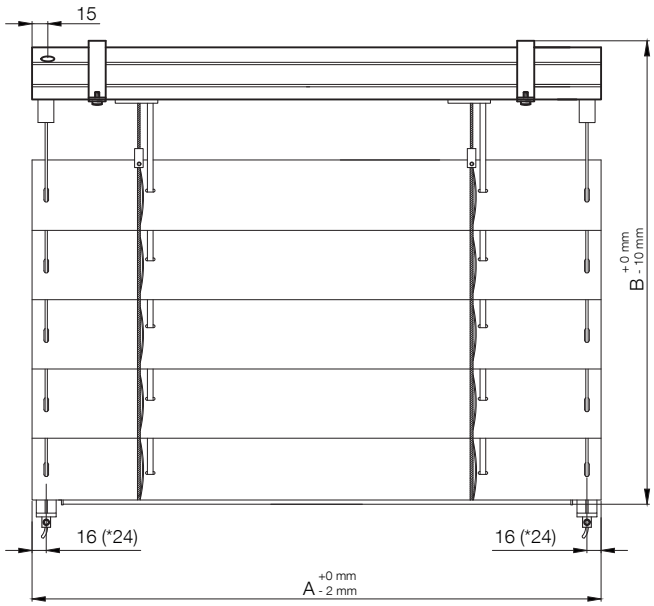

Mindesttiefe „X“ der Montageöffnung für Lamellen	
Lamelle	X (mm)
T-80	120
C-80	120
C-80 CC	130
C-80 VENTAL	130
C-60	100
Z-90 NOVAL	140
Z-70	120
F-80	120
EXT-50 H	100
EXT-50	100

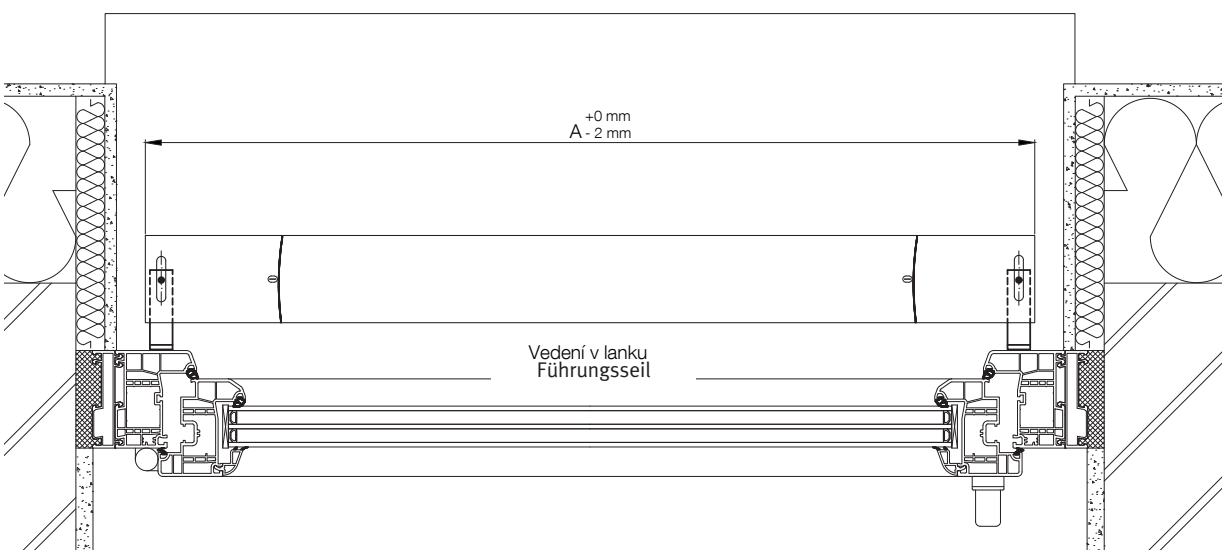

Achtung:
- auch bei max. Seilspannung kommt es zum Seildurchhang
- Bedienungsseite wird immer von Interieur bestimmt

Legende: **A** - Raffstorebreite **B** - Raffstorehöhe **P** - Pakethöhe **VKP** - Schutzblechhöhe
X - Mindesttiefe der **Montageöffnung** * - bei Ausführung C-80 VENTAL und Z-90 NOVAL ist 24 mm

10.7.3 Ausmessen des Raffstores - versenkte Führungsschiene

Führung in versenkten Führungsschienen

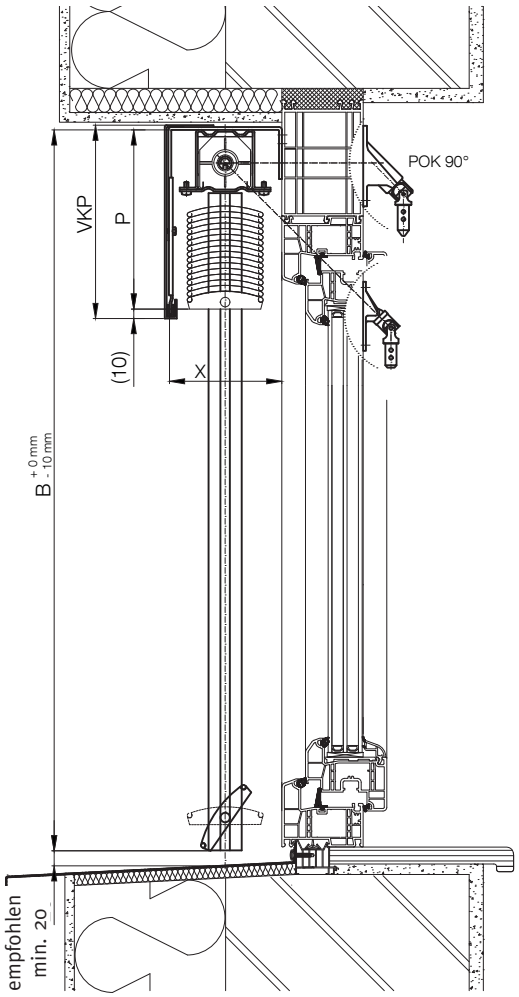

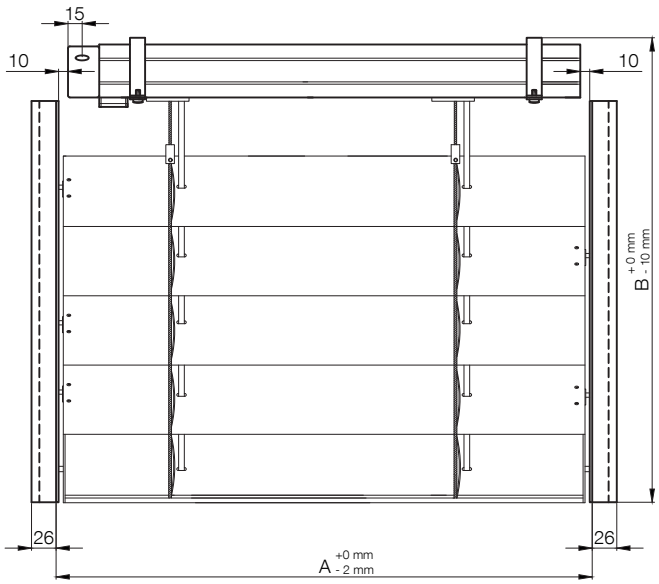

Mindesttiefe „X“ der Montageöffnung für Lamellen	
Lamelle	X (mm)
T-80	120
C-80	120
C-80 CC	130
C-80 VENTAL	130
C-60	100
Z-90 NOVAL	140
Z-70	120
F-80	120

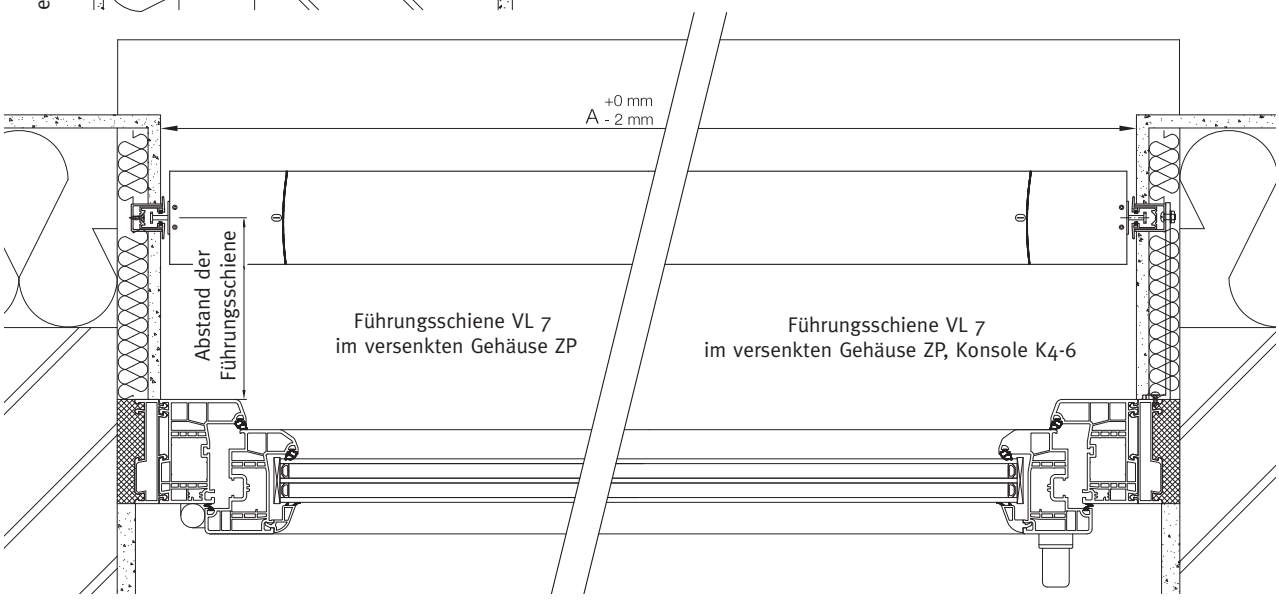

Legende:
A - Raffstorebreite
B - Raffstorehöhe
P - Pakethöhe
VKP - Schutzblechhöhe
X - Mindesttiefe der **Montageöffnung**

10.7 Ausmessen des Raffstores

10.7.4 Einsatz der Unterputzhalter PP und PPF

Einsatz des Unterputzhalters PP

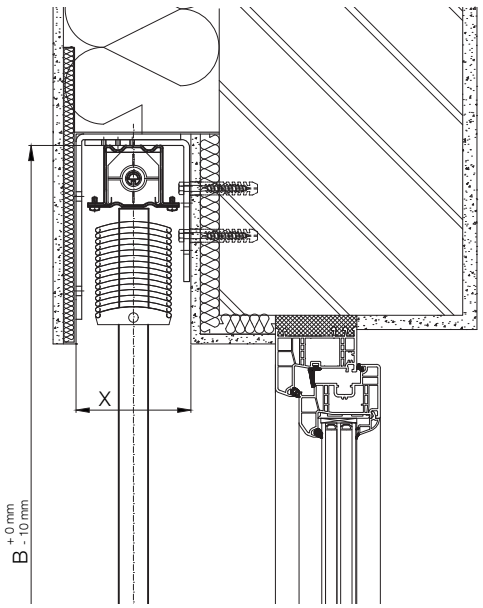

Einsatz des Unterputzhalters PPF

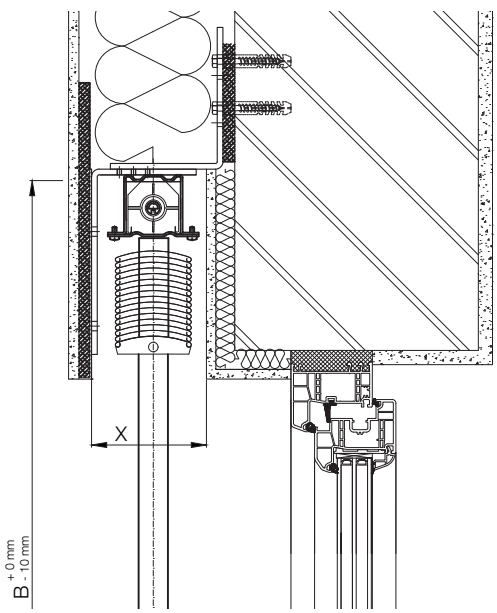

Legende:	**B** - Raffstorehöhe	**X** - Mindesttiefe der **Montageöffnung**

10.8 Montagebeispiele der Führungsschienen

Montage der Führungsschienen

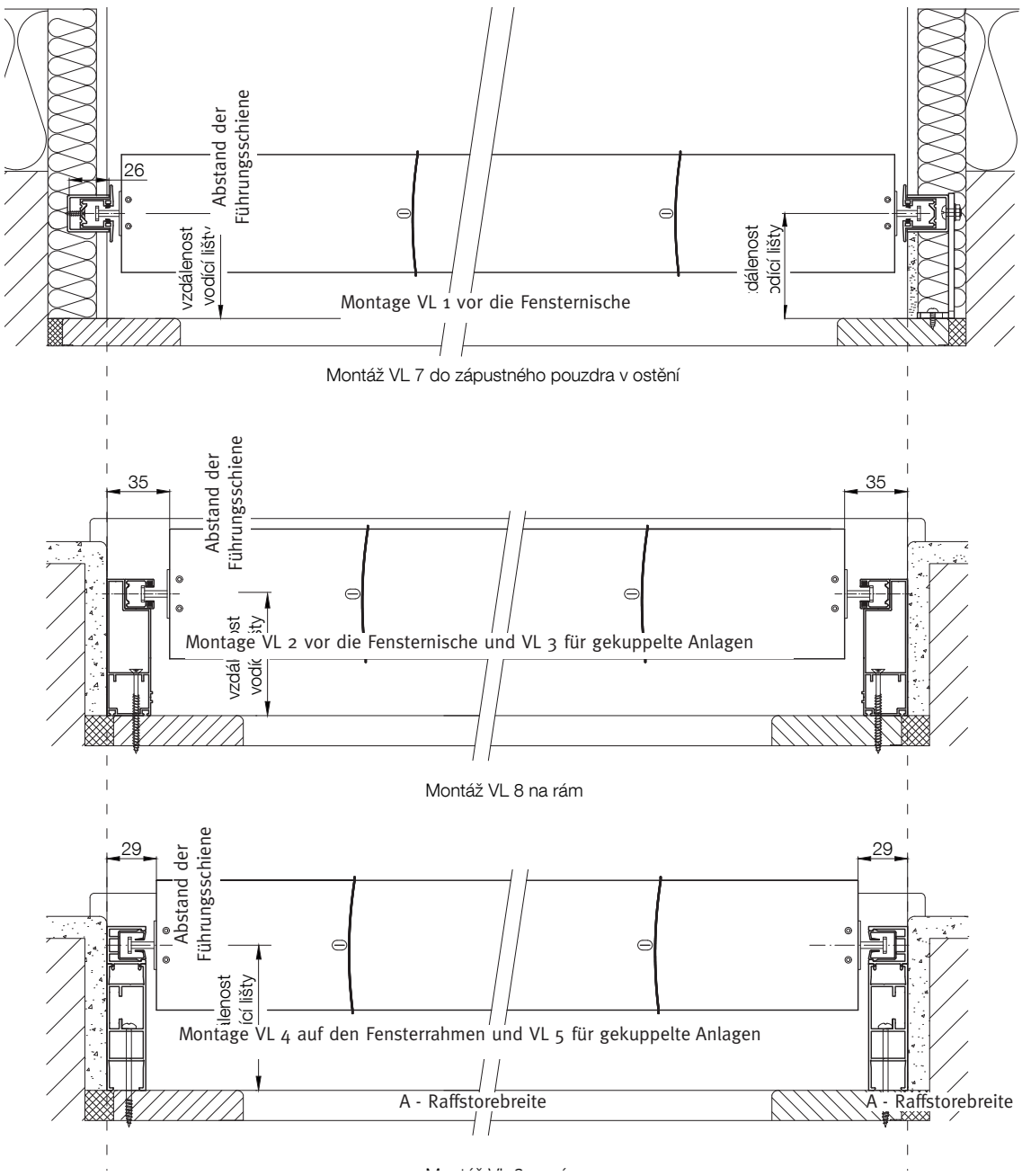

10.8 Montagebeispiele der Führungsschienen

Montage der Führungsschienen

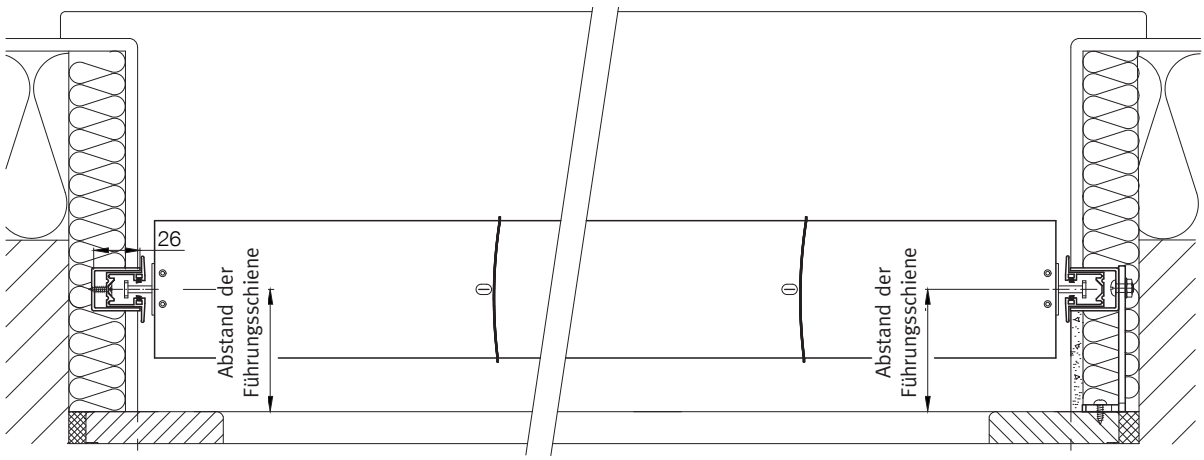

Montage VL 7 in das versenkte Gehäuse in der Leibung

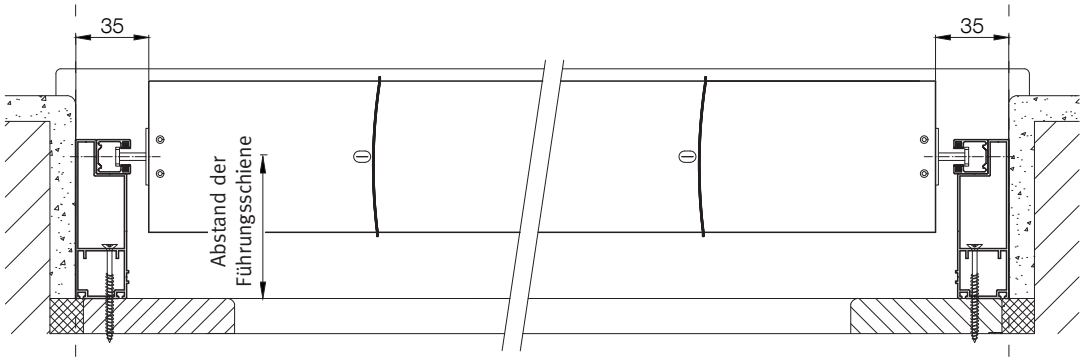

Montage VL 8 auf den Fensterrahmen

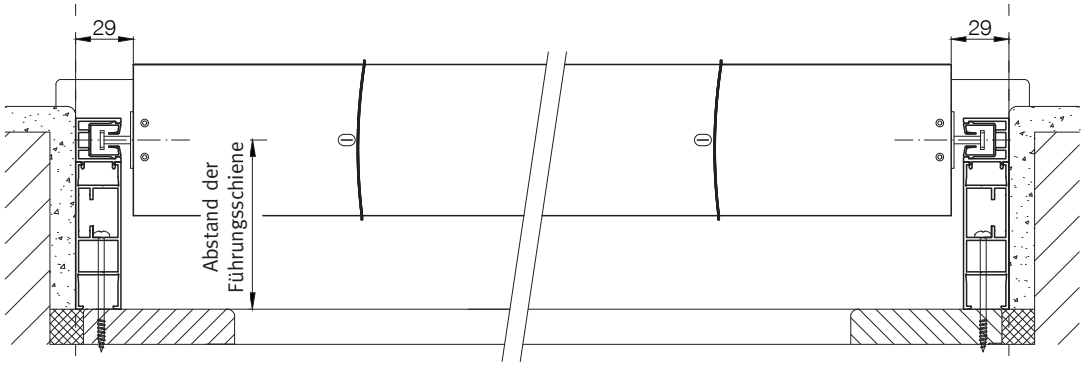

Montage VL 9 auf den Fensterrahmen

A - Raffstorebreite

10.9 Ausmessen der Eckkonsole

Ausmessen der Ausseneckkonsole

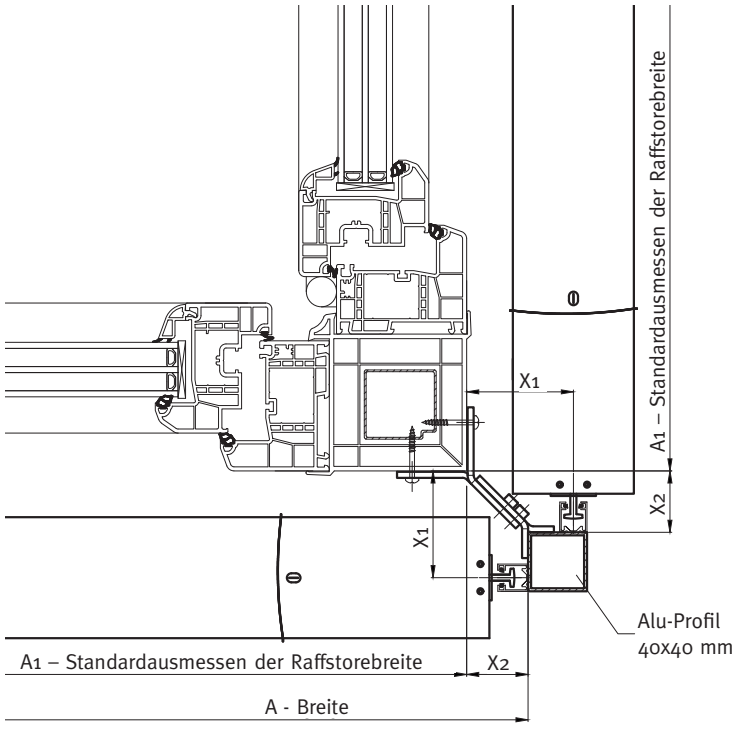

Berechnung der Bestellbreite des Raffstores
A = A1+X1-30 mm

A ... Raffstorebreite (Bestellmass)
A1 ... Standardausmessen der Raffstorebreite bis zur Ecke
X1 ... Abstand der Raffstoreachse von der Montageebene, an die die Eckkonsolen anzubringen sind (X1 muss bei beiden Raffstores derselbe sein)
X2 ... Unterschied zwischen der Bestellbreite des Raffstores und Raffstorebreite bei Standardausmessen (X1-30)

Typen der Eckkonsolen
RK (X1 = 60-70 mm)
RK 1 (X1 = 70-80 mm)
RK 2 (X1 = 80-100 mm)
RK 3 (X1 = 100-140 mm)
RK 4 (X1 = 140-220 mm)

Ausmessen der Inneneckkonsole

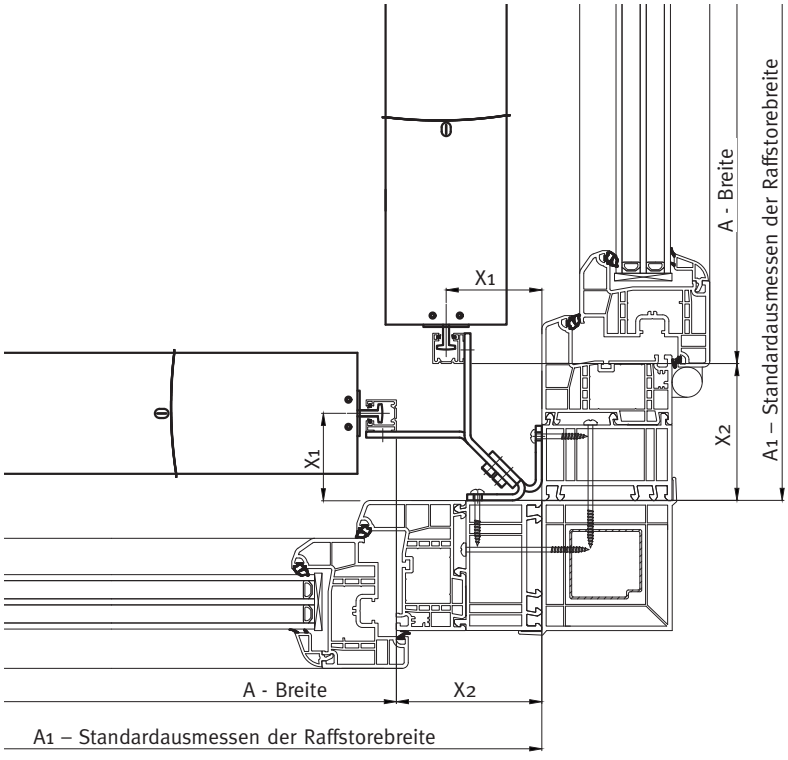

Berechnung der Bestellbreite des Raffstores
A = A1-X1-34 mm

A ... Raffstorebreite (Bestellmass)
A1 ... Standardausmessen der Raffstorebreite bis zur Ecke
X1 ... Abstand der Raffstoreachse von der Montageebene, an die die Eckkonsolen anzubringen sind (X1 muss bei beiden Raffstores derselbe sein)
X2 ... Unterschied zwischen der Bestellbreite des Raffstores und Raffstorebreite bei Standardausmessen (X1+34)

Typen der Eckkonsolen
RKV 1 (X1 = 50-60 mm)
RKV 2 (X1 = 60-80 mm)
RKV 3 (X1 = 80-120 mm)
RKV 4 (X1 = 115-140 mm)
RKV 5 (X1 = 140-220 mm)

10.10 Arbeitsstellung

Arbeitsstellung T-80, C-80, C-80 VENTAL, F-80

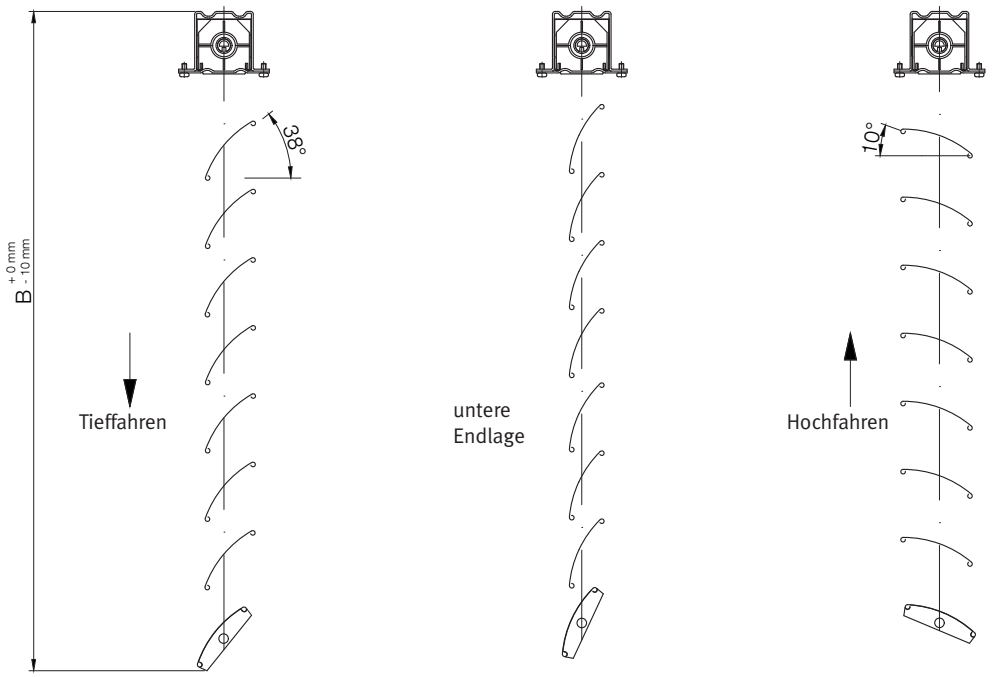

Arbeitsstellung Z-90 NOVAL, Z-70

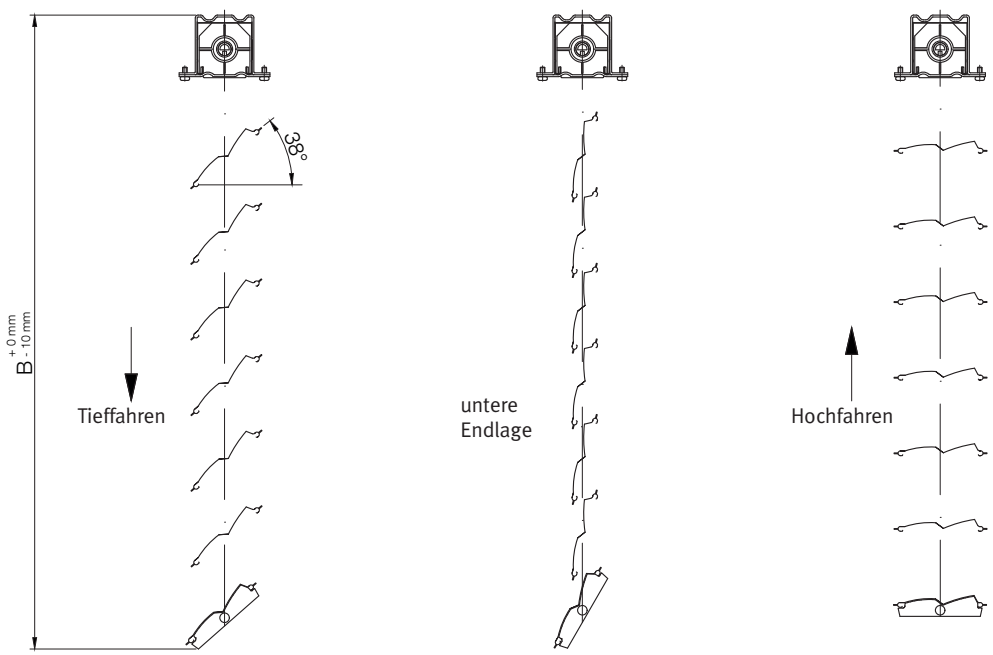

Achtung:
- Kippwinkelwerte sind nur ca.-Werte
- Die Lamellen fahren nach unten immer unter dem Winkel von 38°, die Lamellen lassen sich erst in der unteren Endlage wieder regulieren
- beim Hochfahren sind die Lamellen immer geöffnet

Legende:	**B** - Raffstorehöhe

10.11 Tageslichttechnik

T-80

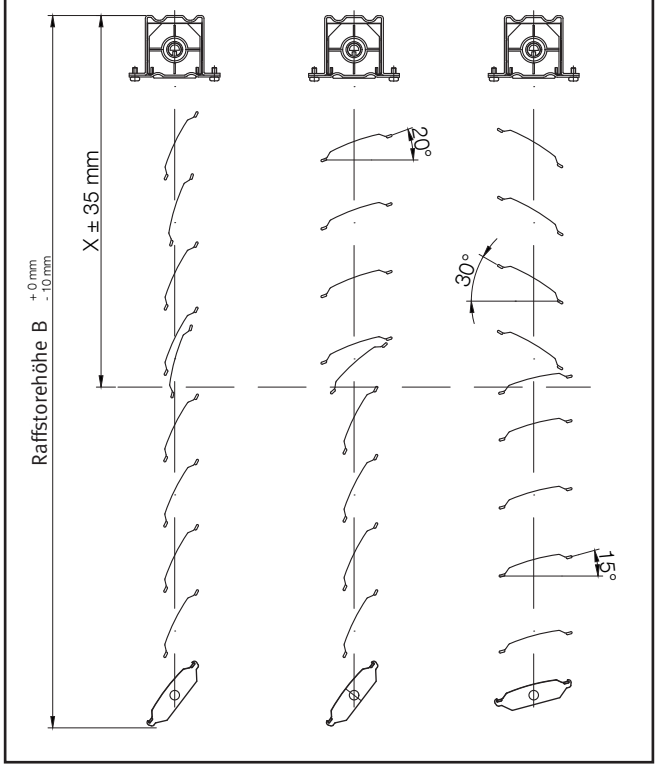

C-80, C-80 VENTAL

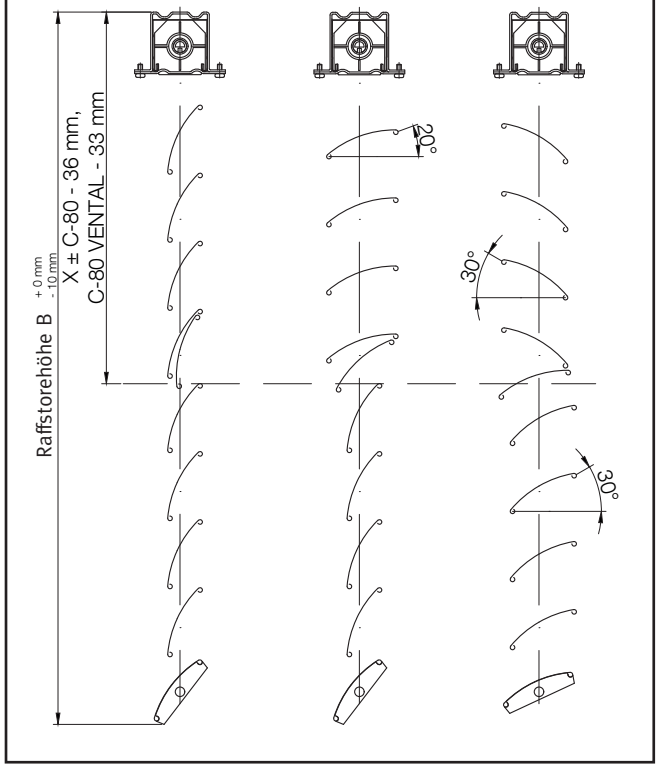

C-60

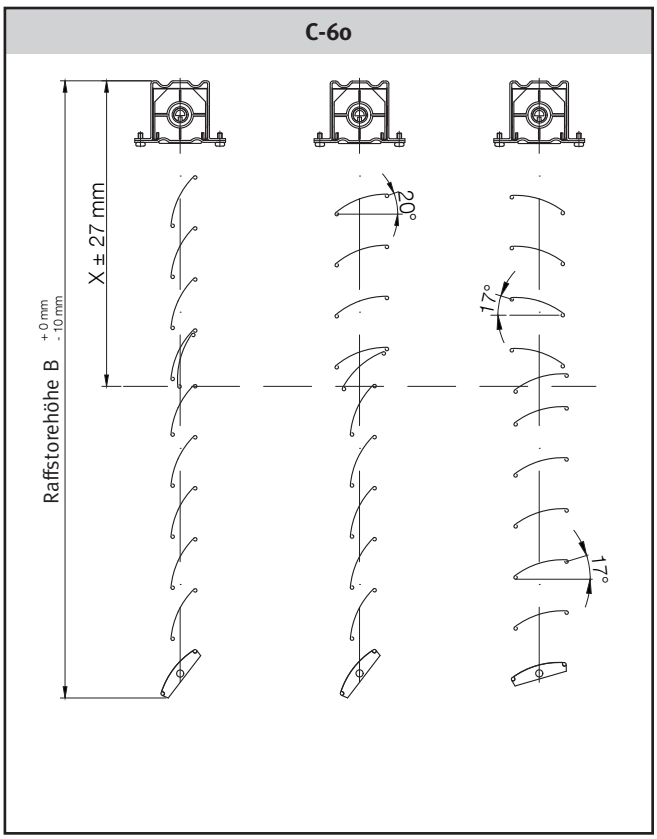

Z-90 NOVAL, Z-70

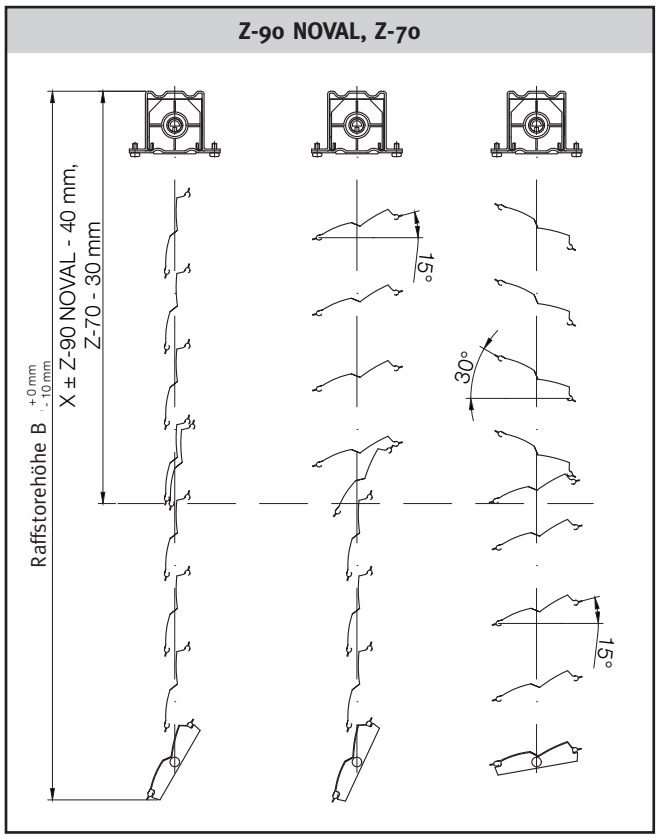

Achtung :
- Kippwinkelwerte sind nur ca.-Werte

Legende: **X –** Höhe der Tageslichttechnik

10.11 Tageslichttechnik

F-80

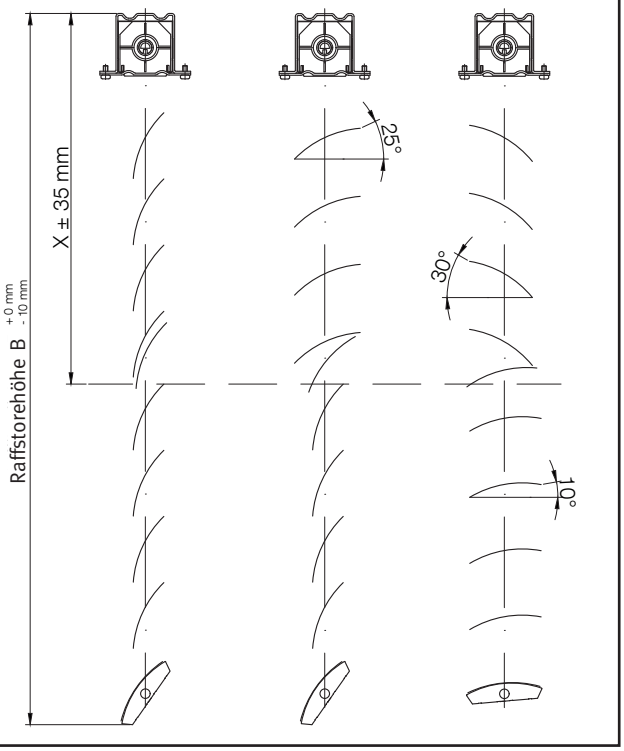

Beidseitige Lamellenwendung

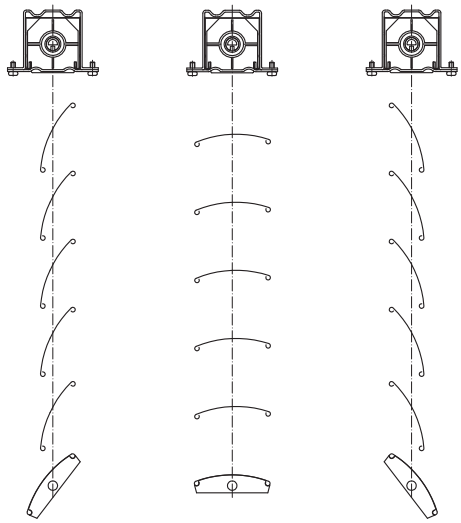

Achtung :
- Kippwinkelwerte sind nur ca.-Werte

Legende: **X –** Höhe der Tageslichttechnik

10.12 Raffstores in den HELUZ-Sturz

Für Raffstores T-80, C-80, C-80 VENTAL, Z-90 NOVAL, Z-70, F-80 möglich.

Heluz Typ 220

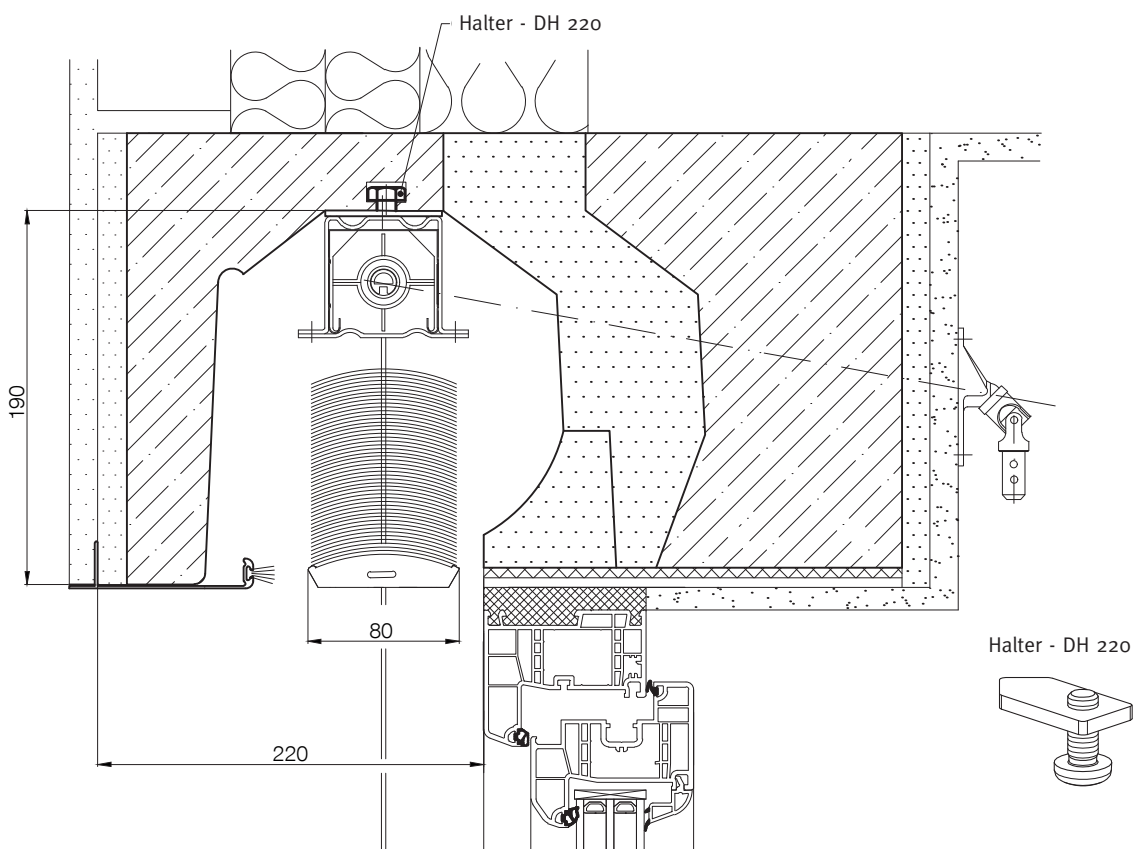

10.13 Perforation der Lamellen für Raffstores T, C, Z, F

Typ 11-200

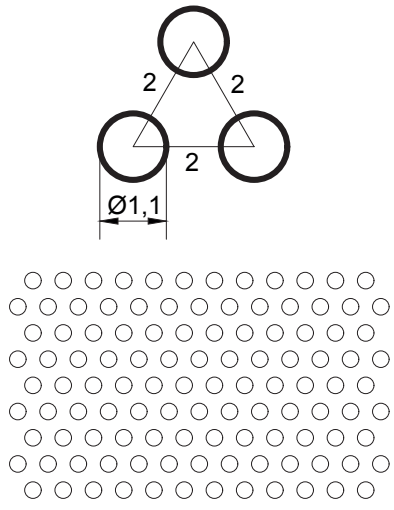

Typ 13-250

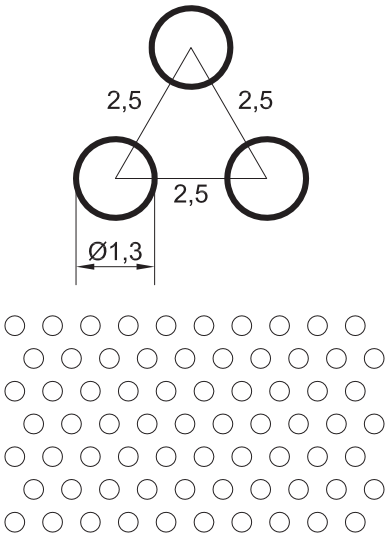

Typ 18-354

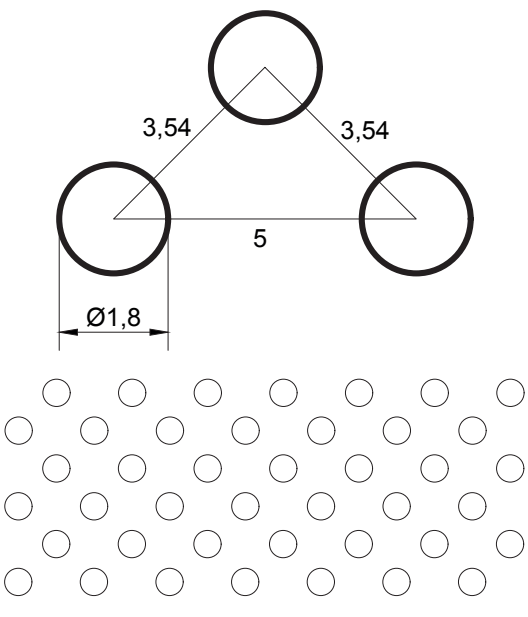

Typ 20-425

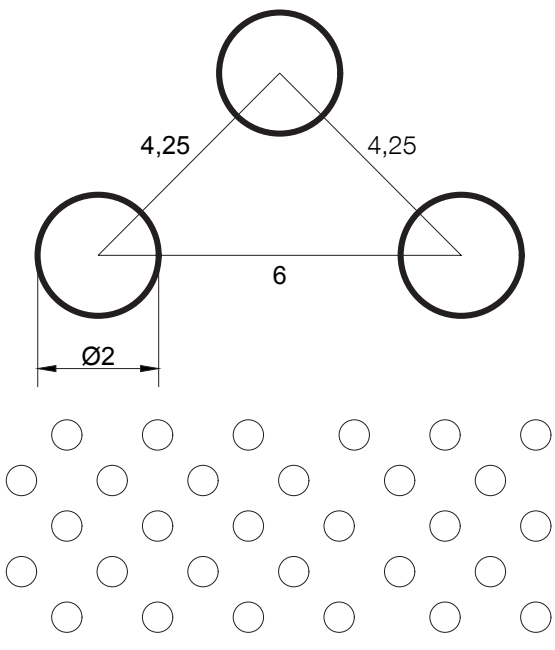

10.14 Technische Blätter

10.14.1 Technisches Blatt Raffstores - Kurbel, Schienenführung

T-80

C-80

C-80 VENTAL

C-60

Z-90 NOVAL

Z-70

F-80

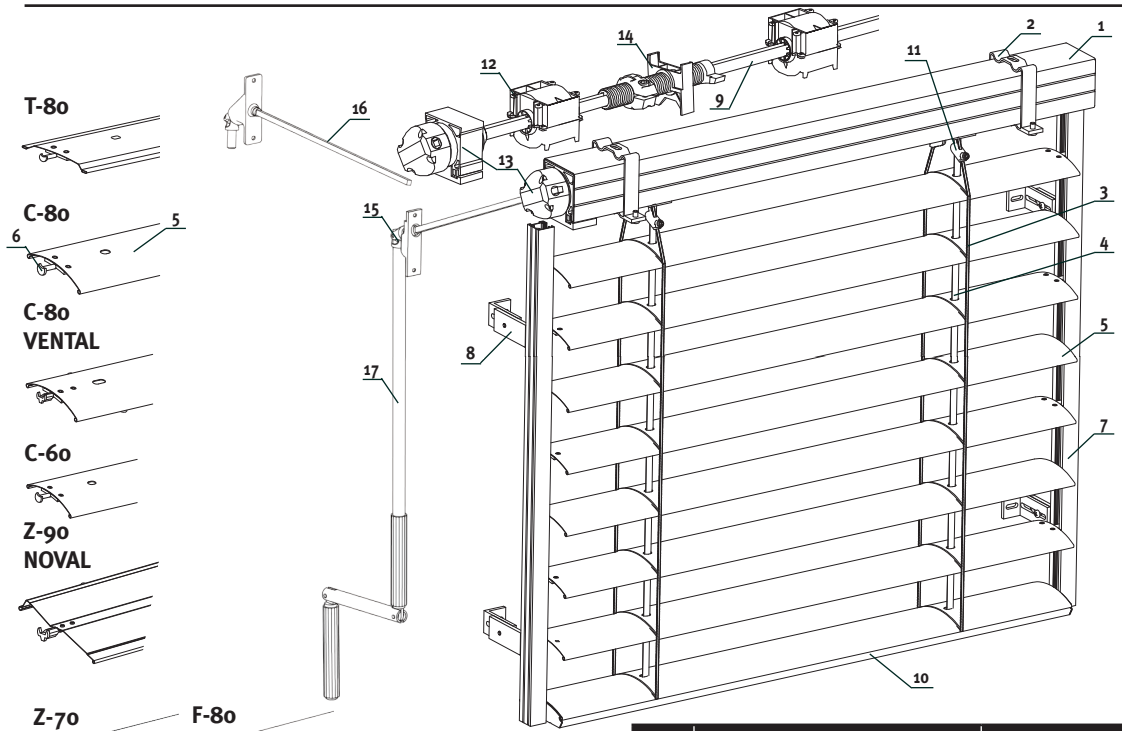

LEGENDE

1. Oberschiene
2. Montageträger
3. Leiterkordel
4. Texband - 8 mm
5. Lamelle
6. Führungszapfen der Lamelle
7. Führungsschiene
8. Konsole
9. Welle Ø14 mm
10. Unterschiene
11. Leiterkordelverbinder
12. Bandspule
13. Getriebe
14. Endanschlag mechanisch
15. Durchführung 45°
16. Durchführung 90°
17. Kurbel Ø15 mm

Komponenten optional

Oberschiene

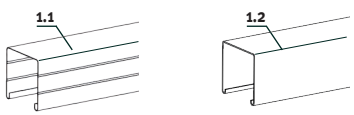

Montageträger

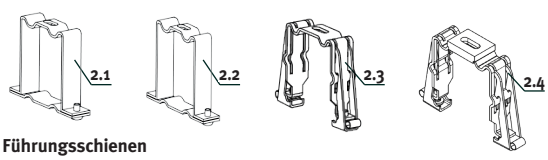

Führungsschienen

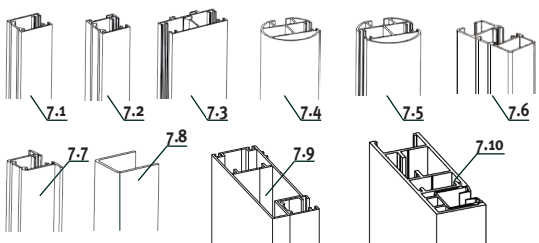

Konsolen

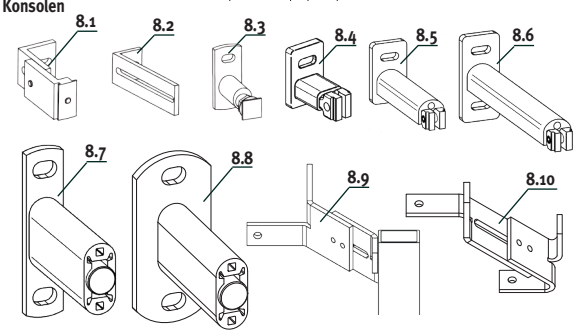

Nr.	Bezeichnung	Bemerkung	Material
1	Oberschiene		
1.1	Oberschiene verzinkt 56 x 58 mm		Stahl verzinkt
1.2	Alu-Oberschiene 57 x 59 mm		Alu-Legierung
2	Montageträger		
2.1	Montageträger MD 1	Standard	Stahl verzinkt
2.2	Montageträger MD 1a		rostfrei
2.3	Montageträger MD 1b	Feder	Stahl verzinkt
2.4	Montageträger MD 1bg	Feder	Stahl verzinkt
3	Leiterkordel		Polyester - PES
4	Texband - 8 mm		Polyester - PES
5	Lamelle		Alu-Legierung
6	Führungszapfen der Lamelle		Kunststoff - POM/zamak
7	Führungsschiene		
7.1	Führungsschiene VL 1		Alu-Legierung
7.2	Führungsschiene VL 2		Alu-Legierung
7.3	Führungsschiene VL 3		Alu-Legierung
7.4	Führungsschiene VL 4		Alu-Legierung
7.5	Führungsschiene VL 5		Alu-Legierung
7.6	Führungsschiene VL 6		Alu-Legierung
7.7	Führungsschiene VL 7		Alu-Legierung
7.8	Versenktes Gehäuse ZP	für VL 7	Alu-Legierung
7.9	Führungsschiene VL 8		Alu-Legierung
7.10	Führungsschiene VL 9	VL9/66, VL9/90, VL9/113	Alu-Legierung
8	Konsole		
8.1	Konsole K 1 - 3		Alu-Legierung
8.2	Konsole K 4 - 6	für ZP	Alu-Legierung
8.3	Teleskopische Konsole TK 1 - 4		Alu-Legierung
8.4	Teles. Konsole Kunststoff TKP 1 - 4		Alu-Legierung / Kunststoff
8.5	Teles. Konsole Metall TKK 1 - 5		Alu-Legierung
8.6	Teles. Konsole Metall TKK 6 - 8		Alu-Legierungl
8.7	Konsole fest PK 70/20		Alu-Legierung
8.8	Konsole fest PK 70/40		Alu-Legierung
8.9	Ausseneckkonsole RK 1 - 3	inkl. Alu-Profil 40 x 40	Alu-Legierung
8.10	Inneneckkonsole RKV 1 - 3		Alu-Legierung
9	Welle Ø14 mm		Alu-Legierung
10	Unterschiene		Alu-Legierung
11	Leiterkordelverbinder		Kunststoff - POM
12	Bandspule		Kunststoff - POM
13	Getriebe		Kunststoff / Metall
14	Endanschlag mechanisch		Kunststoff - PA 6
15	Durchführung 45°	Vierkant, 6 x 6 mm	Stahl vernikelt
16	Durchführung 90°	Vierkant, 6 x 6 mm	Stahl vernikelt
17	Kurbel ø15 mm		Alu-Legierung

10.14.2 Technisches Blatt Raffstores - Motor, Seilführung

T-80

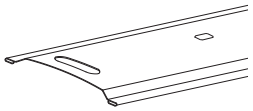

C-80

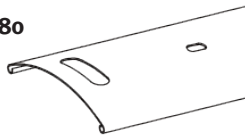

C-80 VENTAL

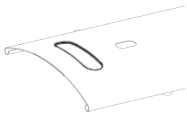

C-60

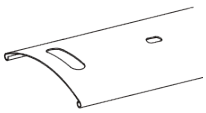

Z-90 NOVAL

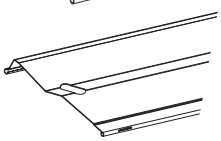

Z-70

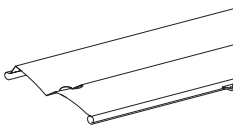

F-80

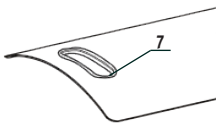

EXT-50 H

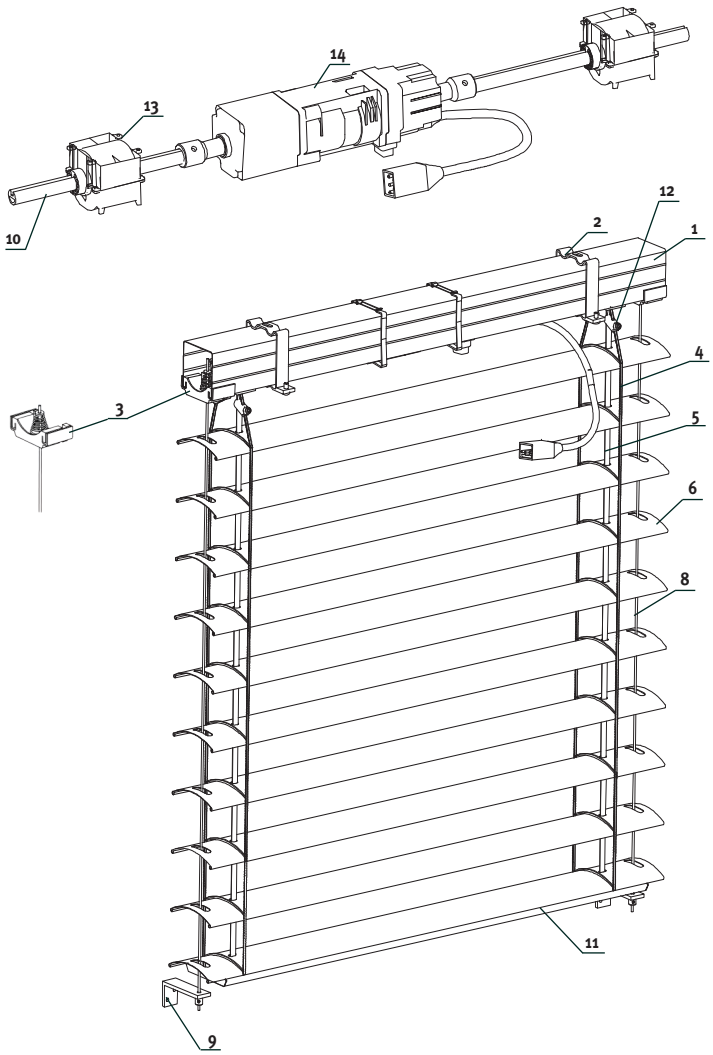

LEGENDE

1. Oberschiene
2. Montageträger
3. Seilhalterung in der Oberschiene
4. Leiterkordel
5. Texband - 8 mm
6. Lamelle
7. Schutzöse für Seil
8. Seil - kunststoffummantelt
9. Seilhalterung
10. Welle Ø14 mm
11. Unterschiene
12. Leiterkordelverbinder
13. Bandspule
14. Motor

Komponenten optional

Oberschiene

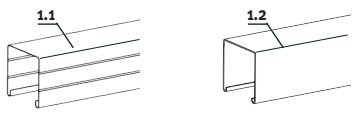

Montageträger

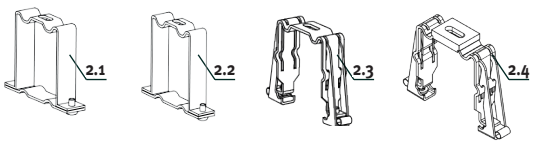

Seilhalterungen

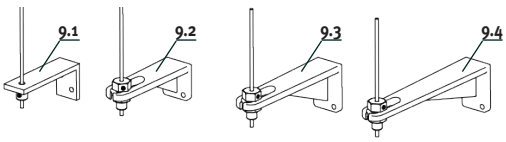

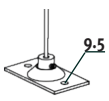

Nr.	Bezeichnung	Bemerkung	Material
1	Oberschiene		
1.1	Oberschiene verzinkt 56 x 58 mm		Stahl verzinkt
1.2	Alu-Oberschiene 57 x 59 mm		Alu-Legierung
2	Montageträger		
2.1	Montageträger MD 1		Stahl verzinkt
2.2	Montageträger MD 1a		rostfrei
2.3	Montageträger MD 1b	Feder	Stahl verzinkt
2.4	Montageträger MD 1bg	Feder	Stahl verzinkt
3	Seilhalterung in der Oberschiene		Kunststoff - PA6
4	Leiterkordel		Polyester - PES
5	Texband - 8 mm		Polyester - PES
6	Lamelle		Alu-Legierung
7	Schutzöse für Seil	für F-80	Kunststoff - PC
8	Seil - kunststoffummantelt		rostfrei/Kunststoff
9	Seilhalterung		
9.1	Seilhalterung DL		Alu-Legierung
9.2	Seilhalterung DL 1		Alu-Legierung
9.3	Seilhalterung DL 2		Alu-Legierung
9.4	Seilhalterung DL 3		Alu-Legierung
9.5	Seilhalterung DL 4		Alu-Legierung
10	Welle Ø14 mm		Alu-Legierung
11	Unterschiene		Alu-Legierung
12	Leiterkordelverbinder		Kunststoff - POM
13	Bandspule		Kunststoff - POM
14	Motor		

10.14.3 Technisches Blatt Raffstores - freitragendes System 250 - Kurbel, Motor

T-80

C-80

C-80 VENTAL

C-60

Z-90 NOVAL

Z-70

F-80

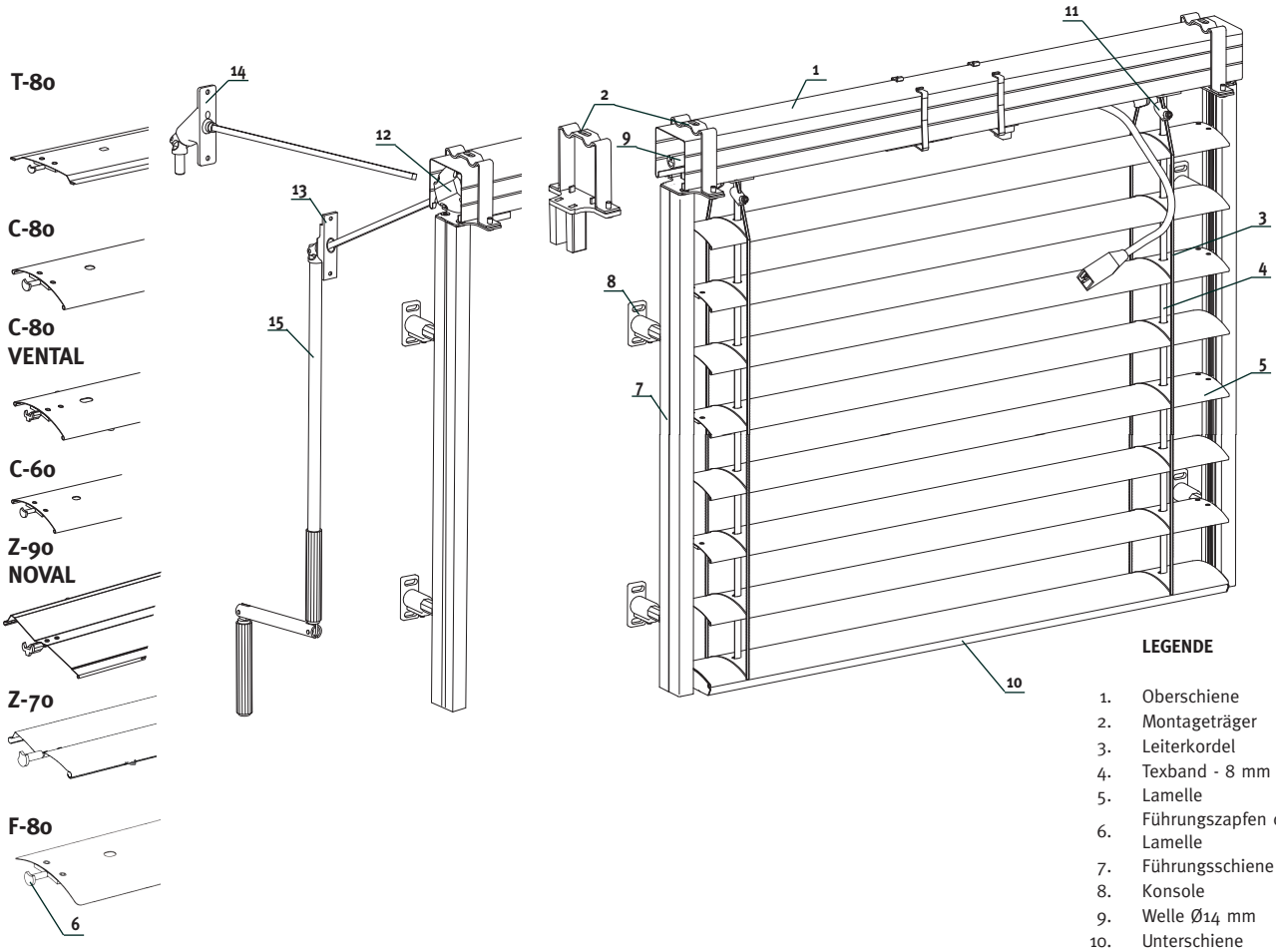

LEGENDE

1. Oberschiene
2. Montageträger
3. Leiterkordel
4. Texband - 8 mm
5. Lamelle
6. Führungszapfen der Lamelle
7. Führungsschiene VL 6
8. Konsole
9. Welle Ø14 mm
10. Unterschiene
11. Leiterkordelverbinder
12. Getriebe
13. Durchführung 45°
14. Durchführung 90°
15. Kurbel Ø 15 mm

Komponenten optional

Oberschiene

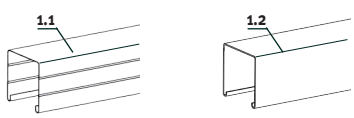

Montageträger

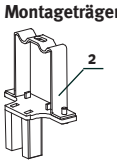

Führungsschienen

Konsolen

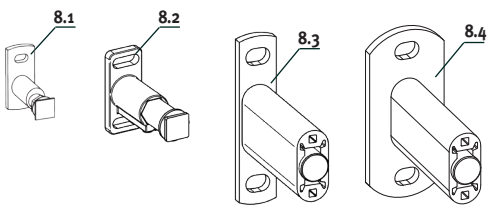

Nr.	Bezeichnung	Bemerkung	Material
1	Oberschiene		
1.1	Oberschiene verzinkt 56 x 58 mm		Stahl verzinkt
1.2	Alu-Oberschiene 57 x 59 mm		Alu-Legierung
2	Montageträger MD 1c		Stahl verzinkt / Alu
3	Leiterkordel		Polyester - PES
4	Texband - 8 mm		Polyester - PES
5	Lamelle		Alu-Legierung
6	Führungszapfen der Lamelle		Kunststoff - POM/zamak
7	Führungsschiene VL 6		Alu-Legierung
8	Konsole		
8.1	Teleskopische Konsole TK 1 - 3		Alu-Legierung
8.2	Teleskopische Konsole TK 5 - 6		Alu-Legierung
8.3	Konsole fest PK 70/20		Alu-Legierung
8.4	Konsole fest PK 70/40		Alu-Legierung
9	Welle Ø 14 mm		Alu-Legierung
10	Unterschiene		Alu-Legierung
11	Leiterkordelverbinder		Kunststoff - POM
12	Getriebe		Kunststoff / Metall
13	Durchführung 45°	Vierkant, 6 x 6 mm	Stahl vernikelt
14	Durchführung 90°	Vierkant, 6 x 6 mm	Stahl vernikelt
15	Kurbel Ø 15 mm		Alu-Legierung

10.14.4 Technisches Blatt Raffstores - freitragendes System 400 - Kurbel, Motor

T-80

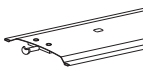

C-80

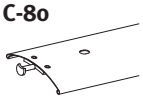

C-80 VENTAL

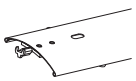

C-60

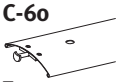

Z-90 NOVAL

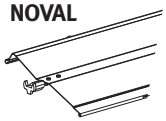

Z-70

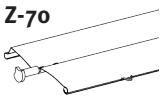

F-80

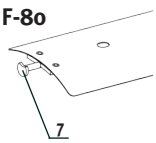

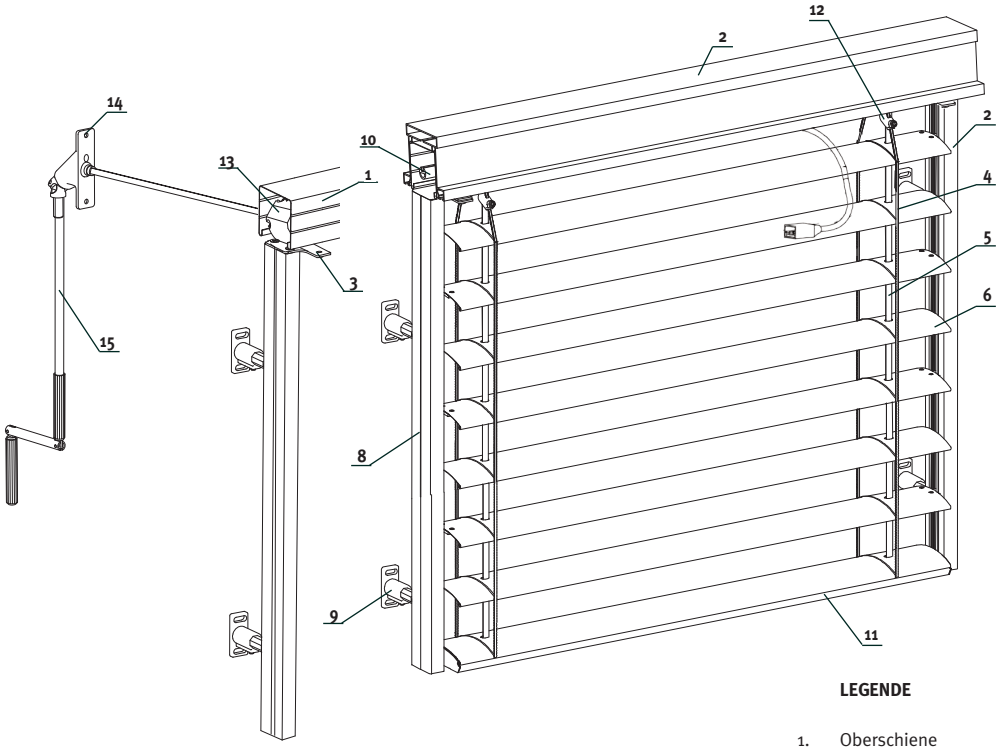

LEGENDE

1. Oberschiene
2. Alu-Stützprofil
3. Montageträger
4. Leiterkordel
5. Texband - 8 mm
6. Lamelle
7. Führungszapfen der Lamelle
8. Führungsschiene VL 6
9. Konsole
10. Welle Ø 14 mm
11. Unterschiene
12. Leiterkordelverbinder
13. Getriebe
14. Durchführung 90°
15. Kurbel Ø 15 mm

Komponenten optional

Oberschiene

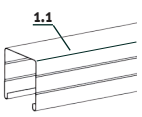

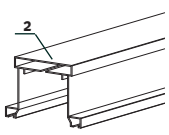

Montageträger

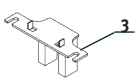

Führungsschienen

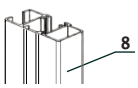

Konsolen

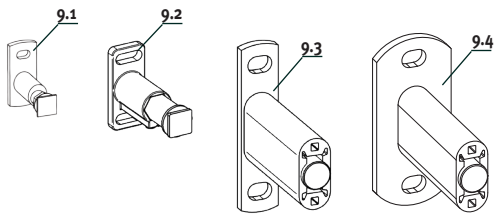

Nr.	Bezeichnung	Bemerkung	Material
1	Oberschiene		
1.1	Oberschiene 56 x 58 mm verzinkt		Stahl verzinkt
2	Alu-Stützprofil		Alu-Legierung
3	Montageträger MD 1c Unterteil		Alu-Legierung
4	Leiterkordel		Polyester - PES
5	Texband - 8 mm		Polyester - PES
6	Lamelle		Alu-Legierung
7	Führungszapfen der Lamelle		zamak
8	Führungsschiene VL 6		Alu-Legierung
9	Konsole		
9.1	Teleskopische Konsole TK 1 - 3		Alu-Legierung
9.2	Teleskopische KonsoleTK 5 - 6		Alu-Legierung
9.3	Konsole fest PK 70/20		Alu-Legierung
	Konsole fest PK 71 - 350/20		Alu-Legierung
9.4	Konsole fest PK 70/40		Alu-Legierung
	Konsole fest PK 71 - 350/40		Alu-Legierung
10	Welle Ø14 mm		Alu-Legierung
11	Unterschiene		Alu-Legierung
12	Leiterkordelverbinder		Kunststoff - POM
13	Getriebe		Kunststoff / Metall
14	Durchführung 90°	Vierkant, 6 x 6 mm	Stahl vernikelt
15	Kurbel Ø15 mm		Alu-Legierung

10.14.5 Technisches Blatt Raffstores - Ausführung MISTRAL

T-80

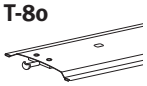

C-80

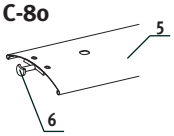

C-80 VENTAL

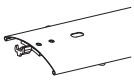

C-60

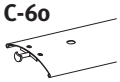

Z-90 NOVAL

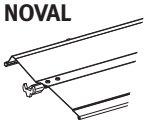

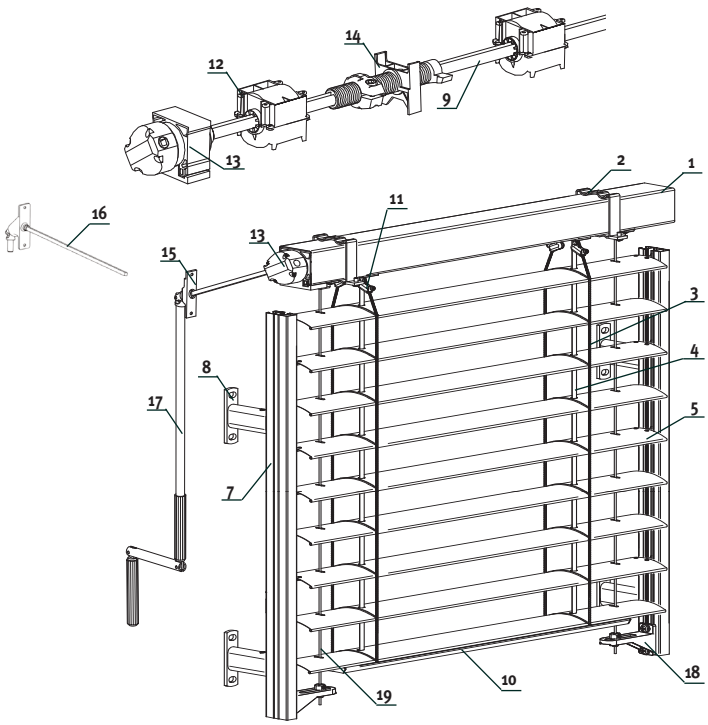

LEGENDE

1. Oberschiene
2. Montageträger
3. Leiterkordel
4. Texband - 8 mm
5. Lamelle
6. Führungszapfen der Lamelle
7. Führungsschiene
8. Konsole
9. Welle Ø14 mm
10. Unterschiene
11. Leiterkordelverbinder
12. Bandspule
13. Getriebe
14. Endanschlag mechanisch
15. Durchführung 45°
16. Durchführung 90°
17. Kurbel Ø15 mm
18. Seilhalterung MISTRAL DLM
19. Seil - kunststoffummantelt

Komponenten optional

Oberschiene

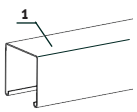

Montageträger

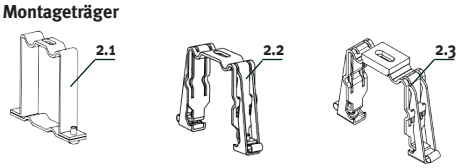

Führungsschienen

Konsolen

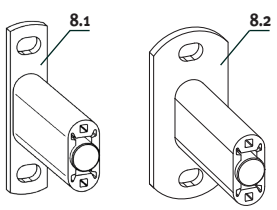

Seilhalterung

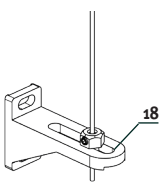

Nr.	Bezeichnung	Bemerkung	Material
1	Alu-Oberschiene 57 x 59 mm		Alu-Legierung
2	Montageträger		
2.1	Montageträger MD 1a	für Alu-Oberschiene, verzinkt	rostfrei
2.2	Montageträger MD 1b	Feder	Stahl verzinkt
2.3	Montageträger MD 1bg	Feder	Stahl verzinkt
3	Leiterkordel		Polyester - PES
4	Texband - 8 mm		Polyester - PES
5	Lamelle		Alu-Legierung
6	Führungszapfen der Lamelle		Kunststoff - POM/zamak
7	Führungsschiene VL 6		Alu-Legierung
8	Konsole fest		
8.1	Konsole fest PK 70/20		Alu-Legierung
	Konsole fest PK 71 - 350/20		Alu-Legierung
8.2	Konsole fest PK 70/40		Alu-Legierung
	Konsole fest PK 71 - 350/40		Alu-Legierung
9	Welle Ø14 mm		Alu-Legierung
10	Unterschiene		Alu-Legierung
11	Leiterkordelverbinder		Kunststoff - POM
12	Bandspule		Kunststoff - POM
13	Getriebe		Kunststoff / Metall
14	Endanschlag mechanisch		Kunststoff - PA 6
15	Durchführung 45°	Vierkant, 6 x 6 mm	Stahl vernikelt
16	Durchführung 90°	Vierkant, 6 x 6 mm	Stahl vernikelt
17	Kurbel Ø15 mm		Alu-Legierung
18	Seilhalterung DLM		Alu-Legierung
19	Seil - kunststoffummantelt		rostfrei/Kunststoff

10.15 Preisliste Komponenten

PREISLISTE KOMPONENTEN FÜR RAFFSTORES T, C, Z, F, EXT-50 H			
K2 NUMMER	E-SHOP NUMMER	KOMPONENT	PREIS
5-213-01-000003	6102	Endanschlag T, C, Z, F	1,90 €/Stk
5-231-03-001000	6045	Schutzblechhalter DK 2 verzinkt	1,90 €/Stk
5-231-03-002000	6046	Schutzblechhalter DK 2 z - verkürzt	2,30 €/Stk
5-231-04-001000	828	Schutzblechhalter DK 3 verzinkt	2,30 €/Stk
5-231-04-003000	6048	Schutzblechhalter DK 3 z - verkürzt	2,30 €/Stk
5-231-04-007000	829	Schutzblechhalter DK 4 verzinkt	1,90 €/Stk
5-231-04-009000	6053	Schutzblechhalter DK 4 z - verkürzt	2,60 €/Stk
5-231-05-001000	856	Schutzblechhalter DK 5 verzinkt	3,50 €/Stk
5-231-05-002000	6057	Schutzblechhalter DK 5 z - verkürzt	4,70 €/Stk
5-231-05-004000	6059	Schutzblechhalter DK 5 bz - Hinterteil verlängert/Vorderteil verkürzt	5,10 €/Stk
5-231-05-006000	6061	Schutzblechhalter DK 5 cz - verbreitet/Vorderteil verkürzt	10,10 €/Stk
5-231-05-007000	6062	DK 5 st - Hinterteil des Halters an die Wand	1,50 €/Stk
5-231-05-008000	6063	DK 5 bst - Hinterteil des Halters an die Wand verlängert	1,50 €/Stk
5-231-05-009000	6064	DK 5 cst - Hinterteil des Halters an die Wand verbreitet	7,70 €/Stk
5-231-05-011000	857	Schutzblechhalter DK 6 verzinkt	4,60 €/Stk
5-231-05-012000	6065	Schutzblechhalter DK 6 z - verkürzt	5,10 €/Stk
5-231-05-014000	6067	Schutzblechhalter DK 6 bz - Hinterteil verlängert/Vorderteil verkürzt	5,60 €/Stk
5-231-05-016000	6069	Schutzblechhalter DK 6 cz - verbreitet/Vorderteil verkürzt	10,90 €/Stk
5-231-05-017000	6070	DK 6 st - Hinterteil des Halters an die Wand	1,90 €/Stk
5-231-05-018000	6071	DK 6 bst - Hinterteil des Halters an die Wand verlängert	1,90 €/Stk
5-231-05-019000	6072	DK 6 cst - Hinterteil des Halters an die Wand verbreitet	8,40 €/Stk
5-231-05-021000	6073	Schutzblechhalter DK 7 verzinkt	5,40 €/Stk
5-231-05-022000	6074	Schutzblechhalter DK 7z - verkürzt	5,50 €/Stk
5-231-05-024000	6076	Schutzblechhalter DK 7 bz - Hinterteil verlängert/Vorderteil verkürzt	6,20 €/Stk
5-231-05-026000	6078	Schutzblechhalter DK 7 cz - verbreitet/Vorderteil verkürzt	11,90 €/Stk
5-231-05-027000	6079	DK 7 st - Hinterteil des Halters an die Wand	1,90 €/Stk
5-231-05-028000	6080	DK 7 bst - Hinterteil des Halters an die Wand verlängert	2,30 €/Stk
5-231-05-029000	6081	DK 7 cst - Hinterteil des Halters an die Wand verbreitet	9,30 €/Stk
5-231-05-030000	6082	DK 567 kp-80 Vorderteil für Befestigung des Schutzbleches KP verkürzt	2,30 €/Stk
5-231-05-031000	6083	DK 567 kp-130 Vorderteil für Befestigung des Schutzblechs KP	2,30 €/Stk
5-231-05-032000	6103	Schutzblechhalter DK 8 verzinkt	5,80 €/Stk
5-231-05-034000	6106	DK 8 st - Hinterteil des Halters an die Wand	2,70 €/Stk
5-231-05-035000	6104	DK 8 bst - Hinterteil des Halters an die Wand verlängert	2,70 €/Stk
5-231-05-860075	6107	Schutzblechhalter DK 8 z - verkürzt	5,80 €/Stk
5-231-05-037000	6105	Schutzblechhalter DK 8 bz - Hinterteil verlängert/Vorderteil verkürzt	6,20 €/Stk
5-231-01-004001	6531	PDK 1 st 90 - Hinterteil des Halters an die Wand	2,60 €/Stk
5-231-01-004002	6532	PDK 2 st 180 - Hinterteil des Halters an die Wand	3,30 €/Stk
S-231-02-000003	6533	Schutzblechhalter PDK 1 inkl. Ansatz sa 14,0 cm	8,50 €/Stk
S-231-02-000004	6534	Schutzblechhalter PDK 1 inkl. Ansatz sb 22,0 cm	8,50 €/Stk
S-231-02-000005	6535	Schutzblechhalter PDK 1 inkl. Ansatz sc 30,0 cm	8,50 €/Stk
S-231-02-000006	6536	Schutzblechhalter PDK 1 inkl. Ansatz sd 38,0 cm	8,50 €/Stk
S-231-02-000007	6537	Schutzblechhalter PDK 2 inkl. Ansatz sa 14,0 cm	9,20 €/Stk
S-231-02-000008	6538	Schutzblechhalter PDK 2 inkl. Ansatz sb 22,0 cm	9,20 €/Stk
S-231-02-000009	6539	Schutzblechhalter PDK 2 inkl. Ansatz sc 30,0 cm	9,20 €/Stk
S-231-02-000010	6540	Schutzblechhalter PDK 2 inkl. Ansatz sd 38,0 cm	9,20 €/Stk
5-237-01-000000	6022	Seilhalterung DL	2,30 €/Stk
5-237-01-000076	6108	Seilhalterung DL1	1,50 €/Stk
5-237-01-000104	6109	Seilhalterung DL2	1,90 €/Stk
5-237-01-000132	6110	Seilhalterung DL3	2,70 €/Stk
5-237-01-000001	6152	Seilhalterung DL4	5,00 €/Stk
5-235-12-000027	7129	Seilhalterung DLM	2,20 €/Stk
5-231-01-001000	817	Montageträger MD1 verzinkt	0,80 €/Stk
5-231-01-002000	6041	Montageträger MD1 a rostfrei	1,90€ /Stk
5-231-01-003000	6042	Montageträger MD1 b verzinkt	1,20 €/Stk
5-231-01-003100	6089	Montageträger MD1 bg verzinkt	1,60 €/Stk
5-231-01-00400P	6111	Montageträger MD1 c rostfrei/Aluminium	4,60 €/Stk
5-231-01-819038	7128	Montageträger MD1 c Alu-Unterteil	3,30 €/Stk
5-231-01-00500P	6112	Montageträger MD1 d rostfrei/Aluminium	5,80 €/Stk

10.15 Preisliste Komponenten

PREISLISTE KOMPONENTEN FÜR RAFFSTORES T, C, Z, F			
K2 NUMMER	E-SHOP NUMMER	KOMPONENT	PREIS
5-231-02-001000	826	Montageträger MD2 a verzinkt	1,90 €/Stk
5-231-02-002000	827	Montageträger MD2 b verzinkt	1,90 €/Stk
5-720-01-000120	6099	Halter des Unterputzkastens DPS 120	1,90 €/Stk
5-720-01-000220	6100	Halter des Unterputzkastens DPS 220	2,70 €/Stk
5-231-20-001000	6084	Unterputzhalter PP verzinkt	9,60 €/Stk
5-231-20-002000	6085	Unterputzhalter PP-st	7,70 €/Stk
5-231-20-00001F	8563	Unterputzhalter PPF-1 verzinkt	9,60 €/Stk
5-231-20-00002F	8562	Unterputzhalter PPF-2 verzinkt	12,30 €/Stk
5-231-20-00003F	8561	Unterputzhalter PPF-3 verzinkt	12,30 €/Stk
1-201-01-000000	814	Oberschiene 56x58 verzinkt	3,10 €/m
1-201-01-000003	6184	Alu-Oberschiene 59x57	6,90 €/m
1-203-01-000001	6036	Welle T-80, C-80, Z-70, Z 90 Noval, F-80	1,90 €/m
1-203-03-000002	6998	Alu-Profil 40x40 für Eckkonsolen RK	10,80 €/m
5-275-02-819039	6119	Abdeckkappe für Ansatz des Schutzblechhalters	0,20 €/Stk
5-223-01-810490	6120	Endkappe für Führungsschiene schwarz	0,40 €/Stk
5-223-01-810480	6121	Endkappe für Führungsschiene grau	0,40 €/Stk
5-223-01-000001	6162	Endkappe für Führungsschiene VL4, VL5 - schwarz	1,90 €/Stk
5-335-02-000500	6979	Endkappe für Führungsschiene VL8	1,10 €/Stk
S-201-03-000015	8917	Endkappe für Führungsschiene VL9 - schwarz (inkl. Schraube)	1,20 €/Stk
5-235-01-000002	809	Konsole K1 silber eloxiert	2,30 €/Stk
5-235-02-000002	6008	Konsole K2 silber eloxiert	3,80 €/Stk
5-235-03-000002	6010	Konsole K3 silber eloxiert	4,60 €/Stk
5-235-04-000002	6088	Konsole K4 roh	3,10 €/Stk
5-235-05-000001	8559	Konsole K5 roh	4,20 €/Stk
5-235-06-000001	8560	Konsole K6 roh	4,60 €/Stk
5-235-12-000036	6982	Konsole TKK 1 silber eloxiert	5,50 €/Stk
5-235-12-000028	6983	Konsole TKK 1 roh	3,10 €/Stk
5-235-12-000037	6984	Konsole TKK 2 silber eloxiert	5,50 €/Stk
5-235-12-000029	6985	Konsole TKK 2 roh	3,10 €/Stk
5-235-12-000038	6986	Konsole TKK 3 silber eloxiert	5,80 €/Stk
5-235-12-000030	6987	Konsole TKK 3 roh	3,40 €/Stk
5-235-12-000039	6989	Konsole TKK 4 silber eloxiert	7,00 €/Stk
5-235-12-000031	6988	Konsole TKK 4 roh	3,40 €/Stk
5-235-12-000040	6991	Konsole TKK 5 silber eloxiert	7,10 €/Stk
5-235-12-000032	6990	Konsole TKK 5 roh	3,40 €/Stk
5-235-12-000041	6992	Konsole TKK 6 silber eloxiert	7,10 €/Stk
5-235-12-000033	6993	Konsole TKK 6 roh	3,70 €/Stk
5-235-12-000042	6994	Konsole TKK 7 silber eloxiert	10,50 €/Stk
5-235-12-000034	6995	Konsole TKK 7 roh	3,70 €/Stk
5-235-12-000043	6996	Konsole TKK 8 silber eloxiert	10,50 €/Stk
5-235-12-000035	6997	Konsole TKK 8 roh	3,70 €/Stk
5-235-12-000013	6125	Konsole TKP 1 7016	1,90 €/Stk
5-235-12-000021	6126	Konsole TKP 1 9006	1,90 €/Stk
5-235-12-000005	6122	Konsole TKP 1 weiss	1,90 €/Stk
5-235-12-000017	6123	Konsole TKP 1 roh - Haltelasche schwarz	1,90 €/Stk
5-235-12-000001	6124	Konsole TKP 1 roh - Haltelasche grau	1,90 €/Stk
5-235-12-000009	6127	Konsole TKP 1 grau zur Ausführung eloxiert	1,90 €/Stk
5-235-12-000014	6131	Konsole TKP 2 7016	1,90 €/Stk
5-235-12-000022	6132	Konsole TKP 2 9006	1,90 €/Stk
5-235-12-000006	6128	Konsole TKP 2 weiss	1,90 €/Stk
5-235-12-000018	6129	Konsole TKP 2 roh - Haltelasche schwarz	1,90 €/Stk
5-235-12-000002	6130	Konsole TKP 2 roh - Haltelasche grau	1,90 €/Stk
5-235-12-000010	6133	Konsole TKP 2 grau zur Ausführung eloxiert	1,90 €/Stk
5-235-12-000015	6137	Konsole TKP 3 7016	2,30 €/Stk
5-235-12-000023	6138	Konsole TKP 3 9006	2,30 €/Stk
5-235-12-000007	6134	Konsole TKP 3 weiss	2,30 €/Stk
5-235-12-000019	6135	Konsole TKP 3 roh - Haltelasche schwarz	2,30 €/Stk

Preise in €. Preis beinhaltet Standard-Ausführung des Produkts inkl. Verpackung, ohne Transportkosten und Montage.

PREISLISTE KOMPONENTEN FÜR RAFFSTORES T, C, Z, F			
K2 NUMMER	E-SHOP NUMMER	KOMPONENT	PREIS
5-235-12-000003	6136	Konsole TKP 3 roh - Haltelasche grau	2,30 €/Stk
5-235-12-000011	6139	Konsole TKP 3 grau zur Ausführung eloxiert	2,30 €/Stk
5-235-12-000016	6143	Konsole TKP 4 7016	2,30 €/Stk
5-235-12-000024	6144	Konsole TKP 4 9006	2,30 €/Stk
5-235-12-000008	6140	Konsole TKP 4 weiss	2,30 €/Stk
5-235-12-000020	6141	Konsole TKP 4 roh - Haltelasche schwarz	2,30 €/Stk
5-235-12-000004	6142	Konsole TKP 4 roh - Haltelasche grau	2,30 €/Stk
5-235-12-000012	6145	Konsole TKP 4 grau zur Ausführung eloxiert	2,30 €/Stk
5-235-11-90035F	6146	Konsole TK 1 silber eloxiert	5,40 €/Stk
5-235-11-90035E	6147	Konsole TK 1/2 silber eloxiert	5,40 €/Stk
5-235-11-90055F	6148	Konsole TK 2 silber eloxiert	7,70 €/Stk
5-235-11-90055E	6149	Konsole TK 2/2 silber eloxiert	6,20 €/Stk
5-235-11-90090E	6150	Konsole TK 3 silber eloxiert	7,70 €/Stk
5-235-11-90152E	6151	Konsole TK 4 silber eloxiert	10,00 €/Stk
5-235-12-100050	7344	Konsole RK	6,50 €/Stk
5-235-12-100025	7345	Konsole RK 1	6,50 €/Stk
5-235-12-100026	7346	Konsole RK 2	7,30 €/Stk
5-235-12-100045	7347	Konsole RK 3	8,10 €/Stk
5-235-12-100051	8914	Konsole RK 4	9,60 /Stk
5-235-12-100046	7348	Konsole RKV 1	9,60 €/Stk
5-235-12-100047	7349	Konsole RKV 2	10,40 €/Stk
5-235-12-100049	7350	Konsole RKV 3	11,20 €/Stk
5-235-12-100052	8915	Konsole RKV 4	13,50 €/Stk
5-235-12-100053	8916	Konsole RKV 5	14,60 €/Stk
5-031-06-000003	6154	Ring mit Stift 15 mm für Kurbelstange weiss	0,80 €/Stk
5-031-06-000004	6155	Ring mit Stift 15 mm für Kurbelstange grau	0,80 €/Stk
5-221-01-819133	8905	Abdeckkappe für Unterschiene T-80 grau links/rechts Set	0,40 €/Stk
5-221-01-819045	6157	Abdeckkappe für Unterschiene C-80 schwarz	0,20 €/Stk
5-221-01-819040	6031	Abdeckkappe für Unterschiene C-80 grau	0,20 €/Stk
5-221-07-125447	7130	Abdeckkappe für Unterschiene C-60 schwarz links/rechts Set	0,40 €/Stk
5-221-07-125446	7131	Abdeckkappe für Unterschiene C-60 grau links/rechts Set	0,40 €/Stk
5-221-03-819075	6158	Abdeckkappe für Unterschiene F-80 schwarz	0,20 €/Stk
5-221-03-819070	6017	Abdeckkappe für Unterschiene F-80 grau	0,20 €/Stk
5-221-07-000000	6159	Abdeckkappe für Unterschiene Z-70 schwarz links/rechts Set	0,20 €/Stk
5-221-07-125420	6160	Abdeckkappe für Unterschiene Z-70 links grau	0,20 €/Stk
5-221-07-125425	6161	Abdeckkappe für Unterschiene Z-70 rechts grau	0,20 €/Stk
5-221-07-125428	7132	Abdeckkappe für Unterschiene Z-90 NOVAL schwarz links/rechts Set	0,40 €/Stk
5-221-07-125426	7133	Abdeckkappe für Unterschiene Z-90 NOVAL grau links/rechts Set	0,40 €/Stk
2-202-01-000330	7136	Seil kunststoffummantelt schwarz rostfrei Ø 3 mm	1,10 €/Stk
2-202-01-100000	7137	Seil kunststoffummantelt transparent rostfrei Ø 3 mm	1,10 €/Stk
2-201-01-000002	805	Führungsschiene VL 1 silber eloxiert (ohne Gummikeder)	2,30 €/m
S-201-01-000002	6170	Führungsschiene VL 1 silber eloxiert inkl. Gummikeder	4,20 €/m
2-201-02-000002	806	Führungsschiene VL 2 silber eloxiert (ohne Gummikeder)	2,30 €/m
S-201-02-000002	6004	Führungsschiene VL 2 silber eloxiert inkl. Gummikeder	4,20 €/m
2-201-03-000002	807	Führungsschiene VL 3 silber eloxiert (ohne Gummikeder)	4,60 €/m
S-201-03-000002	6171	Führungsschiene VL 3 silber eloxiert inkl. Gummikeder	6,20 €/m
2-201-05-000000	6172	Führungsschiene VL 4 silber eloxiert (ohne Gummikeder)	21,20 €/m
2-201-06-000000	6173	Führungsschiene VL 5 silber eloxiert (ohne Gummikeder)	21,20 €/m
2-201-04-000000	6174	Führungsschiene VL 6 silber eloxiert (ohne Gummikeder)	4,20 €/m
2-201-07-000001	6086	Führungsschiene VL 7 silber eloxiert (ohne Gummikeder)	2,30 €/m
S-201-03-000007	6175	Führungsschiene VL 7 silber eloxiert inkl. Gummikeder	4,20 €/m
2-201-07-000001	6086	Führungsschiene VL8 roh inkl. Gummikeder	35,00 €/m Höhe
S-201-03-000009	8906	Führungsschiene VL 9/90 roh inkl. PVC-Kedereinlage grau	33,00 €/m Höhe
S-201-03-000010	8907	Führungsschiene VL 9/90 roh inkl. PVC-Kedereinlage schwarz	33,00 €/m Höhe
S-201-03-000011	8908	Führungsschiene VL 9/66 roh inkl. PVC-Kedereinlage grau	27,00 €/m Höhe
S-201-03-000012	8909	Führungsschiene VL 9/66 roh inkl. PVC-Kedereinlage schwarz	27,00 €/m Höhe
S-201-03-000013	8910	Führungsschiene VL 9/113 roh inkl. PVC-Kedereinlage grau	39,00 €/m Höhe

10.15 Preisliste Komponenten

PREISLISTE KOMPONENTEN FÜR RAFFSTORES T, C, Z, F			
K2 NUMMER	E-SHOP NUMMER	KOMPONENT	PREIS
S-201-03-000014	8911	Führungsschiene VL 9/113 roh inkl. PVC-Kedereinlage schwarz	39,00 €/m Höhe
5-373-01-000000	6115	Gummikeder in die Führungsschiene	0,80 €/m
5-011-02-810430	6201	Spannschraube des Seils für DL 1, 2, 3	1,50 €/Stk
S-231-00-001100	6000	Ansatz für DK 14,0 cm (a)	1,00 €/Stk
S-231-00-001250	6001	Ansatz für DK 22,0 cm (b)	1,30 €/Stk
S-231-00-002150	6002	Ansatz für DK 30,0 cm (c)	1,70 €/Stk
S-231-00-002900	6003	Ansatz für DK 38,0 cm(d)	2,20 €/Stk
S-231-00-003680	6176	Ansatz für DK verkürzt (z)	1,00 €/Stk
5-211-01-000005	8912	Bandspule für T-80 (inkl. Kugelschnur)	3,50 €/Stk
5-211-01-000003	6164	Bandspule für Z-90 NOVAL Arbeitsstellung	8,10 €/Stk
5-211-01-000004	7134	Bandspule für C-80, Z-70 Arbeitsstellung (inkl. Kugelschnur)	8,10 €/Stk
S-211-01-000001	6968	Bandspule für C-80, F-80 (inkl. Kugelschnur)	4,60 €/Stk
S-211-01-000002	6969	Bandspule für C-80 VENTAL (inkl. Kugelschnur)	4,60 €/Stk
S-211-01-000003	6970	Bandspule für C-60 (inkl. Kugelschnur)	4,60 €/Stk
S-211-01-000004	6971	Bandspule für Z-90 NOVAL (inkl. Kugelschnur)	4,60 €/Stk
S-211-01-000005	6972	Bandspule für Z-70 (inkl. Kugelschnur)	4,60 €/Stk
1-201-01-000004	7127	Alu-Stützprofil für freitragendes System 400	18,50 €/m
2-212-01-000000	823	Texband 8 mm grau	1,50 €/m
2-212-01-000002	6180	Texband 8 mm schwarz	1,50 €/m
5-275-02-860025	6181	Unterlegeplatte zwischen MD1 b und Schutzblechhalter	0,40 €/Stk
5-271-02-000011	6190	Kurbeldurchführung 45° - 17x73, L=300, Vierkant 6 mm, kurbel 15,5	7,00 €/Stk
5-271-02-000012	6191	Kurbeldurchführung 90° - 22x85, L= 300, Vierkant 6 mm, kurbel 15,5	13,50 €/Stk
5-271-02-000005	8888	Kurbeldurchführung 45° - 22x85, L=300, Vierkant 8 mm, kurbel 15,5	12,00 €/Stk
5-271-02-000008	8889	Kurbeldurchführung 90° - 22x85, L=300, Vierkant 8 mm, kurbel 15,5	20,50 €/Stk
5-271-02-883570	8913	Kurbeldurchführung 70° - 35x86, L=400, Vierkant 8 mm, kurbel 15,5	7,00 €/Stk
5-271-02-000021	8890	Kurbeldurchführung 70° - 27x86, L=400, Vierkant 8 mm, kurbel 15,5	7,00 €/Stk
5-212-01-200000	6195	Interieurgetriebe C, Z, F - für Kurbelstange 13 mm	20,80 €/Stk
5-212-01-210000	6196	Interieurgetriebe C, Z, F - für Kurbelstange 15,5 mm	20,80 €/Stk
5-212-01-434514	6035	Getriebe C, Z, F für Durchführung - 2:1	13,10 €/Stk
5-212-01-430000	6194	Getriebe C, Z, F für Durchführung - 3:1	19,20 €/Stk
5-081-03-000001	6009	Hilfsmittel für Montage 45° (Bohrung)	40,00 €/Stk
5-235-50-000002	6114	PVC Befestigungsklemme für Führungsschiene in die Oberschiene	0,80 €/Stk
1-202-08-000001	8918	Unterschiene T-80 silber eloxiert	6,50 €/m
1-202-01-000002	815	Unterschiene C-80 silber eloxiert	4,20 €/m
1-202-03-000002	6186	Unterschiene F-80 silber eloxiert	3,50 €/m
1-202-07-145410	6187	Unterschiene Z-70 silber eloxiert	3,80 €/m
1-202-02-000003	6188	Unterschiene Z-90 Noval silber eloxiert	4,60 €/m
5-272-02-000000	6034	Wellenverbindung 45°	15,40 €/Stk
5-272-01-050123	6976	Wellenverbindung gerade 90°	3,70 €/Stk
5-272-01-050124	6977	Wellenverbindung gerade 180°	4,40 €/Stk
4-033-00-704723	3998	Kupplung STAK 3	2,70 €/Stk
4-033-00-705426	3881	Stecker STAS 3 (für Motorkabel)	12,30 €/Stk
5-214-01-000101	6198	Leiterkordelverbinder - Metall	0,40 €/Stk
5-214-01-000100	6014	Leiterkordelverbinder - Kunststoff	0,20 €/Stk
5-011-01-523000	7135	Schraube M6x12 - für freitragendes System 400	0,15 €/Stk
5-011-01-522000	6999	Vierkantmutter M6 - für freitragendes System 400	0,15 €/Stk
5-274-02-100000	6028	Metall-Führungszapfen Z-70 links	0,25 €/Stk
5-274-02-200000	6029	Metall-Führungszapfen Z-70 rechts	0,25 €/Stk
5-274-02-300000	6202	Metall-Führungszapfen Z-90 NOVAL Universal	0,25 €/Stk
5-274-01-810305	8921	Kunststoff-Führungszapfen T-80 grau	0,20 €/Stk
5-274-01-810306	8922	Kunststoff-Führungszapfen T-80 schwarz	0,20 €/Stk
5-274-01-810304	6204	Kunststoff-Führungszapfen für Lamelle C/F-80 schwarz	0,20 €/Stk
5-274-01-810300	819	Kunststoff-Führungszapfen für Lamelle C/F-80 grau	0,20 €/Stk
5-274-01-000020	820	Befestigungsniete der Führungszapfen für die Lamellen C/F-80	0,10 €/Stk
5-031-01-143121	6206	Kurbelstange 15 mm für C, Z, F weiss	1,90 €/m
5-031-01-143120	6207	Kurbelstange 15 mm für C, Z, F silber eloxiert	1,90 €/m
5-031-05-000001	6018	Trichter mit Bolzen für abnehmbare Kurbel	12,30 €/Stk
5-216-01-000000	824	Befestigungsklemme für Texband in der Unterschiene C, Z, F	0,40 €/Stk

Preise in €. Preis beinhaltet Standard-Ausführung des Produkts inkl. Verpackung, ohne Transportkosten und Montage.

PREISLISTE KOMPONENTEN FÜR RAFFSTORES T, C, Z, F			
K2 NUMMER	E-SHOP NUMMER	KOMPONENT	PREIS
5-216-01-000002	6208	Befestigungsklemme für Texband in der Unterschiene Z-90 NOVAL	0,40 €/Stk
4-033-00-701624	3997	Sicherungskupplung für STAK 3 + STAS 3	0,80 €/Stk
5-031-03-000003	6213	Knickkurbel 15 mm weiss	6,50 €/Stk
5-031-03-000004	6212	Knickkurbel 15 mm grau	6,50 €/Stk
2-201-08-000001	6087	Versenktes Gehäuse für Fuhrungsschiene VL 7	3,50 €/m
2-211-03-698503	8919	Leiterkordel T-80 grau	0,80 € /m
2-211-03-698506	8920	Leiterkordel T-80 schwarz	0,80 €/m
2-211-01-418111	6220	Leiterkordel C-80 schwarz	0,80 €/m
2-211-01-000000	821	Leiterkordel C-80 grau	0,80 €/m
2-211-03-200000	6221	Leiterkordel C-80 VENTAL schwarz	0,80 €/m
2-211-03-100000	6222	Leiterkordel C-80 VENTAL grau	0,80 €/m
2-211-03-698510	6218	Leiterkordel F-80 schwarz	0,80 €/m
2-211-03-698501	6219	Leiterkordel F-80 grau	0,80 €/m
2-211-01-595002	6217	Leiterkordel Z-70 schwarz	0,80 €/m
2-211-07-00000T	6216	Leiterkordel Z-70 grau	0,80 €/m
2-211-02-000002	6214	Leiterkordel Z-90 schwarz	0,80 €/m
2-211-02-110000	6224	Leiterkordel Z-90 NOVAL schwarz	0,80 €/m
2-211-02-100000	6223	Leiterkordel Z-90 NOVAL grau	0,80 €/m

PREISLISTE ANTRIEBE FÜR RAFFSTORES T, C, Z, F			
K2 NUMMER	E-SHOP NUMMER	KOMPONENT	PREIS
S-002-01-210340	696	Motor SOMFY J406 WT 6 Nm	118,00 €/ Stk
S-002-01-210341	6957	Motor SOMFY J410 WT 10 Nm	138,00 €/Stk
S-002-01-900096	6958	Motor SOMFY J418 WT 18 Nm	181,00 €/Stk
S-002-01-210378	6959	Motor SOMFY J406 RTS 6 Nm	238,00 €/Stk
S-002-01-210379	6960	Motor SOMFY J410 RTS 10 Nm	255,00 €/Stk
S-002-01-990000	6961	Motor SOMFY J418 RTS 18 Nm	285,00 €/Stk
S-002-01-210366	6962	Motor SOMFY J406 IO 6 Nm	238,00 €/Stk
S-002-01-210367	6963	Motor SOMFY J410 IO 10 Nm	255,00 €/Stk
S-002-01-210368	6964	Motor SOMFY J418 IO 18 Nm	285,00 €/Stk
4-002-01-006305	6941	Motor GEIGER mechanisch GJ56 - 6 Nm	118,00 €/Stk
4-002-01-006306	6942	Motor GEIGER mechanisch GJ56 - 10 Nm	138,00 €/Stk
4-002-01-006307	6943	Motor GEIGER mechanisch GJ56 - 20 Nm	181,00 €/Stk
4-002-01-006308	6944	Motor GEIGER mechanisch GJ5606 - DuoDrive 6 Nm	223,00 €/Stk
4-002-01-006312	6945	Motor GEIGER elektronisch GJ56 e05 6 Nm	185,00 €/Stk
4-002-01-006313	6946	Motor GEIGER elektronisch GJ56 e05 10 Nm	212,00 €/Stk
4-002-01-006314	6947	Motor GEIGER elektronisch GJ56 e05 18 Nm	250,00 €/Stk
4-002-01-006316	6948	Motor GEIGER elektronisch GJ56 e06 - mit Silent Brake 6 Nm	215,00 €/Stk
4-002-01-006317	6949	Motor GEIGER elektronisch GJ56 e06 - mit Silent Brake 10 Nm	242,00 €/Stk
4-002-01-006318	6950	Motor GEIGER elektronisch GJ56 e06 - mit Silent Brake 20 Nm	281,00 €/Stk
4-002-01-006319	6951	Motor GEIGER elektronisch GJ56 e07 - SMI 6 Nm	288,00 €/Stk
4-002-01-006320	6952	Motor GEIGER elektronisch GJ56 e07 - SMI 10 Nm	308,00 €/Stk
4-002-01-006321	6953	Motor GEIGER elektronisch GJ56 e07 - SMI 20 Nm	346,00 €/Stk

10.16 Windbeständigkeit der Raffstores

Klassen der Windbeständigkeit werden aufgrund der von dem Zentrum Bauingenieurwesen, a.s., Dienststelle Zlin durchgeführten Prüfungen laut SN EN 13 659 + A1 zugewiesen.
Alle Raffstores der Gesellschaft BÜSCHER SONNENSCHUTZ werden im Einklang mit der Norm SN EN 13659+A1 produziert und sind mit Kennzeichnung CE versehen.
Windbeständigkeit der Raffstores wird von der Norm SN EN 13659+A1 Fensterläden - Leistungs - und Sicherheitsanforderungen bestimmt.

Windwiderstandsklassifizierung

Vorgehensweise:

1. Stellen Sie die Geländekategorie fest.
2. Setzten Sie aufgrund der Landkarte die Windklasse fest, in der das Objekt liegt.
3. Wählen Sie die Montagehöhe des Raffstores gegenüber dem Boden.
4. Nach Bestimmung aller Kriterien können Sie die erforderliche Windwiderstandsklasse feststellen.
5. Sie können auf der Seite 115 Windbeständigkeit für einzelne Lamellen und Typen der Führungsschienen nach den Prüfungen laut der EN 13659 finden.

Geländekategorie	Kategoriebeschreibung	
Kategorie I.	Stürmisches geöffnetes Meer; Seen mit mindestens 5 km freier Fläche in Windrichtung; glattes flaches Land ohne Hindernisse	
Kategorie II.	Landwirtschaftliches Gebiet mit Hecken, kleine landwirtschaftliche Gebäude, Bauernhöfe und Bäume	

Geländekategorie	Kategoriebeschreibung	
Kategorie III.	Zusammenhängende Waldgebiete, Vorstädte oder Industriegebiete	
Kategorie IV.	Stadtgebiete, in denen mindestens 15% der Fläche bebaut ist und deren durchschnittliche Höhe mehr als 15 m beträgt	

Windklasse	Windgeschwindigkeit
1	22,5 m/s
2	25,0 m/s
3	27,5 m/s
4	30,0 m/s

Kriterien		Windwiderstandsklassifizierung aufgrund der Montagehöhe des Raffstores (empfohlene Werte)											
		0 - 8 m				8 - 20 m				20 - 100 m			
Geländekategorie	Anforderungen	Windklasse				Windklasse				Windklasse			
		1	2	3	4	1	2	3	4	1	2	3	4
I.	Windwiderstandsklasse	3	4	4	4	4	4	5	5	4	5	5	6
II.		3	3	4	4	3	4	4	5	4	5	5	5
III.		2	3	3	4	3	3	4	4	4	5	5	5
IV.		2	3	3	3	3	3	3	4	4	4	4	5

Windwiderstandsklassen	0	1	2	3	4	5	6
Nominaler Prüfdruck p [N/m²]	< 50	50	70	100	170	270	400
Sicherheitsprüfdruck p = 1,5 [N/m²]	< 75	75	100	150	250	400	600
Windgeschwindigkeit [km/h]	< 30	30	35	45	60	75	90

Achtung:
- Bei Windgeschwindigkeit über die in der Tabelle aufgeführten Werte empfehlen wir Ihnen, die Raffstores einzufahren und weiterhin nicht zu betätigen, anders könnten diese beschädigt werden

Tabelle Beaufort-Skala				
Windwider-standsklasse	**Windstärke in Bft**	**Windgeschwin-dgkeit [km/h]**	**Windstärke**	**Beschreibung**
0	0	0 bis 1	Windstille	Rauch steigt senkrecht empor.
	1	2 bis 5	leiser Zug	Rauch treibt leicht ab, Windfahnen unbewegt.
	2	6 bis 11	leichte Brise	Wind im Gesicht spürbar, Blätter rascheln, Windfahnen bewegen sich.
	3	12 bis 19	schwache Brise	Blätter und dünne Zweigen bewegen sich, Wimpel werden gestreckt.
1	4	20 bis 28	mässige Brise	Loses Papier und Staub werden vom Boden gehoben, Zweige bewegen sich.
2	5	29 bis 38	frische Brise	Grössere Zweige und kleinere Bäume bewegen sich.
3	6	39 bis 49	starker Wind	Dicke Äste bewegen sich, hörbares Pfeifen an Drahtseilen, Nutzung des Regenschirms kann schwierig werden.
4	7	50 bis 61	steifer Wind	Bäume schwanken, Widerstand beim Gehen gegen den Wind.
5	8	62 bis74	stürmischer Wind	Äste an Bäume brechen, beim Gehen erhebliche Behinderung.
6	9	75 bis 88	Sturm	Kleinere Schäden an Häusern (Ziegel und Schornsteine werden von Dächern gehoben.)
-	10	89 bis 102	schwerer Sturm	Im Landesinneren selten, Bäume werden entwurzelt, Schäden an Häusern.
	11	103 bis 117	orkanartiger Sturm	Verbreitete schwere Schäden.
	12	über 118	Orkan	Schwerste Schäden und Verwüstungen.

Deklarierte Windwiderstandsklassen nach den Ergebnissen nach EN 13659+A1

Windbeständigkeit der schienengeführten Raffstores													
Gültige Windwider-standsklassen: Belastung durch Wind von aussen und auch von innen (Saugung)	**Breite [cm]**	**A ≤ 200**		**200 < A ≤ 300**		**300 < A ≤ 400**		**400 < A ≤ 450**		**450 < A ≤ 480**		**480 < A ≤ 500**	
	Höhe [cm]	**EN 13 659 + A1**	**Beaufort**	**EN 13 659 + A1**	**Beaufort**	**EN 13 659 + A1**	**Beaufort**	**EN 13 659 + A1**	**Beaufort**	**EN 13 659 + A1**	**Beaufort**	**EN 13 659 + A1**	**Beaufort**
T-80	bis 400	4	7	3	6	2	5	1	4	0	3	0	3
C-80, C-80 CC		4	7	3	6	2	5	1	4	0	3	0	2
C-80 VENTAL		5	8	4	7	3	6	2	5	1	4	0	3
C-60		5	8	4	7	3	6	2	5	1	4	0	3
Z-90 NOVAL		4	7	3	6	2	5	1	4	0	3	0	2
Z-70		5	8	4	7	3	6	2	5	1	4	0	3
F-80		3	6	2	5	1	4	0	3	0	2	0	1

Windbeständigkeit der seilgeführten Raffstores													
Gültige Windwider-standsklassen: Belastung durch Wind von aussen und auch von innen (Saugung)	**Breite [cm]**	**A ≤ 200**		**200 < A ≤ 300**		**300 < A ≤ 400**		**400 < A ≤ 450**		**450 < A ≤ 480**		**480 < A ≤ 500**	
	Höhe [cm]	**EN 13 659 + A1**	**Beaufort**	**EN 13 659 + A1**	**Beaufort**	**EN 13 659 + A1**	**Beaufort**	**EN 13 659 + A1**	**Beaufort**	**EN 13 659 + A1**	**Beaufort**	**EN 13 659 + A1**	**Beaufort**
T-80	bis 250	2	5	1	4	0	3	0	2	0	1	0	0
	bis 400	1	4	0	3	0	2	0	1	0	0	0	0
C-80, C-80 CC	bis 250	2	5	1	4	0	3	0	2	0	1	0	0
	bis 400	1	4	0	3	0	2	0	1	0	0	0	0
C-80 VENTAL	bis 250	2	5	1	4	0	3	0	2	0	1	0	0
	bis 400	1	4	0	3	0	2	0	1	0	0	0	0
C-60	bis 250	2	5	1	4	0	3	0	2	0	1	0	0
	bis 400	1	4	0	3	0	2	0	1	0	0	0	0
Z-90 NOVAL	bis 250	2	5	1	4	0	3	0	2	0	1	0	0
	bis 400	1	4	0	3	0	2	0	1	0	0	0	0
Z-70	bis 250	2	5	1	4	0	3	0	2	0	1	0	0
	bis 400	1	4	0	3	0	2	0	1	0	0	0	0
F-80	bis 250	2	5	1	4	0	3	0	2	0	1	0	0
	bis 400	1	4	0	3	0	2	0	1	0	0	0	0

Legende: **A** - Raffstorebreite

11. Reklamationsbedingungen

11.1 Raffstores

Für Raffstores bestehen 2 Jahre Garantie.
Für Motor Somfy und Geiger bestehen 5 Jahre Garantie.

Berechtigte Reklamationen:

– Lamellenschluss schlechter als zulässige Produktionstoleranz der Produktionsmasse der Raffstores
– Masse des hergestellten Raffstores ausserhalb der Produktionstoleranzen
– Masse des hergestellten Systems ausserhalb der Produktionstoleranzen

Unberechtigte Reklamationen:

– Warenmängel, die aufgrund der Anwendung zum anderen als vorbestimmten Zweck passiert sind
– Warenmängel, die aufgrund mechanischer Beschädigung seitens Benutzers passiert sind
– Warenmängel, auf die der Käufer im Voraus hingewiesen wurde (insbesondere bei einer atypischen Ausführung)
– Warenmängel, die durch fehlerhafte Montage bzw. durch die Montage in unpassende Umgebung passiert sind
– Abweichungen in Massen, die die Produktionstoleranzen nicht überschreiten
– Toleranz von 0,4% der Raffstorebreite beim Schräglauf
– nicht standardgemässe Masse und Ausführungen
– unterschiedliche Farbtöne der Lamellen, Profile und anderer Komponenten bei solchen Aufträgen (Bestellungen), die in 2 odere mehreren Bestellungen produziert wurden sind (oder in 2 oder mehreren Bestellterminen)
– die angegebene RAL Nummer der Standardfarben gibt den nächst liegenden Farbton an, es handelt sich nicht um direkte Farbtöne nach der RAL-Kollektion
– Farbton der RAL-Farbe der Unterschiene und Farbton der RAL-Farbe des Comfort Systems können leichte Abweichungen aufweisen
– ungleichmässiges Lamellenpaket durch Schlaufenbildung der Leiterkordel unter den Lamellen

Achtung:

– der Hersteller behält sich das Recht vor, bei Einhaltung der richtigen Funktion die Komponenten zu verändern

Produktionstoleranzen der Raffstores				
Raffstore	Breite (mm)		Höhe (mm)	
T-80, C-80, C-80 CC, C-80 VENTAL, C-60, Z-90 NOVAL, Z-70, F-80	+ 0	- 2	+ 0	- 10

Allgemeine Geschäftsbedingungen

§ 1 Geltungsbereich

Diese Verkaufsbedingungen sind Bestandteil aller Angebote und Verträge über Warenlieferungen und sonstige Leistungen der Firma Roll-tec GmbH (nachfolgend: Verkäufer). Für künftige Geschäftsbeziehungen gelten sie im Verkehr mit Unternehmen, juristischen Personen des öffentlichen Rechts oder öffentlich-rechtlichem Sondervermögen im Sinne von § 310 Abs. 1 BGB, auch ohne nochmalig gesonderte Vereinbahrung. Gegenbestätigungen des Auftragsgebers unter Hinweis auf dessen Verkaufsbedingungen werden hiermit widersprochen. Spätestens mit Entgegennahme unserer Lieferung durch den Auftraggeber gelten unsere Verkaufsbedingungen als angenommen, selbst wenn der Auftraggeber zuvor auf seine Bedingungen verwiesen hat.
Geschäftsbedingungen des Auftraggebers bedürfen zu ihrer Wirksamkeit unserer ausdrücklichen schriftlichen Genehmigung. Aus der Ausführung eines erteilten Auftrages kann die Wirksamkeit anders lautender Bedingungen des Auftraggebers nicht abgeleitet werden.
Soweit sich nicht aus den nachfolgenden Bestimmungen Abweichungen ergeben, gelten für die Rechtsbeziehungen zum Auftraggeber ausschließlich die gesetzlichen Bestimmungen.

§ 2 Vertragsschluss

(1) Die Angebote des Verkäufers sind freibleibend. Bestellungen des Auftraggebers werden erst mit unserer in Textform gehaltenen Auftragsbestätigung, Rechnung oder Lieferschein verbindlich.
(2) Änderungen oder Ergänzungen dieser Geschäftsbedingungen sowie getroffener Vereinbarungen unterliegen der Schriftform. Sie werden erst mit schriftlicher Bestätigung seitens des Verkäufers gültig. Eine Änderung oder Aufhebung dieser Klausel unterliegt ihrerseits wiederum der Schriftform.
(3) Die in unseren Prospekten, Katalogen, Preislisten oder den zum Angebot gehörenden Unterlagen enthaltenen Angaben, Zeichnungen und Leistungsbeschreibungen sind branchenübliche Näherungswerte, es sei denn, dass sie ausdrücklich als verbindlich bezeichnet werden. Bestimmte Produkteigenschaften werden dadurch nicht zugesichert.
(4) Unsere Außendienstmitarbeiter oder Vertreter sind zum Abschluss von Verträgen nicht bevollmächtigt.

§ 3 Preisstellung

(1) Sofern nichts Gegenteiliges schriftlich vereinbart wurde, gelten unsere Preise ab Werk ausschließlich Verpackung und Versicherung sowie zzgl. Mehrwertsteuer in jeweils gültiger Höhe.
(2) Ändern sich in der Zeit nach Auftragseingang bis zur Fertigstellung der bestellten Ware ohne unser Verschulden die von uns entrichteten Lohn-, Material- und/oder Fertigungskosten, so dass die von uns nachzuweisenden und nach handelsrechtlichen Grundsätzen zu ermittelnden Herstellungskosten im Sinne des § 255 HGB für das jeweils bestellte Produkt steigen, so sind wir berechtigt, den vereinbarten Preis für das bestellte Produkt neu festzusetzen, wobei die sich daraus ergebenen Preissteigerungen den Prozentsatz, um den die Herstellungskosten gestiegen sind, nicht überschritten werden darf.
(3) Bei Dauerschuldverhältnissen ist der Verkaufspreis, der jeweils am Liefertag gültige Listenpreis, sofern nicht ausdrücklich gesondert und schriftlich andere Vereinbarungen getroffen worden sind.
(4) Durch die Erstattung anteiliger Werkzeugkosten erwirbt der Auftraggeber kein Anrecht auf das Werkzeug dieses verbleibt im Eigentum des Verkäufers.
(5) Erhöhte Verpackungsaufwendungen sind incl. Versicherungspauschale vom Auftraggeber zu entrichten. Verpackungsmaterialien werden nicht zurückgenommen.

§ 4 Lieferung und Versand

(1) Sofern keine gegenteilige schriftliche Vereinbarung vorliegt, erfolgt der Versand ab Werk ohne unsere Gewähr für die Auswahl der günstigsten Versandart.
(2) Die Gefahr geht auf den Auftraggeber über, wenn die Ware dem mit dem Versand beauftragten Transporteur übergeben wird. Dies gilt auch bei Transport der Ware durch eigenes Personal. Der Käufer/ Auftraggeber trägt die Transportgefahr.
(3) Verzögert sich die Versendung bzw. die Abholung bestellter Ware aus Gründen, die der Verkäufer nicht zu vertreten hat, so geht die Gefahr spätestens mit dem Zuggang der Anzeige der Versandbereitschaft beim Auftraggeber auf diesen über.
(4) Soweit nichts Anderes schriftlich vereinbart wurde, gelten die von uns angegebenen Liefertermine nicht als Fix-Termine. Mit Ausnahme von wirksam vereinbarten Fix-Terminen (schriftlich) bestehen die vereinbarten Lieferzeiten unter dem Vorbehalt rechtzeitiger Selbstlieferung durch die Lieferanten des Verkäufers. Vertragsstrafeklauseln zu Lasten des Verkäufers werden nicht akzeptiert.
(5) Für die Einhaltung der Lieferzeiten ist der Zeitpunkt der Absendung ab Werk maßgebend. Wenn die Ware ohne das Verschulden des Verkäufers nicht rechtzeitig abgesandt werden kann, gelten die Lieferzeiten mit der Meldung der Versandbereitschaft als eingehalten.
(6) Ereignisse höherer Gewalt, die die Erfüllung unserer Verpflichtungen behindert, berechtigen uns, die Lieferung um die Dauer der Behinderung und einen angemessenen (maximal 14 Werktage andauernden) Anlaufzeit hinauszuschieben oder wegen des noch nicht erfüllten Teils vom Vertrag zurückzutreten. Der Auftraggeber kann von uns unter angemessener Fristsetzung verlangen, ob wir zurücktreten oder innerhalb angemessener Frist liefern wollen. Erklären wir uns innerhalb der vom Auftraggeber gesetzten Frist nicht, so kann der Auftraggeber zurücktreten. Ist ein Fix-Geschäft vereinbart, so bleiben die gesetzlichen Rücktrittsrechte des Auftraggebers von vorstehenden Regelungen unberührt.
(7) Befinden wir uns in Lieferverzug und beabsichtigt der Auftraggeber vom Vertrag zurückzutreten, so hat dieser den Verkäufer eine angemessene Frist zur Leistung (Nachfrist) von mindestens 3 Wochen zu setzen, es sei denn, die Fristsetzung ist nach dem Gesetz entbehrlich.
(8) Werden vom Verkäufer teilbare Leistungen geschuldet, so sind Teilleistungen in zumutbarem Umfang zulässig und können vom Verkäufer gesondert in Rechnung gestellt werden. Ein Zurückbehaltungsrecht wegen des noch nicht ausgelieferten Teiles der Bestellung kann dem Anspruch auf Bezahlung einer dem Auftraggeber zumutbaren Teilleistung nicht entgegen gehalten werden.

§ 5 Zahlungsbedingungen

(1) Unsere Forderungen sind zahlbar innerhalb von 7 Tagen incl. 1% Skonto, sowie innerhalb 14 Tagen netto, gerechnet jeweils ab Rechnungsdatum. Maßgeblich für die Einhaltung der Skontofrist ist bei unbarer Zahlungsweise die Wertstellung des Betrages auf einem der Konten des Verkäufers.
(2) Ist ein Zahlungsziel vereinbart worden, das nach dem Kalender berechenbar ist, so bedarf es zum Eintritt des Verzuges keine Mahnung. Anstelle einer Mahnung tritt der Ablauf der Zahlungsfrist. Im Übrigen richtet sich der Verzugseintritt nach den gesetzlichen Bestimmungen.
(3) Wird nach Vertragsabschluss eine erhebliche Gefährdung des Anspruchs auf die uns zustehende Gegenleistung erkennbar, so können wir die Leistung verweigern und dem Auftraggeber eine angemessene Frist bestimmen, in der er nach seiner Wahl Zug um Zug gegen Lieferung entweder die Gegenleistung erbringt oder Sicherheit zu leisten hat. Bei Verweigerung der Zahlung bzw. der Sicherheitsleistung durch den Auftraggeber oder nach fruchtlosem Fristablauf sind wir berechtigt, vom Vertrag zurückzutreten und Schadenersatz zu verlangen.
(4) Nach Auslieferung der Ware sind wir im Falle einer erheblichen Gefährdung des Anspruchs auf die uns zustehende Gegenleistung berechtigt, die Ware nach vorheriger Ankündigung zurückzunehmen und hierzu jedenfalls auch den Betrieb des Auftraggebers zu betreten und die Ware in unseren Besitz zu nehmen. Die Rücknahme ist kein Rücktritt vom Vertrag. Der Auftraggeber kann die Herausgabepflicht zur Stellung einer Sicherheitsleistung in Höhe unseres Zahlungsanspruchs abwenden.
(5) Bei Zahlungsverzug des Auftraggebers können wir nach Mitteilung an den Auftraggeber die Erfüllung weiterer Verpflichtungen, auch aus anderen Aufträgen, bis zum Erhalt der Zahlungen einstellen

§ 6 Aufrechnung und Zurückbehaltungsrechte

(1) Gegen Forderungen des Verkäufers kann der Auftraggeber nur mit dem Grunde und der Höhe nach unbestrittenen oder rechtskräftig festgestellten Forderungen aufrechnen. Ein Zurückbehaltungsrecht des Auftraggebers besteht nur, sofern es auf einer unbestrittenen oder rechtskräftigen Forderung beruht.
(2) Zur Ausübung eines Zurückbehaltungsrechts ist der Auftraggeber nur berechtigt, wenn sein unbestrittener oder rechtskräftig festgestellter Gegenanspruch auf dem gleichen Vertragsverhältnis beruht und fällig ist.

§ 7 Eigentumsvorbehalt

(1) An den von uns gelieferten Waren behalten wir uns das Eigentum vor, bis unsere sämtlichen Forderungen aus der Geschäftsverbindung mit dem Auftraggeber, einschließlich der künftigen Forderungen, vollständig beglichen sind.
(2) Die Waren dürfen nur im ordnungsgemäßen Geschäftsgang veräußert werden. Die Berechtigung zur Veräußerung erlischt bei Zahlungsverzug, Zahlungseinstellung oder Überschuldung des Auftraggebers. Dem Auftraggeber ist es nicht gestattet, Vorbehaltswaren zu verpfänden oder zur Sicherheit zu übereignen. Er ist verpflichtet, die Rechte des Verkäufers beim kreditierten Weiterverkauf der Vorbehaltswaren zu bewahren und seinerseits einen Eigentumsvorbehalt zu vereinbaren.
(3) Der Auftraggeber tritt dem Verkäufer schon jetzt alle Forderungen ab, die ihm aus dem Weiterverkauf gegen seine Abnehmer erwachsen, er bleibt jedoch bis auf Widerruf zur Einziehung der Forderung auf eigene Kosten ermächtigt. Die Abtretung nimmt der Verkäufer hiermit ausdrücklich an. Auf Verlangen hat der Auftraggeber dem Verkäufer die Schuldner der abgetretenen Forderungen sowie die Art und Höhe der Forderungen zu benennen und alle zur Durchsetzung der Forderungen erforderlichen Unterlagen an den Verkäufer auszuhändigen. Der Verkäufer ist nach entsprechender Vorankündigung gegenüber dem Auftraggeber berechtigt, die Forderungsabtretung gegenüber dem Drittschuldner offen zu legen.
(4) Wird der Liefergegenstand zusammen mit einer anderen Ware, die dem Verkäufer nicht gehört, weiterverkauft, so gilt die Forderung des Auftraggebers gegen seine Abnehmer in Höhe des zwischen Verkäufer und Auftraggebers vereinbarten Preises als abgetreten.
(5) Die Verkäufer verpflichten sich, die ihnen zustehenden Sicherheiten insoweit freizugeben, als deren Wert die zu sichernden Forderungen, soweit diese noch nicht beglichen sind, um mehr als 20% übersteigen.
(6) Der Auftraggeber ist verpflichtet, die Vorbehaltsware pfleglich zu behandeln. Für die Zeit nach dem Gefahrübergang ist er verpflichtet, die Vorbehaltsware gegen die Gefahr des Untergangs, des Verlustes oder der Beschädigung durch Feuer, Wasser und Diebstahl zu versichern. Er ist ferner verpflichtet, die Gefahr des Untergangs, des Verlustes und der Beschädigung der Vorbehaltsware auf dem Transportwege zu versichern. Bei Verlust, Untergang oder Beschädigung der Vorbehaltsware hat der Auftraggeber den Verkäufer unverzüglich zu informieren und dem Verkäufer auf Verlangen sämtliche die Vorbehaltsware betreffenden Schadensunterlagen, insbesondere Schadensgutachten, zur Verfügung zu stellen und dem Verkäufer bestehende Versicherungen bekannt zu geben und zudem nach seiner Wahl entweder den Versicherungsschein oder aber einen vom Versicherer für die Vorbehaltsware des Verkäufers ausgestellten Sicherungsschein zur Verfügung zu stellen.
(7) Die Verpfändung oder Sicherungsübereignung von Vorbehaltsware ist unzulässig. Bei Pfändung, Beschlagnahme oder sonstigen Maßnahmen durch Dritte, ist der Verkäufer unverzüglich zu benachrichtigen.
(8) Die Verarbeitung oder Umbildung von Vorbehaltsware wird durch den Auftraggeber stets für uns vorgenommen. Insoweit gilt der Verkäufer als Hersteller gemäß §950 BGB. Bei Verarbeitung, Verbindung oder Vermischung mit anderen, dem Verkäufer nicht gehörenden oder nicht in dessen Eigentum stehenden Waren durch den Auftraggeber steht dem Verkäufer das Miteigentum an der neuen Sache im Verhältnis des Rechnungswertes der verarbeiteten Vorbehaltsware zum Rechnungswert oder anderen verarbeiteten Waren zu. Für die durch Verarbeitung, Verbindung bzw. Vermischung entsprechenden Sachen, an denen der Verkäufer Voll- oder Miteigentum erwirbt, gelten im Übrigen die vorstehenden Regelungen sinngemäß.

§ 8 Rügeobliegenheiten

(1) Handelt es sich bei dem Vertrag um einen beiderseitigen Handelskauf, so dass die §§ 377 HGB bzw. 381, 377 HGB anwendbar sind, so wird für die dort bestimmten Rügefristen Nachfolgendes vereinbart: Erkennbare Mängel hat uns der Auftraggeber in Textform unverzüglich, also spätestens 3 Werktage nach der Anlieferung anzuzeigen. Verborgene Mängel sind in Textform und unverzüglich nach Entdeckung, spätestens 3 Tage nach Entdeckung anzuzeigen. Im Übrigen richten sich die Voraussetzungen und Folgen einer verspäteten Mängelrüge nach den gesetzlichen Bestimmungen des Handelsgesetzbuches. Die vorstehend geregelte Höchstfrist für Mängelrügen findet keine Anwendung, wenn der Verkäufer hinsichtlich des zu rügenden Mangels eine vertragliche Garantie für Mangelfreiheit schriftlich abgegeben hat oder gegen den Verkäufer ein Schadensersatzanspruch beruhend auf der Verletzung des Lebens, des Körpers, der Gesundheit oder der Freiheit eines Menschen geltend gemacht wird. In diesen Fällen richten sich die Voraussetzungen und Folgen einer verspäteten Mängelrüge ausschließlich nach den gesetzlichen Bestimmungen.
(2) Versäumt der Auftraggeber im Rahmen eines beiderseitigen Handelgeschäftes eine nach den Bestimmungen der §§ 377, 381 HGB rechtzeitige Mängelrüge, so führt dies auch zum Ausschluss der infolge des Mangels entstandenen bestehenden deliktischen Ansprüche des Auftraggebers. Dies gilt nicht, wenn die Ansprüche auf einem zumindest grob fahrlässigen Verhalten des Verkäufers oder seiner Verrichtungshilfen beruhen. Ferner gilt der Ausschuss nicht für Ansprüche, die auf das Produkthaftungsgesetz gestützt werden oder die auf der Verletzung des Lebens, des Körpers, der Gesundheit oder der Freiheit eines Menschen beruhen.

§ 9 Gewährleistung, Haftung und Verjährung

(1) Gewährleistungsansprüche setzten die ordnungsgemäße Ausführung der Untersuchungs- und Rügeobliegenheit gemäß § 377 HGB i. V. § 8 dieser AGB seitens des Auftraggebers voraus.
(2) Unsere Gewährleistung für Sachmängel beschränkt sich auf Nacherfüllung (Nachlieferung oder Nachbesserung), Rücktritt oder Minderung (Herabsenkung des Preises). Schadenersatz für durch von uns zu vertretene Sachmängel leisten wir im Rahmen der vertraglichen Haftung nur in folgenden Fällen:
a. Der gegen uns gerichtete Schadensersatzanspruch beruht auf einem Sachmangel und hat den Ersatz eines an anderen Rechtsgütern als der Kaufsache eingetretenen Sachschadens zum Gegenstand. Einem Sachschaden gleichgestellt sind sonstige Vermögensschäden, die Folge eines durch einen Sachmangel verursachten Sachschadens an anderen Rechtsgütern als der Kaufsache sind (Vermögensfolgeschäden eines Sachschadens) Die Höhe unserer Haftung ist nach Maßgaben der Bestimmung in ZÜT § 9 Abs. 7 beschränkt.
b. Der Sachschaden ist von uns infolge Vorsatz, Arglist oder grober Fahrlässigkeit zu vertreten.
c. Für die Freiheit der Ware von dem schadenverursachenden Sachmangel wurde von uns eine besondere, über die Beschaffenheitsvereinbarung hinausgehende vertragliche Zusicherung oder Garantie abgegeben.
d. Der gegen uns gerichtete Schadensersatzanspruch beruht auf der Verletzung des Lebens, des Körpers, der Gesundheit oder der Freiheit eines Menschen.
(3) Unsere außervertragliche Haftung, insbesondere nach den Vorschriften der unerlaubten Handlung und des Produkthaftungsgesetzes, wird durch die vorstehenden Regelungen in § 9 Abs. 2 nicht beschränkt.
(4) Mängelansprüche bestehen nicht bei nur unerheblicher Abweichung von der vereinbarten Beschaffenheit, bei nur unerheblicher Beeinträchtigung der Brauchbarkeit, bei natürlicher Abnutzung oder Verschleiß, wie bei Schäden, die nach dem Gefahrübergang infolge fehlerhafter oder nachlässiger Behandlung, übermäßiger Beanspruchung, ungeeigneter Betriebsmittel, mangelhafter Bauarbeiten, ungeeigneten Baugrundes oder aufgrund besonderer äußerer Einflüsse entstehen, die nach dem Vertrag nicht vorausgesetzt sind. Werden vom Besteller oder Dritten unsachgemäße Instandsetzungsarbeiten oder Änderungen vorgenommen, so bestehen für diese und die daraus entstehenden Folgen ebenfalls keine Mängelansprüche.
(5) Für die Verjährungsfrist für die in § 437 BGB genannten Ansprüche, die auf Sachmängeln beruhen, beträgt, vorbehaltlich der nachfolgenden Bestimmungen, 12 Monate. Wird die von uns gelieferte bzw. hergestellte Sache entsprechend ihrer üblichen Verwendungsweise für ein Bauwerk verwendet und ist durch diese Sache dessen Mangelhaftigkeit verursacht worden, so beträgt die Verjährungsfrist für diesen Gewährleistungsanspruch 24 Monate. Sofern gegen uns gerichtete Gewährleistungsansprüche Schadensersatz wegen der Verletzung des Lebens, Gesundheit, des Körpers oder der Freiheit des Menschen zum Inhalt haben, bleibt es bei den gesetzlichen Verjährungsfristen. Ferner bleibt es bei den gesetzlichen Verjährungsfristen, wenn wir den Mangel arglistig verschwiegen haben oder der Mangel von uns infolge von Vorsatz oder grober Fahrlässigkeit zu vertreten ist. Die gesetzlichen Verjährungsfristen finden schließlich auch dann Anwendung, wenn wir hinsichtlich des konkreten Mangels eine vertragliche Garantie von Mangelfreiheit übernommen haben.
(6) Die Verjährungsfrist für die in § 437 BGB Ansprüche, die auf Rechtsmängeln beruhen, beträgt 12 Monate. Dies gilt nicht,
a. wenn ein Mangel in einem dinglichen Recht eines Dritten, aufgrund dessen die Herausgabe der Verkaufssache verlangt werden kann, beruht,
b. wenn wir den Mangel arglistig verschwiegen haben oder der Mangel von uns infolge Vorsatz oder grober Fahrlässigkeit zu vertreten ist,
c. wenn wir hinsichtlich des konkreten Mangels eine Vertragsgarantie für Mangelfreiheit übernommen haben.
(7) Die regelmäßige Verjährungsfrist wegen sonstiger gegen uns gerichteter Ansprüche, die nicht auf einer Haftung für Rechts- oder Sachmängel beruht, beträgt 24 Monate. Dies gilt nicht,
a. wenn gegen uns gerichtete Ansprüche auf Verletzung des Lebens, der Gesundheit, des Körpers oder Freiheit eines Menschen beruht,
b. wenn unsere Haftung auf einer von uns zu vertretenen vorsätzlichen oder grob fahrlässigen Pflichtverletzung beruht,
c. oder Gewährleistungsansprüche aus dem Produkthaftungsgesetz gegen uns geltend gemacht werden.
In diesen Fällen bleibt es bei den gesetzlichen Verjährungsfristen.
(8) Die Bestimmung in § 9 Abs. 1- 7 lassen die Vorschriften der §§ 196 und 197 BGB unberührt.
(9) Für Folgeschäden eines Sachmangels ist unsere Haftung – gleich aus welchem Rechtsgrund – der Höhe nach für jeden Pflichtverstoß auf einen Betrag von 1.000.000,00 Euro beschränkt, sofern wir eine für den Schadenfall dem Grunde nach eintrittspflichtige Haftpflichtversicherungen mit einer für den Schadenfall zur Verfügung stehenden Versicherungssumme in Höhe von mindestens 1.000.000,00 Euro nachweisen. Gleiches gilt für unsere Haftung für Schäden wegen einer schuldhaften Nebenpflichtverletzung .Treten im Rahmen eines Verkaufvertrages oder sonstigen Geschäfts mehrere Schäden auf, die auf derselben Ursache beruhen (z.B. die Lieferung mehrerer Stücke mit demselben Mangel innerhalb eines Kaufvertrages), so gilt dies als einheitlicher Verstoß. Auf schriftlichen Wunsch des Auftraggebers kann eine höhere Versicherungssumme auf dessen Kosten nach Zustimmung abgeschlossen werden. In diesem Fall erhöht sich die Haftungshöchstgrenze entsprechend. Diese Haftungsbeschränkung gilt nicht, wenn unsere Haftung auf Arglist, Vorsatz oder grober Fahrlässigkeit beruht. Sie gilt ferner nicht,
a. für Ansprüche aus dem Produkthaftungsgesetz,
b. für vertragliche Ansprüche wegen solcher Mängel, für deren Abwesenheit wir eine vertragliche Garantie übernommen haben,
c. sowie für gegen uns gerichtete Schadenersatzansprüche, die auf der Verletzung des Lebens, des Körpers, der Gesundheit oder der Freiheit eines Menschen beruhen.
Insoweit haften wir nach Maßgabe der gesetzlichen Bestimmungen der Höhe nach unbeschränkt.
(10) Unsere Gewährleistung und Haftung – gleich aus welchen Rechtsgrund – ist ausgeschlossen für Mängel, die auf Mängel der vom Auftraggeber gelieferten Planung, Zeichnung, Materialien oder Zeugnisse von uns infolge mindestens grober Fahrlässigkeit nicht erkannt wurde.

(11) Wurde eine Erstmusterprüfung vom Auftraggeber durchgeführt, ohne dass Mängel uns gegenüber unverzüglich gerügt wurden, so ist unsere Haftung – gleich aus welchem Rechtsgrund – für solche Mängel ausgeschlossen, die bei sorgfältiger Erstmusterprüfung hätten festgestellt werden können. Diese Haftungsbeschränkungen gelten nicht, wenn unsere Haftung auf Vorsatz, Arglist oder grober Fahrlässigkeit beruht. Sie gilt ferner nicht,
a. für Ansprüche aus dem Produkthaftungsgesetz,
b. für vertragliche Ansprüche wegen solcher Mängel, für deren Abwesenheit wir vertraglich eine Garantie übernommen haben,
c. oder für gegen uns gerichtete Schadenersatzansprüche, die auf Verletzung des Lebens, des Körpers, der Gesundheit oder der Freiheit eines Menschen beruhen.
Insoweit bleibt es bei den gesetzlichen Bestimmungen.

(12) Kosten, die uns durch eine unberechtigte Mängelrüge des Käufers entstehen, hat dieser zu erstatten. Dies gilt auch für hier verursachte Rechtsanwaltskosten.

§ 10 Rückgaben

Der Auftraggeber hat keinen Rechtsanspruch auf Rückgabe mangelfreier gelieferter Ware.
Insbesondere gilt dies für Maß- und Sonderanfertigungen. Stimmt der Verkäufer ausnahmsweise aus Kulanzgründen einer Rückgabe zu, so gilt das Nachfolgende als vereinbart:
1. Ist die Ware neuwertig und nicht älter als 1 Monat im Originalzustand incl. unbeschädigter Originalverpackung, berechnet der Verkäufer 10 % der Kaufsumme als Bearbeitungsgebühr.
2. Ist die Ware neuwertig im Originalzustand und älter als 1 Monat, jedoch nicht älter als 6 Monate, berechnet der Verkäufer Abschläge nach freiem Ermessen, höchstens jedoch bis 50 % der Kaufsumme.
3. Ist die Ware älter als 6 Monate und/oder weist sie Gebrauchsspuren auf, ist die Rücknahme ausgeschlossen.
4. Die Rücklieferung erfolgt auf Gefahr und Kosten des Auftraggebers.

§ 11 Erfüllungsort, Gerichtsstand und anwendbares Recht

(1) Erfüllungsort für die Vertragspflichten beider Vertragsteile ist unser Geschäftssitz (Schmallenberg)
(2) Ausschließlicher Gerichtsstand für alle Ansprüche im Zusammenhang mit der Durchführung dieser Vertragsverhältnisse ist unser Geschäftssitz (Schmallenberg).
Dies gilt auch für Ansprüche aus Schecks, Wechsel und Lastschriftverfahren. Wir können jedoch nach Wahl auch am Sitz des Auftraggebers klagen.
(3) Für alle Ansprüche im Zusammenhang mit der Durchführung dieses Vertragsverhältnisses gilt deutsches Recht mit der Maßgabe, dass die Vorschriften des Wiener -UN-Übereinkommens vom 11.04.1980 über Verträge über den Internationalen Warenverkauf keine Anwendung finden.

§ 12 Verbrauchsgüter

Die Bestimmungen in §§ 4Abs. 2, 8, 9Abs. 1 – 3, Abs. 5 -7, Abs. 8 – 11 sowie §11 Abs. 2 finden keine Anwendung auf Verträge mit Verbrauchern im Sinne des Bürgerlichen Gesetzbuchs.

§ 13 Salvatorische Klausel

Sollte eine Bestimmung dieser Lieferungs- / Zahlungsbestimmungen unwirksam sein oder werden, so wird die Wirksamkeit der übrigen Bestimmungen hiervon nicht berührt. In diesem Fall soll eine Bestimmung gelten, die dem mit der unwirksamen Bestimmung erfolgten Ziel möglichst nahe kommt.

Stand: 03/2012

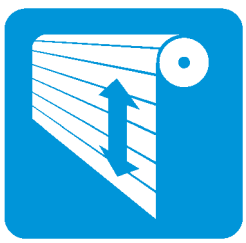

Rollladensysteme

Sonnenschutzsysteme

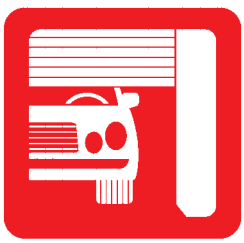

Garagenrolltore

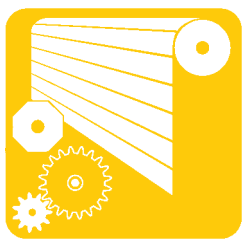

Rollladen & Zubehör

Roll-tec GmbH

Im Brauke 26
57392 Schmallenberg

Fon: 02972-9757-0
Fax: 02972-9757-20

info@roll-tec.de
www.roll-tec.de